DETAIL Stahl-Umfassungszarge + HPL

in Trockenbauwand

Positionsplan SUz gem. Plan 5.604
Weitere Anforderungen sind der Türliste zu entnehmen.

Einbauort: EG, OG
Türnummer: z.B. T-00-27
(siehe Übersichtspläne Türen 5.492, 5.493)

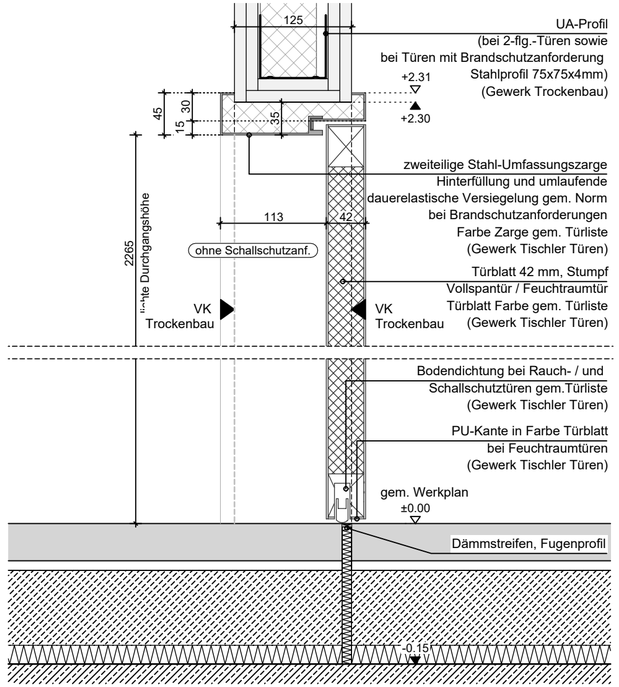

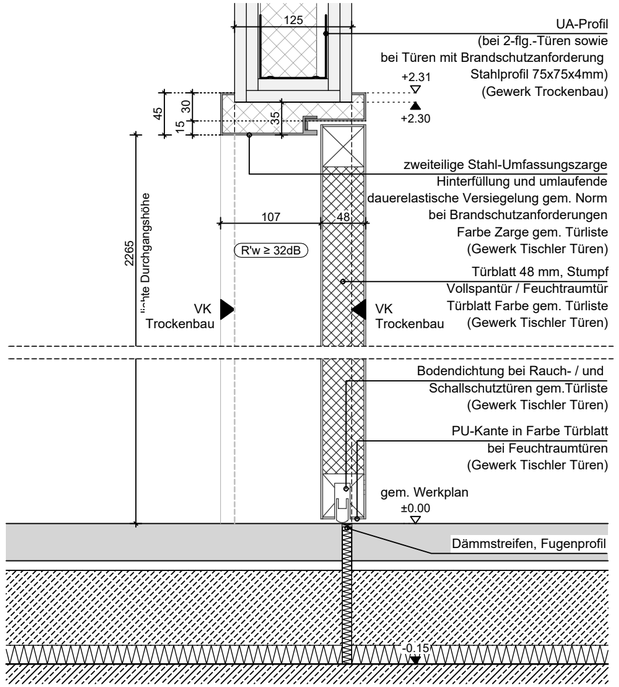

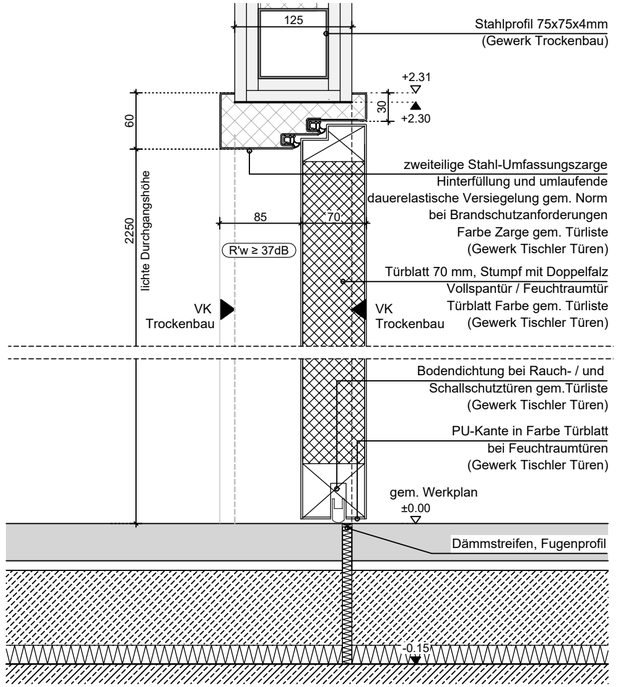

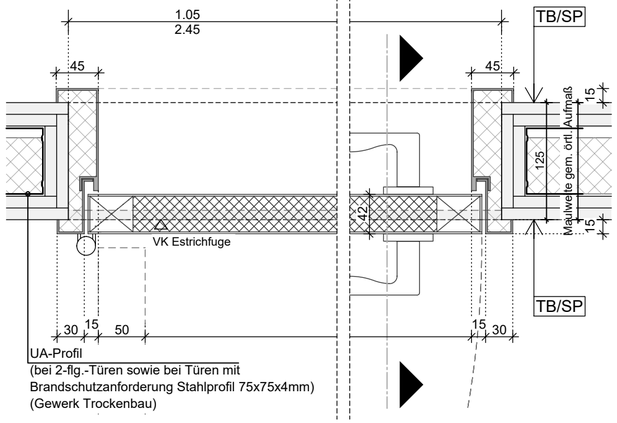

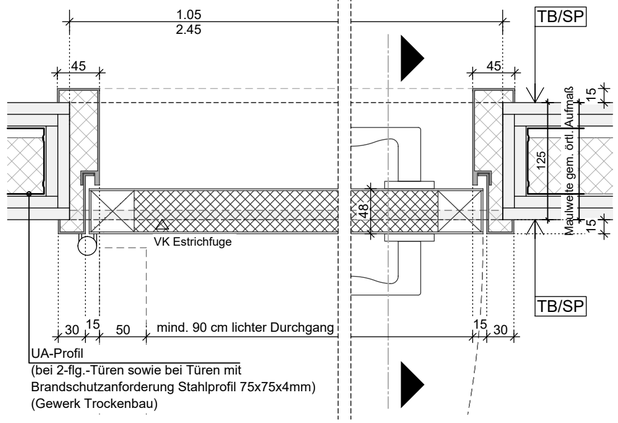

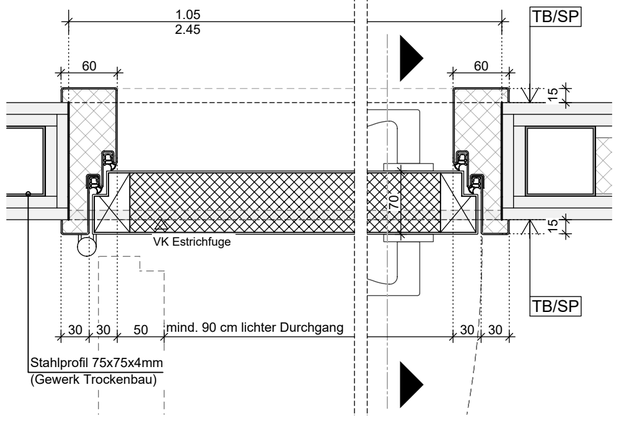

MAI_ABS_5.815_DT_SUz-TB_HPL/Stahl		VORABZUG	PLANNR./INDEX **5.815**
PROJEKT NEUBAU HWK ZENTRUM BAU Neubau des Berufsbildungszentrums II (BBZ II)	BAUHERR Handwerkskammer Rheinhessen Körperschaft des öffentlichen Rechts Dagobertstraße 2, 55116 Mainz		Maßstab 1:5 Planformat 297x550 Gezeichnet BB / AR / BB Planstand / Planstand 03.11.2025