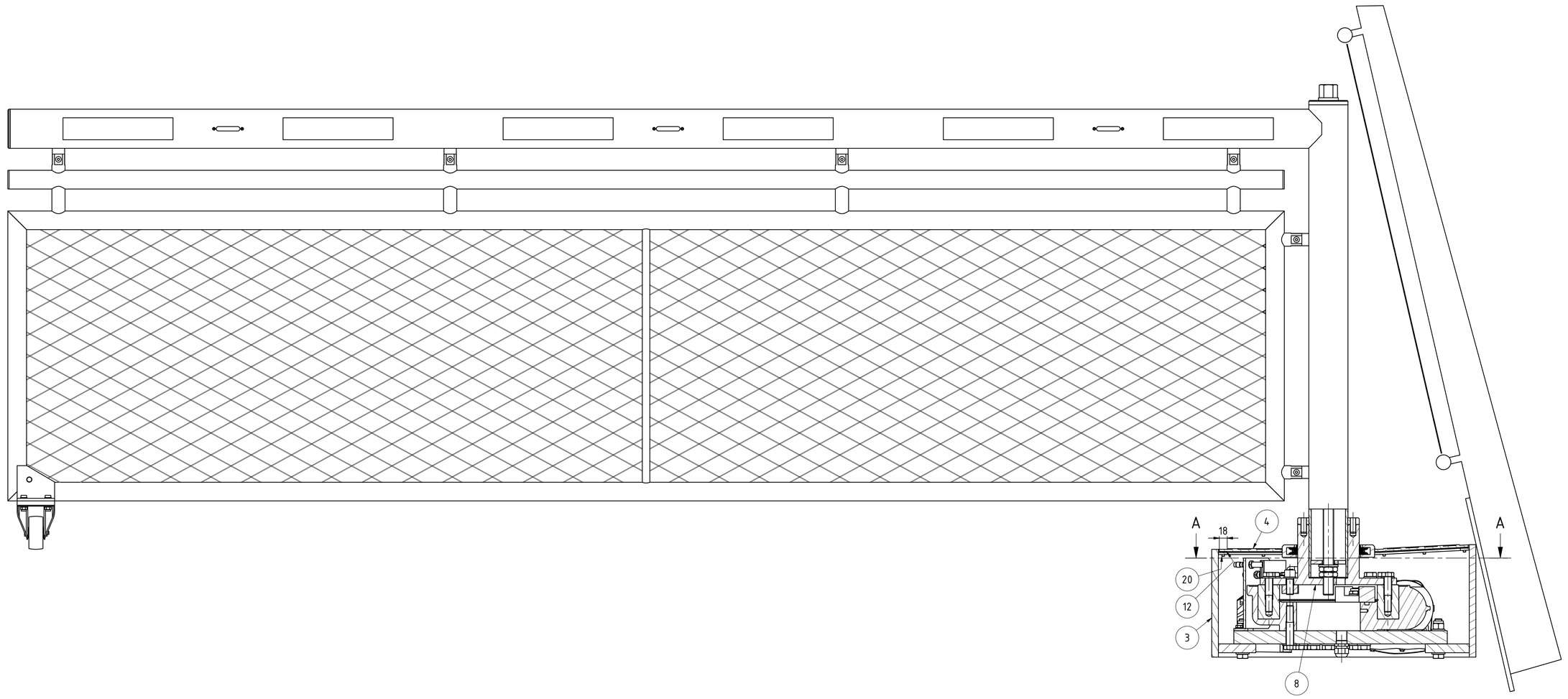

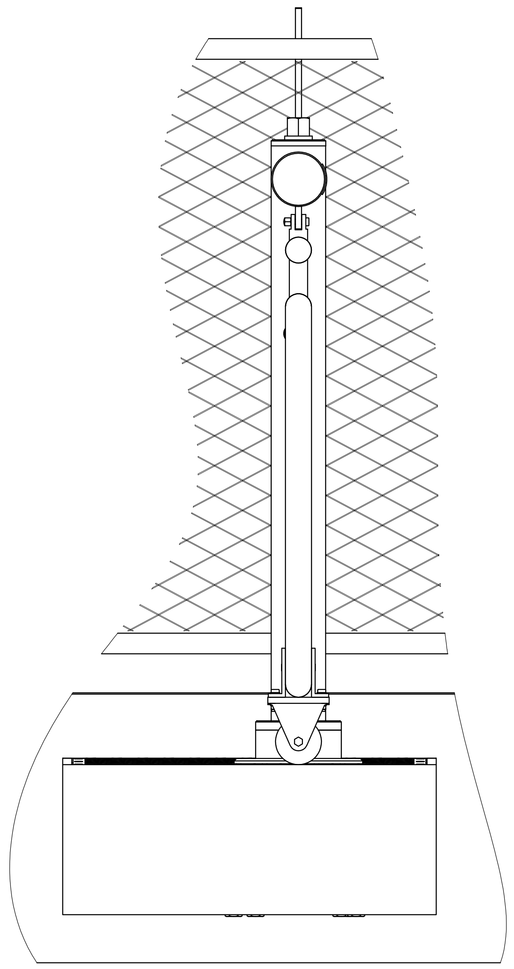

Kastendeckel-re

Drehgestell-re

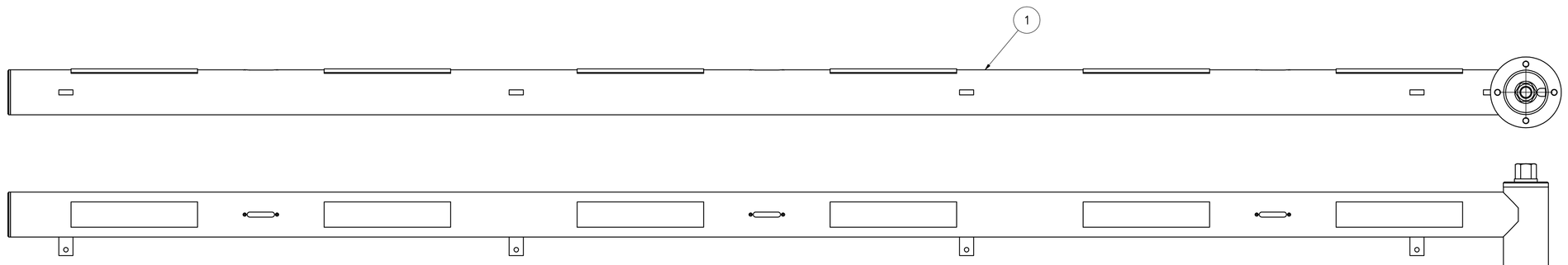

B-B

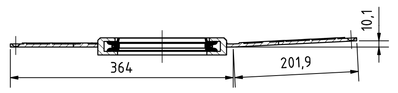

C-C

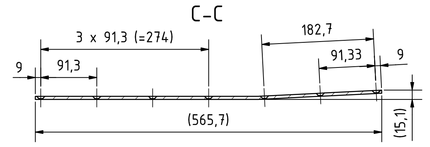

Antriebskasten-re

E-E

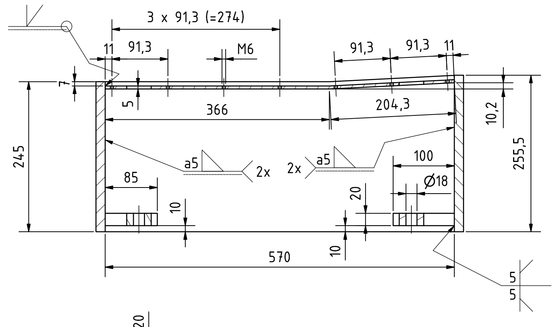

A-A

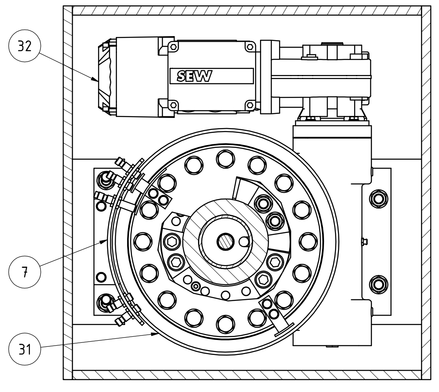

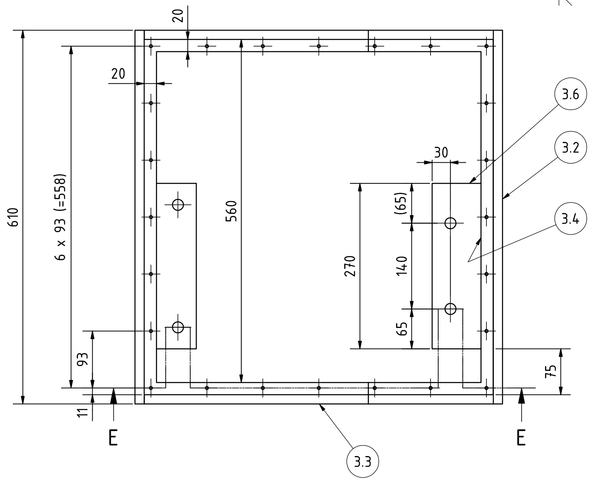

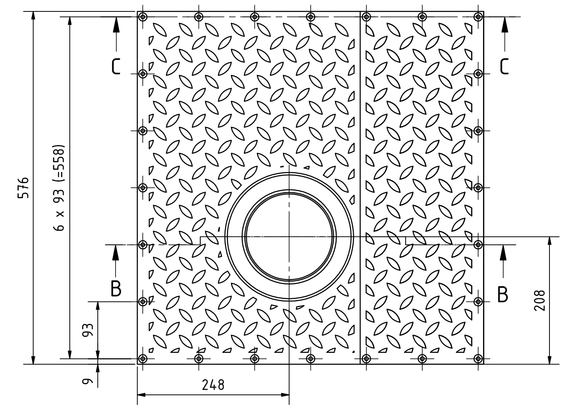

Sensorenhalter-re

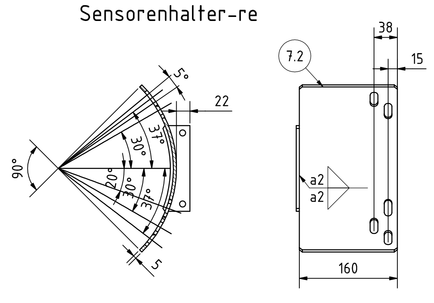

Aufnahmeflansch-re

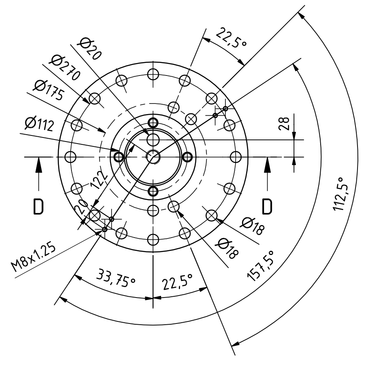

D-D

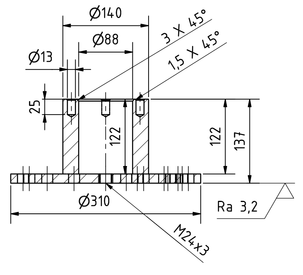

Ausführungshinweis
Die Drehschranke-rechte Seite auf der gegenüber liegenden Brückenseite (Nord) ist spiegelbildlich auszuführen.
Bauteile ohne Positionsnummern sind in Form, Lage, Abmaße, Material und Stückzahl identisch mit der Drehschranke-linke Seite.

Montagehinweis
Die Schrauben sind im Handanziehverfahren mit maximalen Anzugsmomenten anzuziehen. Zu beachten sind die Herstellervorgaben bei dem Schwenktrieb.

Korrosionsschutz, Beschichtung
(*) UV-beständige Pulverbeschichtung im Farbton RAL 9010 reinweiß.
Alle weiteren Korrosionsschutzmaßnahmen sind in der Baubeschreibung festgelegt.

Toleranzen
ISO 13920 BF, ISO 2768-mK

Masse
282,91 kg

	Geändert	Datum	Gez.
a			
b			
c			

Bauherr
HANSE- UND UNIVERSITÄTSSTADT ROSTOCK
Die Oberbürgermeisterin

Auftraggeber
RGS ERSCHLIEßUNGSLAND FÜR ROSTOCK

Unterlage: 08

Blatt-Nr.: 47.4

Straßenklasse und Nr. : Geh- und Radweg
Streckenbezeichnung : vom Stadthafen nach Gehlsdorf
Gemarkung : Rostock
Station : 0+156,513 bis 0+757,653

Bauwerk/Baumaßnahme:
NEUBAU WARNOWBRÜCKE IN ROSTOCK

	Datum	Zeichen
Bearb.:	05/2025	
Gez.:	05/2025	
Gepr.:	05/2025	

ASB-Nr.: 1938:871

Plandarstellung:
Drehschranke - rechte Seite

Bauwerksplan

Maßstab: 1:5

Aufgestellt:

Fachlich Geprüft:

Gesehen:

Genehmigt:

Gilt nur für die Ausschreibung !