Schnitt A-A

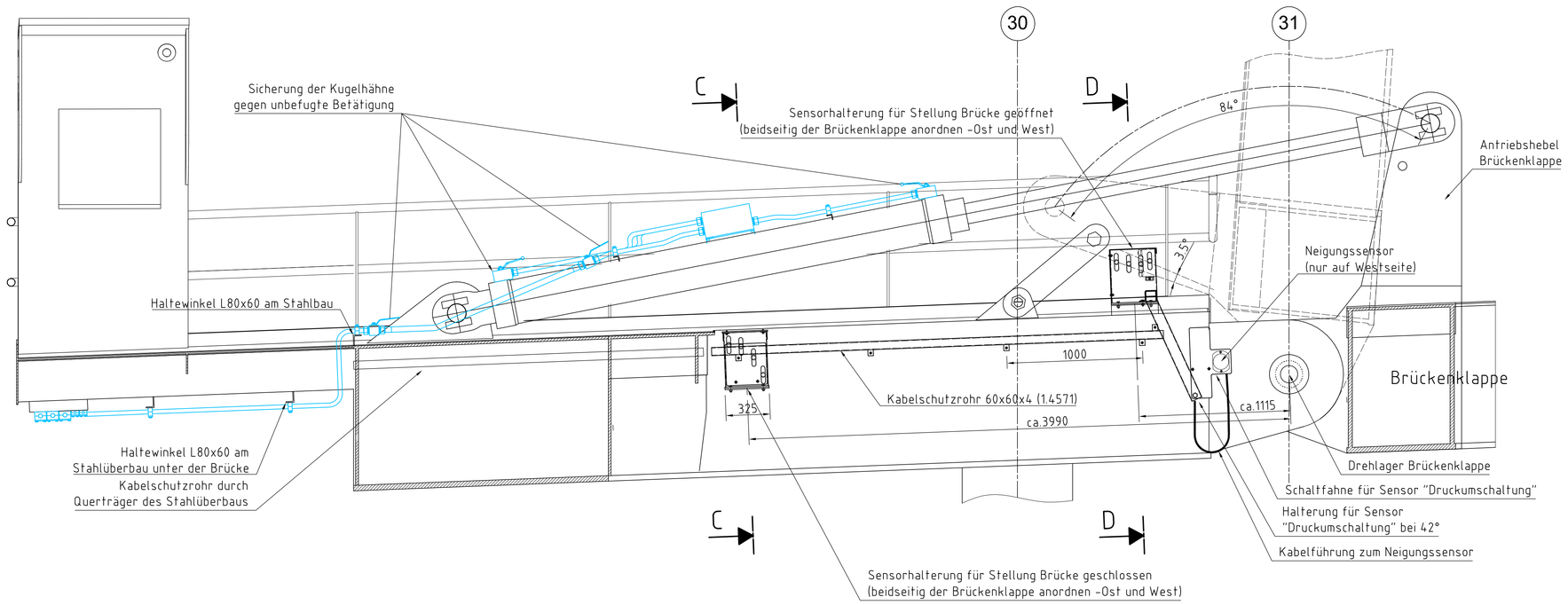

Schnitt C-C

Sensorhalterungen für die geschlossenen Stellung

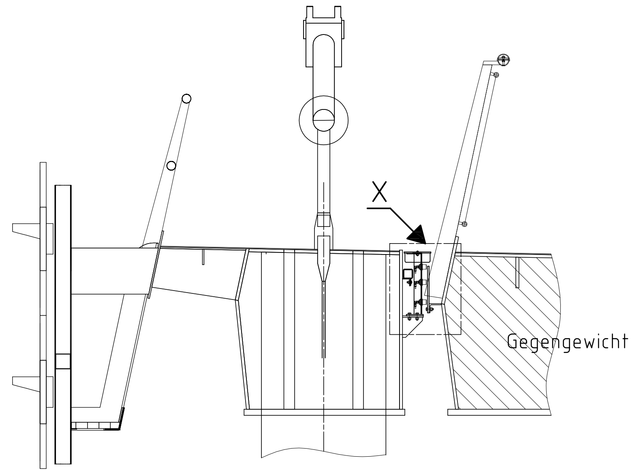

Schnitt D-D

Sensorhalterungen für die geöffnete Stellung

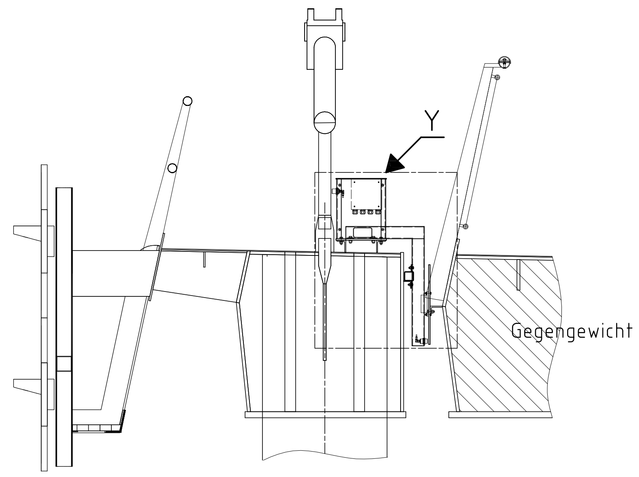

Draufsicht

Gezeichnet ist die Westseite, Anordnung der
Sensoren und Verrohrung auf der Ostseite analog

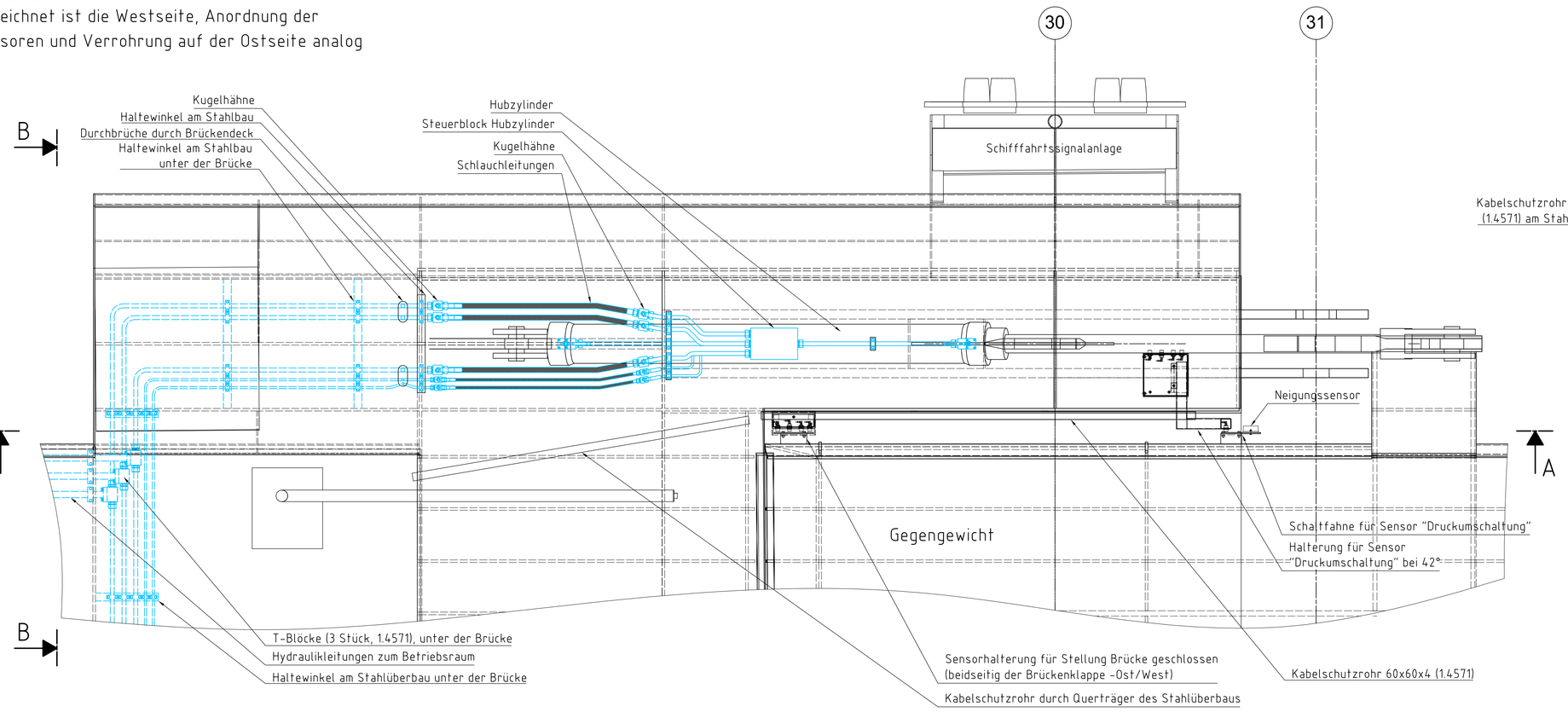

Schnitt F-F

M1:5

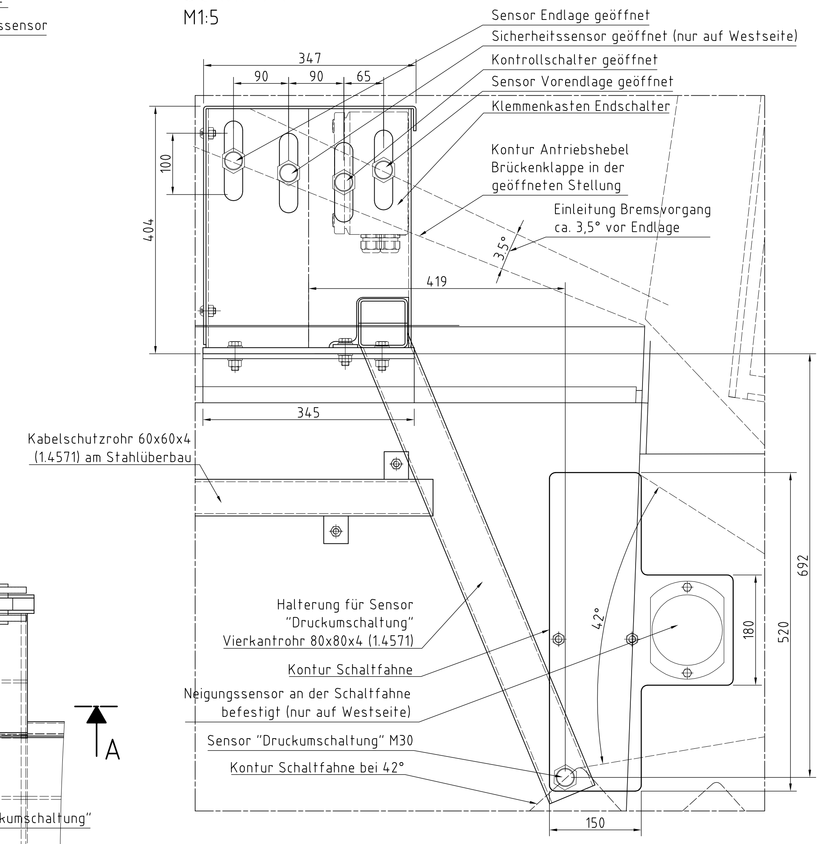

Detail Y

Sensorhalterungen für die geöffnete Stellung
M1:5

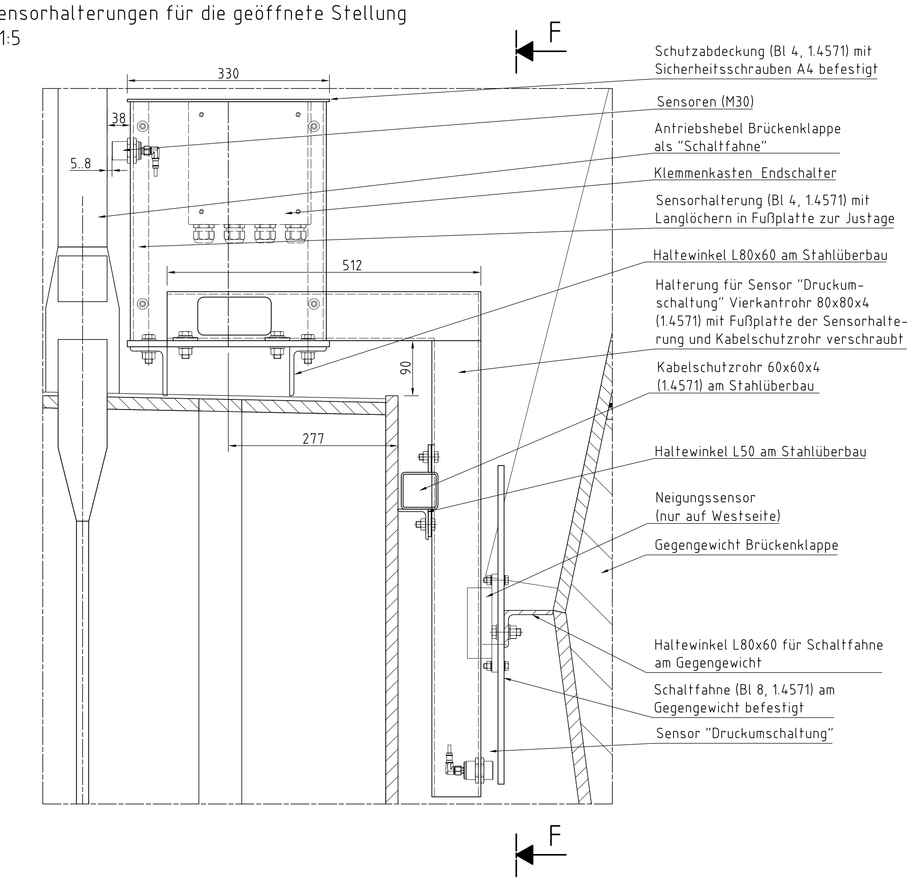

Schnitt B-B

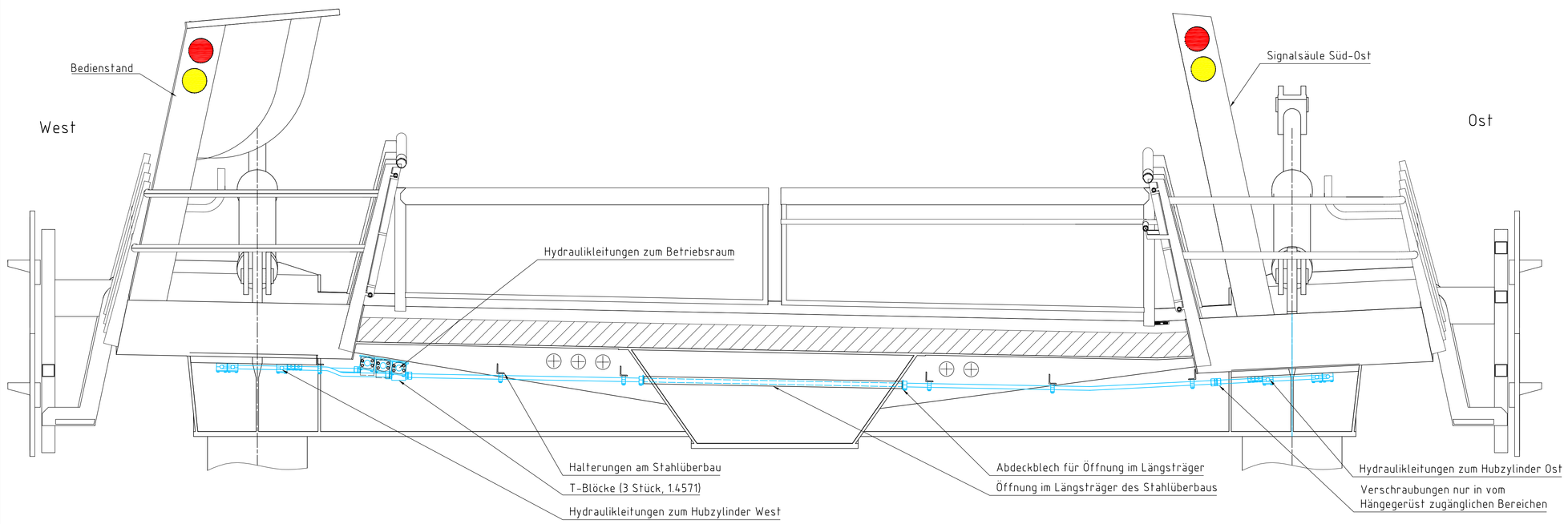

Schnitt E-E

M1:5

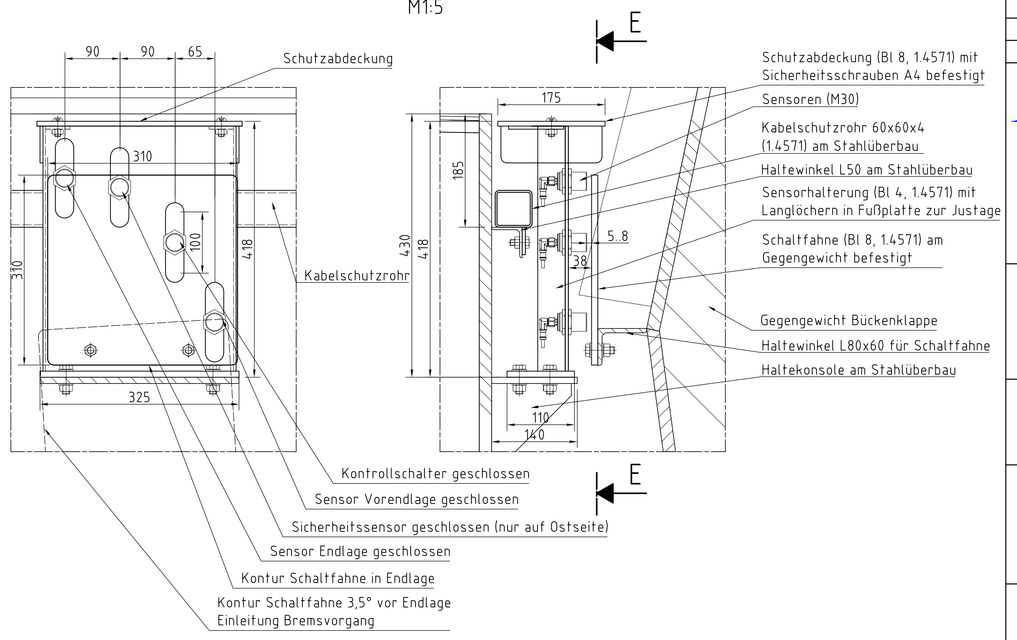

	Geändert	Datum	Gez.
a	Prüfanmerkungen eingearbeitet	03/2026	
b			
c			

Bauherr
HANSE- UND UNIVERSITÄTSSTADT ROSTOCK
Die Oberbürgermeisterin

Auftraggeber
RGS STADTENTWICKLUNG FÜR ROSTOCK

Straßenklasse und Nr. : Geh- und Radweg
Streckenbezeichnung : vom Stadthafen nach Gehlsdorf
Gemarkung : Rostock
Station : 0+156,513 bis 0+757,653

Unterlage: 08
Blatt-Nr.: 46

Bauwerk/Baumaßnahme:

NEUBAU WARNOWBRÜCKE
IN ROSTOCK

	Datum	Zeichen
Bearb.:	05/2025	
Gez.:	05/2025	
Gepr.:	05/2025	
ASB-Nr.:	1938:871	

Plandarstellung:
Sensoren und Verrohrung
Achse 30

Bauwerksplan

Maßstab: 1:20

Aufgestellt:

Fachlich Geprüft:

Gesehen:

Genehmigt:

Gilt nur für die Ausschreibung !