1* Fahrbahnaufbau:
- 4 cm Asphaltdecke AC 11 DN, BM 50/70 (Straßenbau)
- 6 cm Asphaltbinder AC 16 BN, BM 50/70 (Straßenbau)
- 10 cm Asphalttragschicht AC 22 TN, 2.Lage, BM 70/100 nach DIN EN 12591
- 10 cm Asphalttragschicht AC 22 TN, 1.Lage, BM 70/100 nach DIN EN 12591
- 15 cm Schottertragschicht 0/45 gem. ZTV-SoB-StB 04/07, aus gebrochenem, nat. Mineralstoffen, EV2≥150 MPa/m²
- 25 cm Frostschutzschicht 0/45 gem. ZTV-SoB-StB 04/07, aus gebrochenem, nat. Mineralstoffen, EV2≥120 MPa/m²

70 cm Gesamtaufbau auf Planum EV2≥45 MPa/m²

Längschnitt A-A

Maßstab 1:50

Richtung Grischow

Im Zuge der Straßenbauarbeiten sind die Bankette abzutragen sowie die Deck-(4cm) und Asphaltbinderschicht (6cm) herzustellen! Gleiches gilt für Ab- und Aufbau der Leitpfosten und Herstellung der Standsicherheit der Randbereiche!
Die neuen Fahrbahnhöhen und die Fahrbahnneigungen sind der Straßenplanung zu entnehmen!!

Die Höhen der Rohrsohlen sind vor Ort zu überprüfen und in Abstimmung mit dem AG ggf. den örtlichen Gegebenheiten anzupassen!

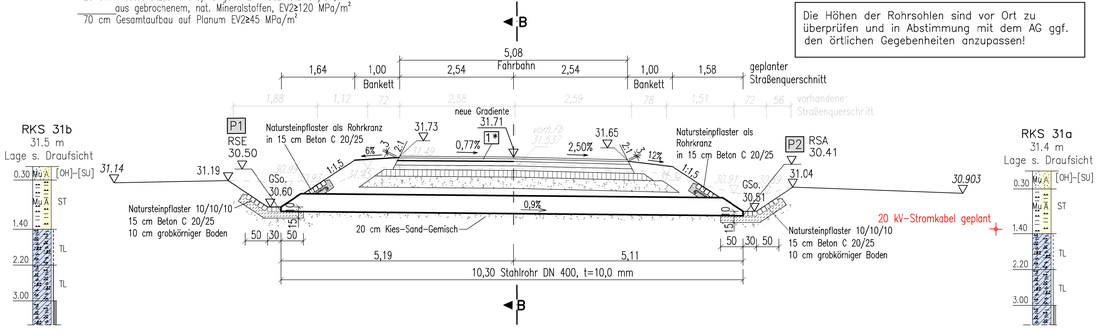

Querschnitt B-B

Maßstab 1:50

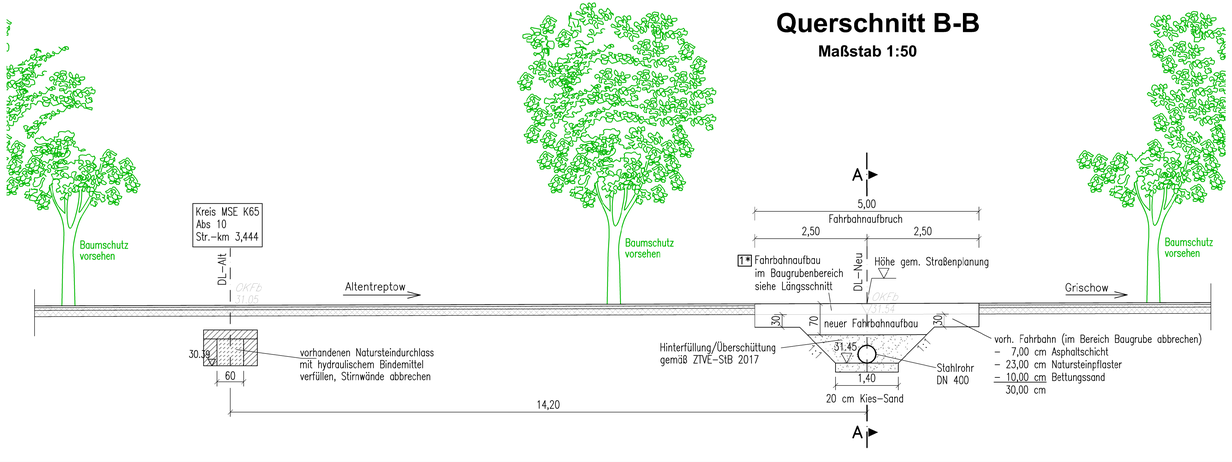

Draufsicht

Maßstab 1:100

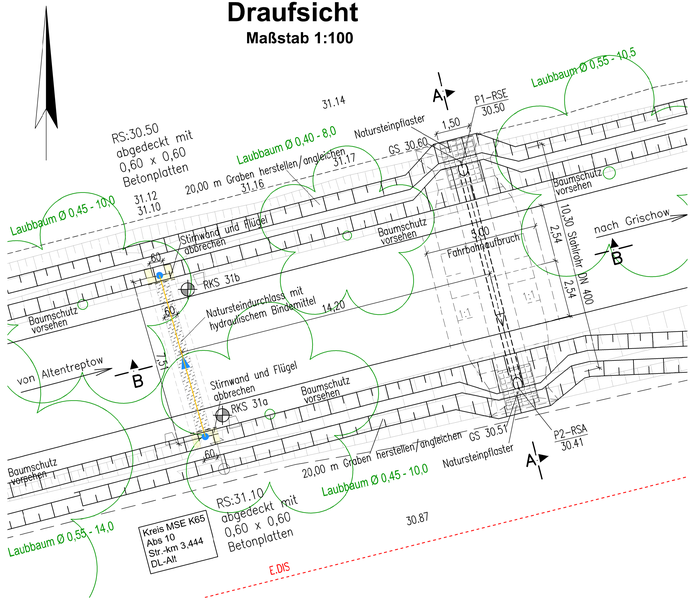

Zeichenerklärung:

Abbruch

E.DIS 20 kV Kabel geplant (E.DIS)

HAUPTKOORDINATEN DL-Achse			
	DHHN 2016	Rechtswert	Hochwert
P1-RSE	30.50	388488.962	5951005.594
P2-RSA	30.41	388491.507	5950995.616

Die Versorgungsleitungen wurden entsprechend den Angaben der verantwortlichen Unterhaltungsträger eingetragen. Die Angaben haben keinen Anspruch auf Genauigkeit und Vollständigkeit. Abweichungen des Trassenverlaufes sind möglich. Vor Baubeginn sind die Versorgungsleitungen durch den jeweiligen Versorgungsträger abstecken zu lassen.

BAUSTOFFANGABEN						
BAUTEIL	Beton	Expositionsklasse	Entwicklung der Betonfestigkeit	Baustahl	Betonstahl	KG-Rohr
ROHR	——	——	——	S235JR	——	——
VORSPANNUNG	~~Längs: Voll / Beschränkt~~ ~~Quer: Voll / Beschränkt~~					

*NICHT ZUTREFFENDES STREICHEN

BAUWERKSDATEN		
BAUART		Stahlrohrdurchlass
EINWIRKUNG VERKEHRSLAST		ATV-DVWK-A 127
NENNDURCHMESSER		DN 400
WANDDICKE	(mm)	10,00
ROHRLÄNGE	(m)	10.30
ÜBERSCHÜTTUNG min.	(m)	0,85
KREUZUNGSWINKEL	(gon)	100,00

Vermessung wurde aufgestellt vom Ingenieur- und Vermessungsbüro Werner, Feldstraße 3, 17033 Neubrandenburg

Baugrundgutachten wurde aufgestellt von der PEBA GmbH, Werksiedlung 18, 17321 Löcknitz, Stand November/2022.

Höhensystem: DHHN 2016	Lagebezug: ETRS 89-UTM33

16

INGENIEURBÜRO
Thiele & Partner mbB
Planung und Beratung im Hoch-, Tief- und Verkehrsbau
Zierker Straße 39 * 17235 Neustrelitz * Telefon (03981) 2862-0

	Datum	Name
bearbeitet	06/2025	J.Wieczorek
gezeichnet	06/2025	J.Wieczorek
geprüft:	06/2025	R.Seidel

Neustrelitz, den ....

Projekt-Nr.: 6668

Landkreis Mecklenburgische Seenplatte
Regionalstandort Waren(Müritz) Bauamt/ Sachgebiet Tiefbau
Zum Amtsbrink 2
17192 Waren (Müritz)
Tel.- Nr. 0395-57087 0 Fax-Nr. 0395-5708765999

	Datum	Name
geprüft:		

Nr.	Art der Änderung	Datum	Zeichen

AUSSCHREIBUNG

Straßenbauverwaltung Landkreis Mecklenburgische Seenplatte Straße/Abschn.-Nr./Station: MSE 65/ Abs. 10/ km 0,349 - km 4,219 km 4,649 - km 4,987	Unterlage / Blatt-Nr.: 16 / 16 Bauwerksplan
PROJIS-NR.:	Maßstab: 1:100, 1:50

Erneuerung Kreisstraße MSE 65, Abschnitt 10
Durchlasserneuerung DL 4, Bau-km 3+073,070

aufgestellt: