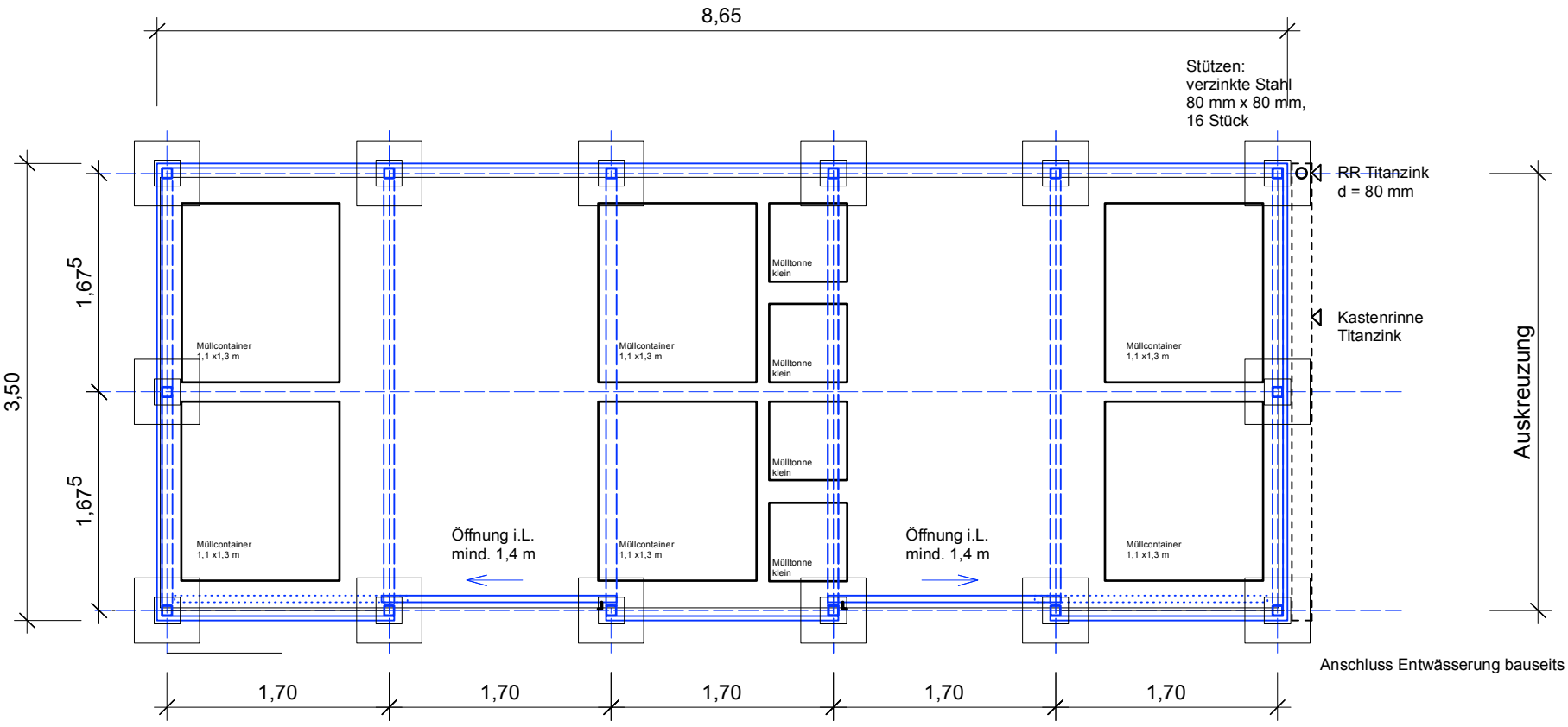

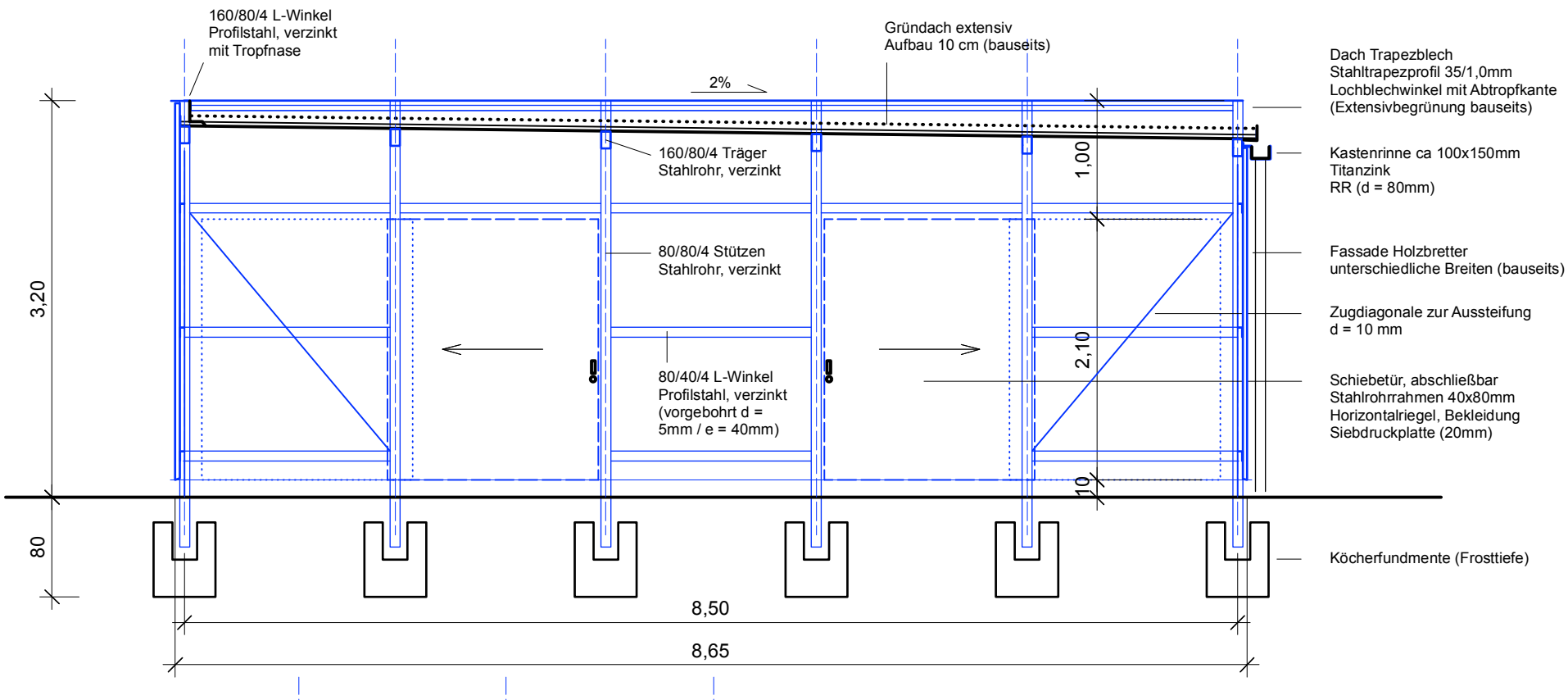

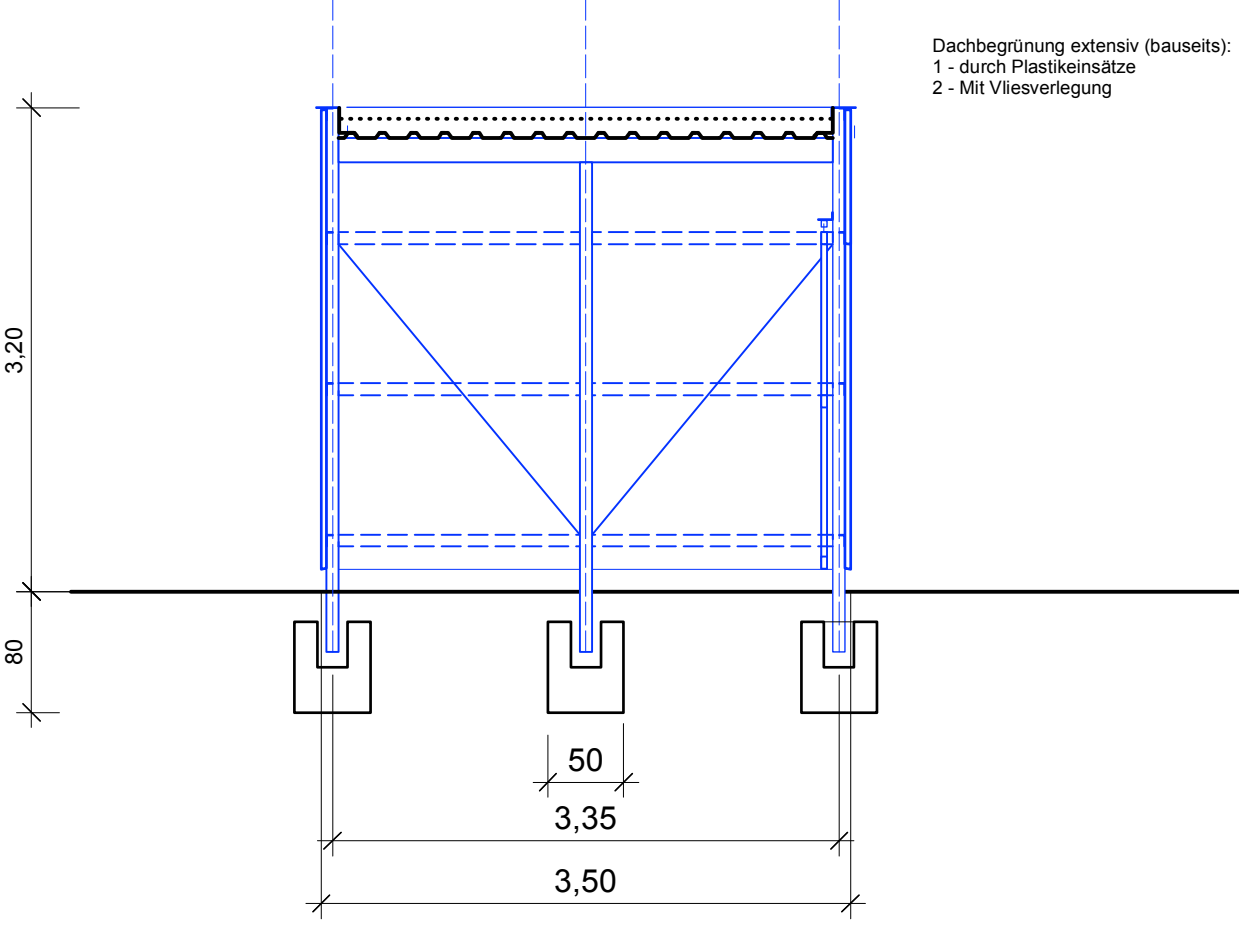

Bildungshaus Winkelwiese
Anlage LV Stahlbauarbeiten
Müllhaus M 1/50 12.03.26