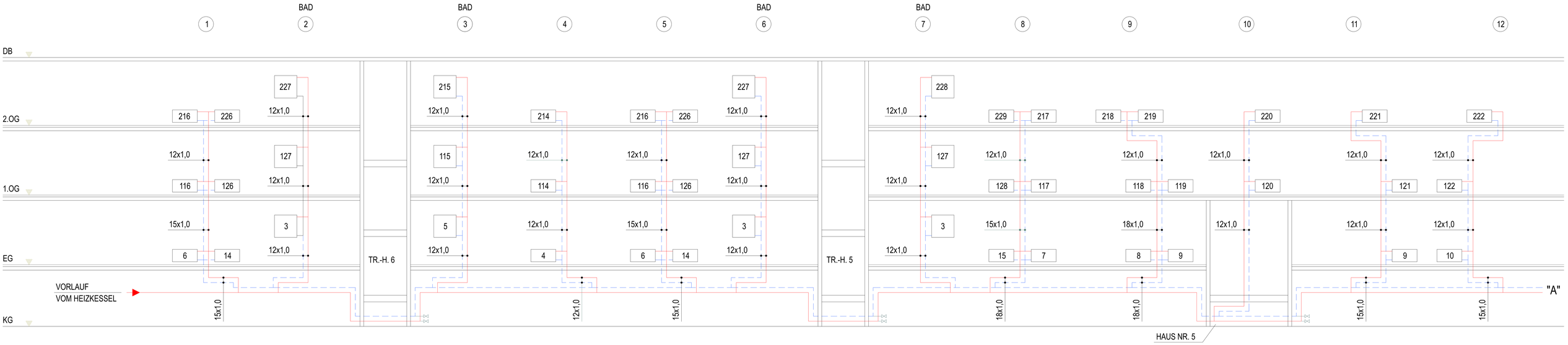
BAD
BAD
BAD
BAD
1
2
3
4
5
6
7
8
9
10
11
12
DB
2.OG
1.OG
EG
KG
227
216
226
12x1,0
127
116
126
12x1,0
3
6
14
12x1,0
15x1,0
TR.-H. 6
215
12x1,0
115
12x1,0
5
12x1,0
214
12x1,0
114
12x1,0
4
216
226
12x1,0
127
116
126
12x1,0
15x1,0
6
14
12x1,0
227
12x1,0
3
15x1,0
TR.-H. 5
228
12x1,0
127
12x1,0
3
12x1,0
229
217
12x1,0
128
117
15x1,0
15
7
218
219
12x1,0
118
119
18x1,0
8
9
220
12x1,0
120
12x1,0
221
12x1,0
121
12x1,0
9
222
12x1,0
122
12x1,0
10
VORLAUF
VOM HEIZKESSEL
15x1,0
12x1,0
15x1,0
18x1,0
18x1,0
15x1,0
15x1,0
"A"
HAUS NR. 5

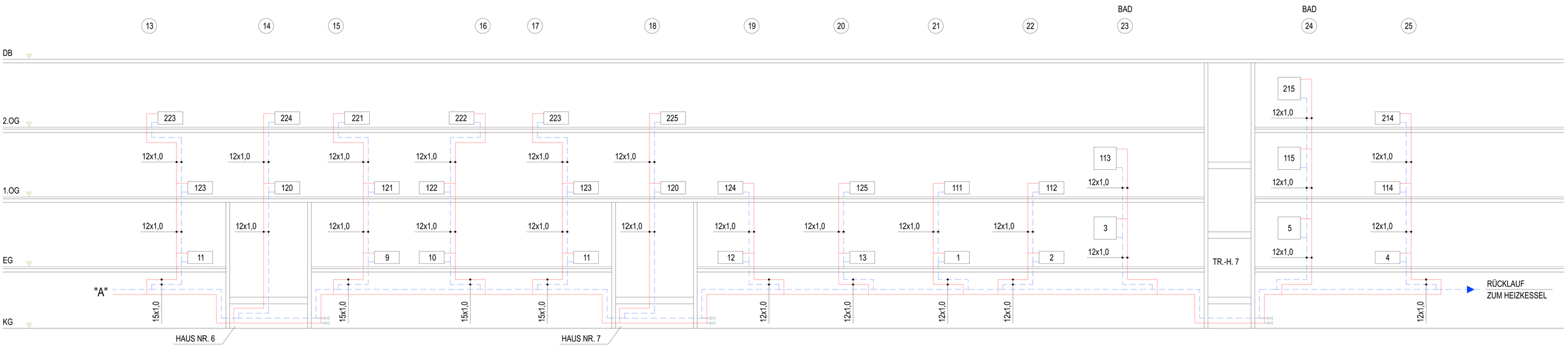
BAD
BAD
13
14
15
16
17
18
19
20
21
22
23
24
25
DB
2.OG
1.OG
EG
KG
223
12x1,0
123
12x1,0
11
224
12x1,0
120
12x1,0
221
12x1,0
121
12x1,0
9
222
12x1,0
122
12x1,0
10
223
12x1,0
123
12x1,0
11
225
12x1,0
120
12x1,0
124
12x1,0
12
125
12x1,0
13
111
12x1,0
1
112
12x1,0
2
113
12x1,0
3
12x1,0
TR.-H. 7
215
12x1,0
115
12x1,0
5
12x1,0
214
12x1,0
114
12x1,0
4
"A"
15x1,0
15x1,0
15x1,0
15x1,0
12x1,0
12x1,0
12x1,0
12x1,0
12x1,0
RÜCKLAUF
ZUM HEIZKESSEL
HAUS NR. 6
HAUS NR. 7

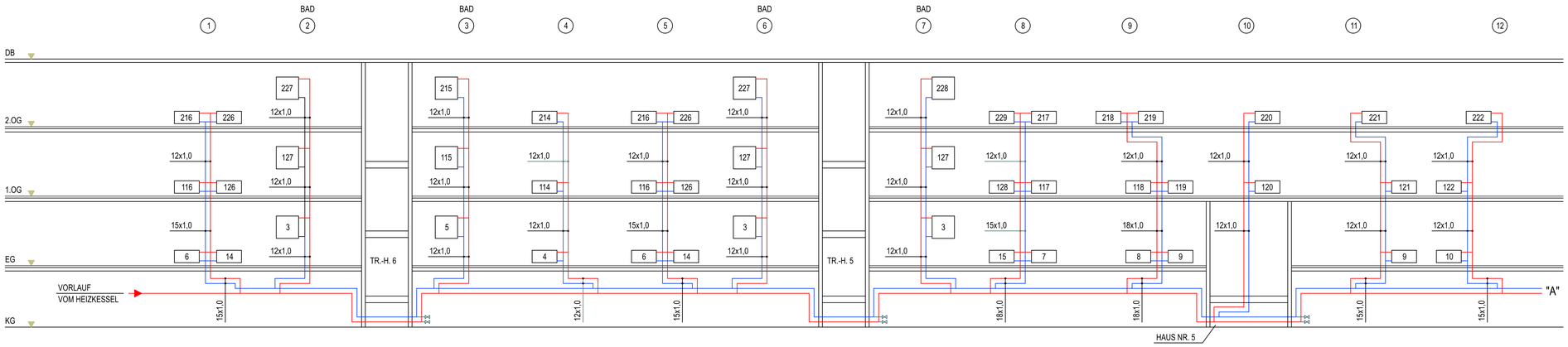


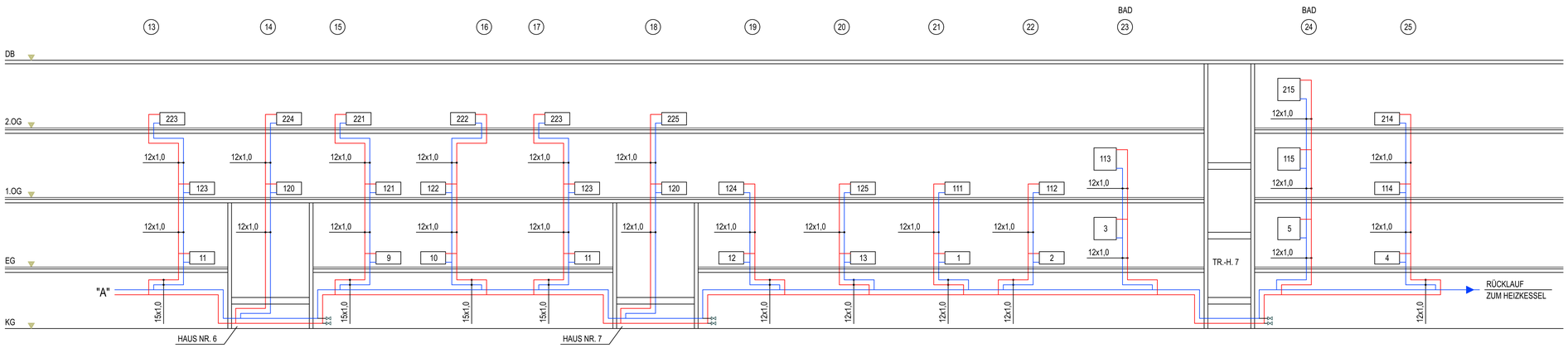


## LEGENDE

| | |
|---|---|
| RAUM-NR. | HEIZFLÄCHE |
| | ENTLEERUNG |
| 29 | STRANGNUMMER |
| | VORLAUF HEIZUNG |
| | RÜCKLAUF HEIZUNG |

ALLE HEIZKÖRPERANSCHLÜSSE 12x1,0 mm

ÖTEC Haustechnik GmbH
Julius-Pintsch-Ring 18
15517 Fürstenwalde
Tel.: 03361 / 36 21 - 0

# Revisionszeichnung

Bearbeiter: Hamann
Datum: 04.02.04

Zeichnung vom AG bestätigt:

| Index | Datum | Änderung | Gezeichnet |
|---|---|---|---|
| | | | |
| | | | |
| | | | |

MAUER
BERATENDE INGENIEURE
FÜR HAUS-, ENERGIE-
UND UMWELTTECHNIK

GEORG-TRESER-STRASSE 25
60599 FRANKFURT / MAIN
TELEFON: 069 - 65302315
TELEFAX: 069 - 657541
EMAIL: MBI-FFM@T-ONLINE.DE

Bauvorhaben

Bauherr

Architekt

Gewerk

| Datum: | Geschoß: | Maßstab: | Zeichnungs-Nr.: |
|---|---|---|---|
| Gez.: | Gepr.: | | |
| CAD-Name: | | | Blattgr.: |

Plotdatum: