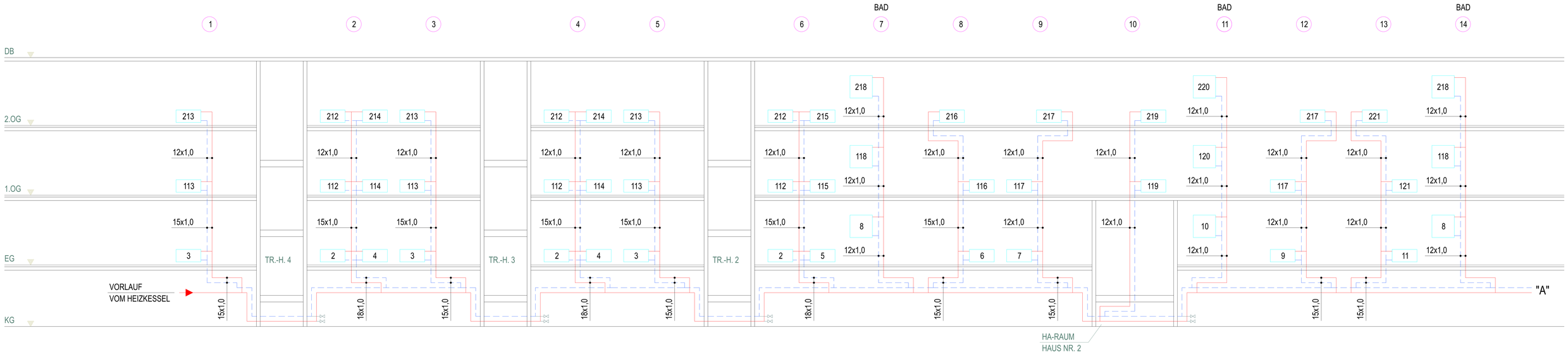
BAD
BAD
BAD
1 2 3 4 5 6 7 8 9 10 11 12 13 14
DB
2.OG
1.OG
EG
KG
TR.-H. 4
TR.-H. 3
TR.-H. 2
VORLAUF
VOM HEIZKESSEL
"A"
HA-RAUM
HAUS NR. 2

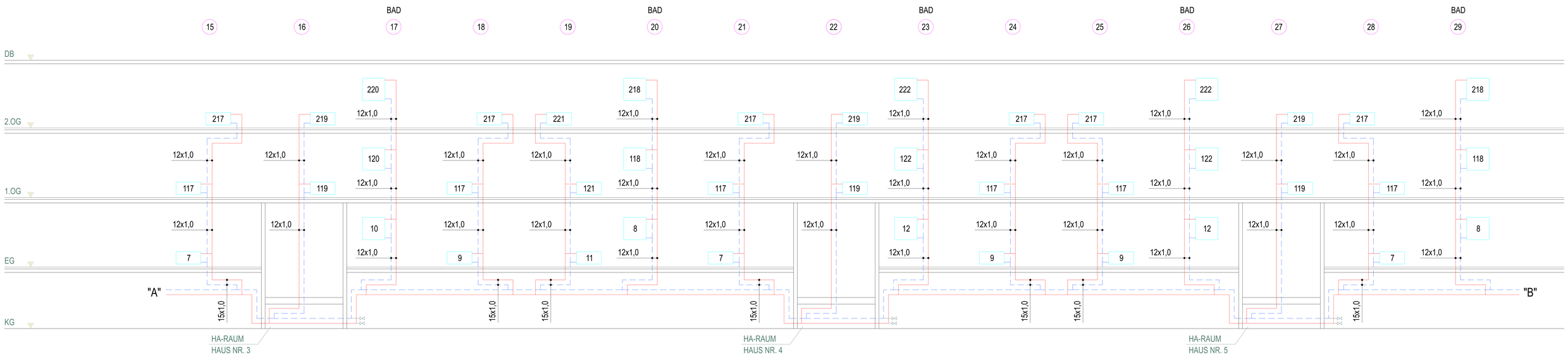
BAD
BAD
BAD
BAD
BAD
15 16 17 18 19 20 21 22 23 24 25 26 27 28 29
DB
2.OG
1.OG
EG
KG
"A"
"B"
HA-RAUM
HAUS NR. 3
HA-RAUM
HAUS NR. 4
HA-RAUM
HAUS NR. 5

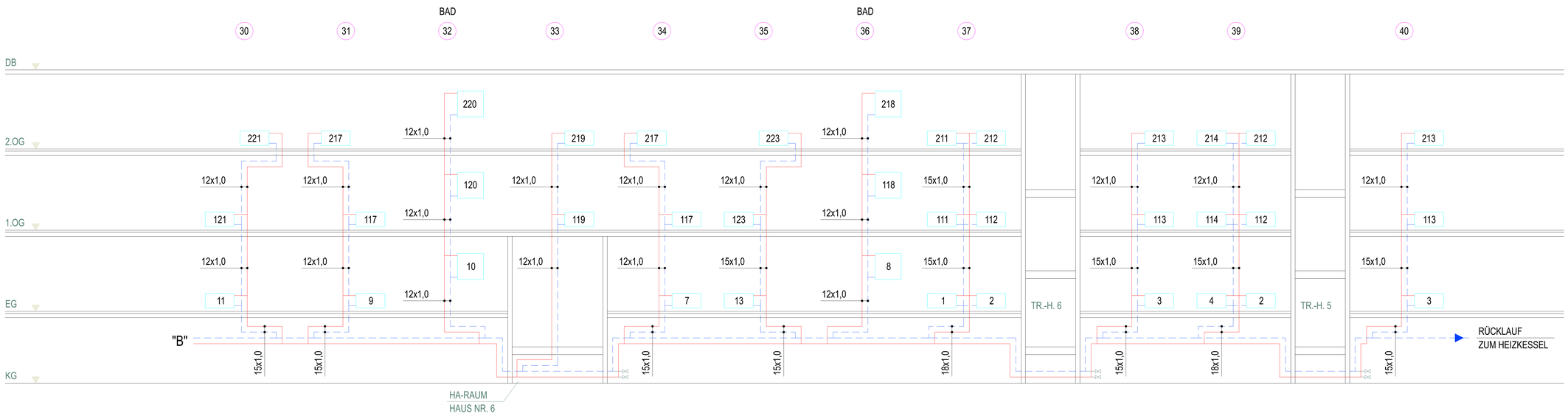
BAD
BAD
30 31 32 33 34 35 36 37 38 39 40
DB
2.OG
1.OG
EG
KG
TR.-H. 6
TR.-H. 5
"B"
RÜCKLAUF
ZUM HEIZKESSEL
HA-RAUM
HAUS NR. 6

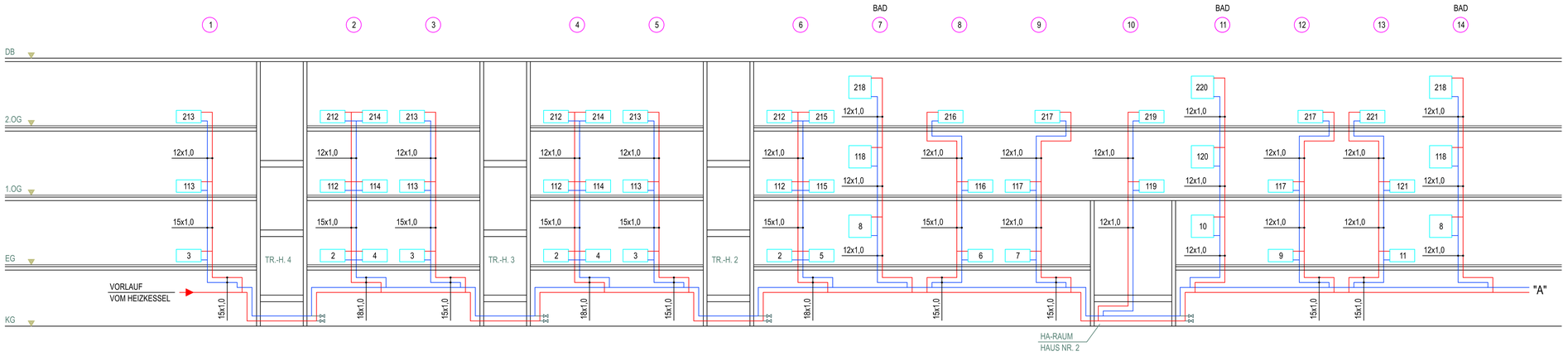

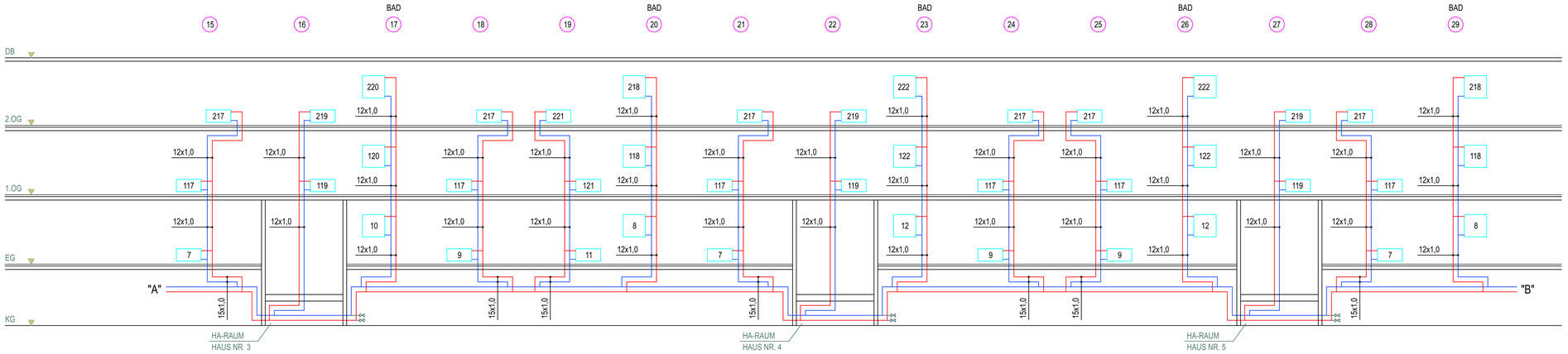

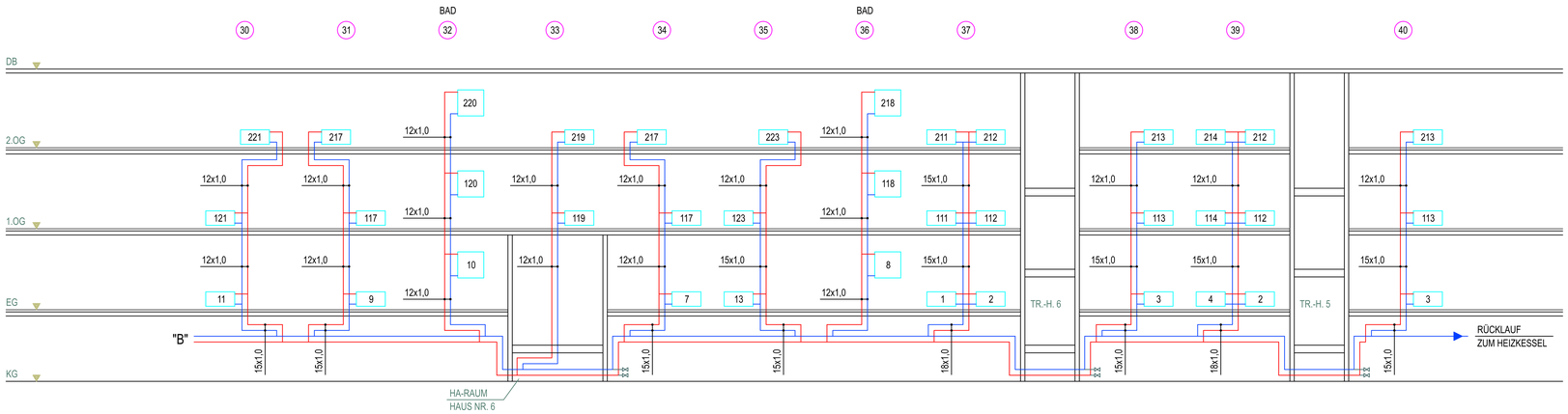

LEGENDE

RAUM-NR.	HEIZFLÄCHE
	ENTLEERUNG
29	STRANGNUMMER
	VORLAUF HEIZUNG
	RÜCKLAUF HEIZUNG

ALLE HEIZKÖRPERANSCHLÜSSE 12x1,0 mm

ÖTEC Haustechnik GmbH
Julius-Pintsch-Ring 18
15517 Fürstenwalde
Tel.: 03361 / 36 21 - 0

Revisionszeichnung

Bearbeiter: Hamann
Datum: 08.03.04

Zeichnung vom AG bestätigt:

Index	Datum	Änderung	Gezeichnet

MAUER
BERATENDE INGENIEURE
FÜR HAUS-, ENERGIE-
UND UMWELTTECHNIK

GEORG-TRESER-STRASSE 25
60599 FRANKFURT / MAIN
TELEFON: 069 - 65302315
TELEFAX: 069 - 657541
EMAIL: MBI-FFM@T-ONLINE.DE

Bauvorhaben

Bauherr

Architekt

Gewerk

Datum:	Geschoß:	Maßstab:	Zeichnungs-Nr.:
Gez.:	Gepr.:		
CAD-Name:			Blattgr.:

Plotdatum: