Draufsicht (M 1:200)

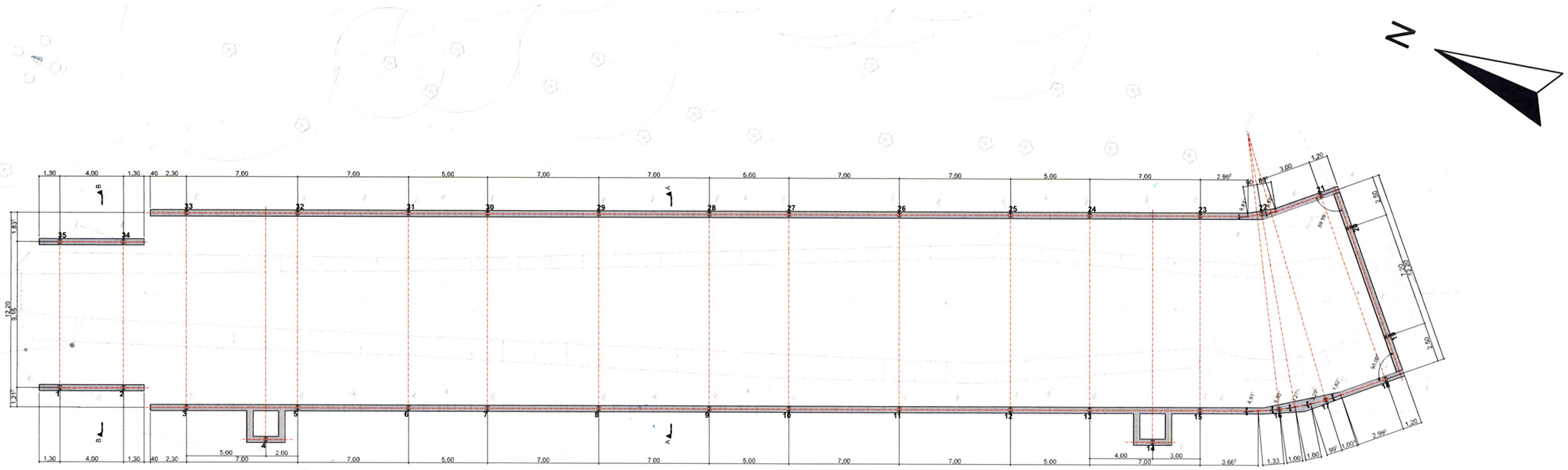

Detail I (M 1:20)

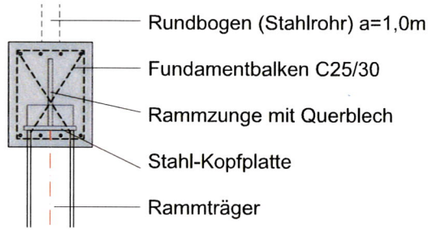

Schnitt A - A (M 1:100)

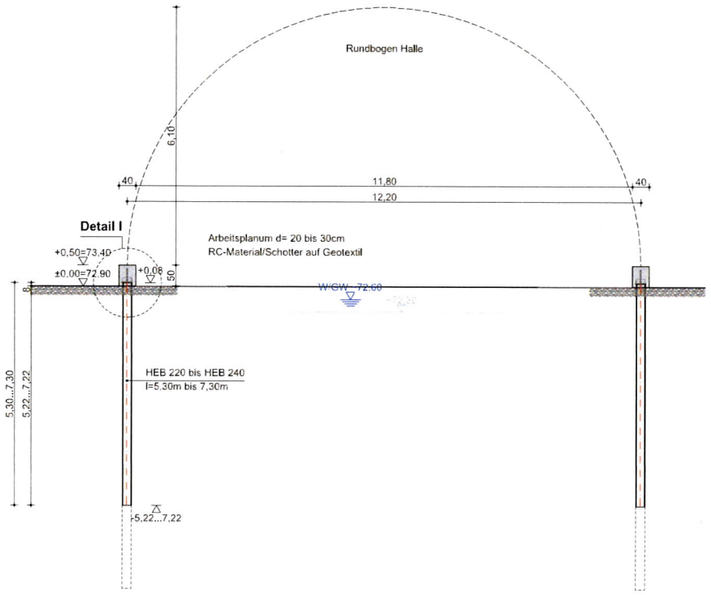
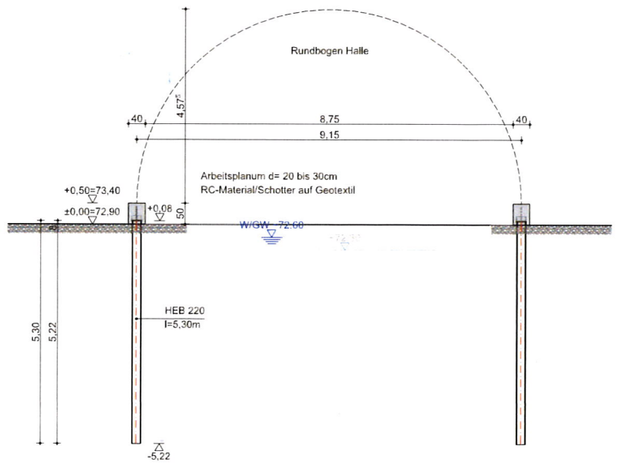
Schnitt B - B (M 1:100)