SCHNITT A - A

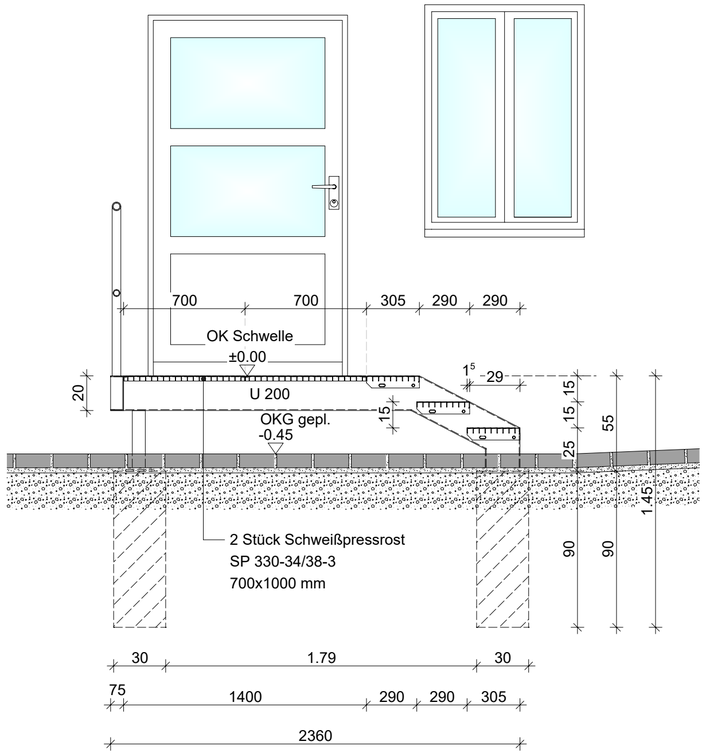

SCHNITT B - B

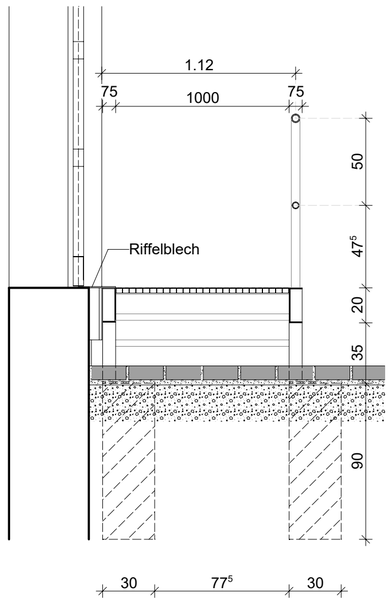

DRAUFSICHT

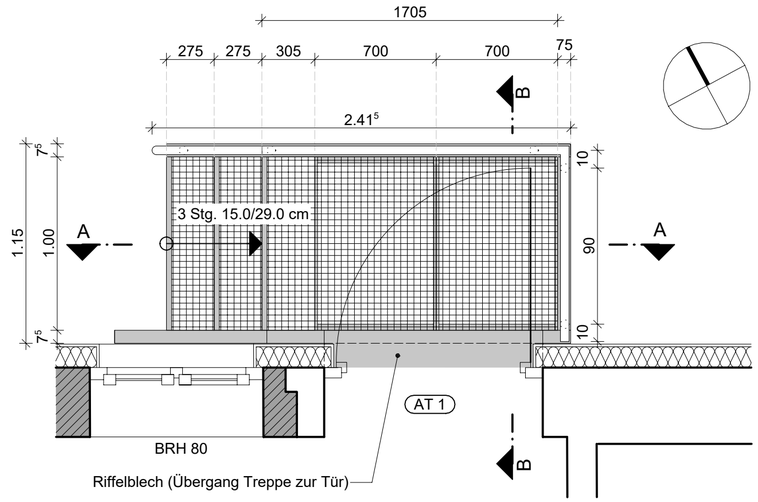

SEITENANSICHT

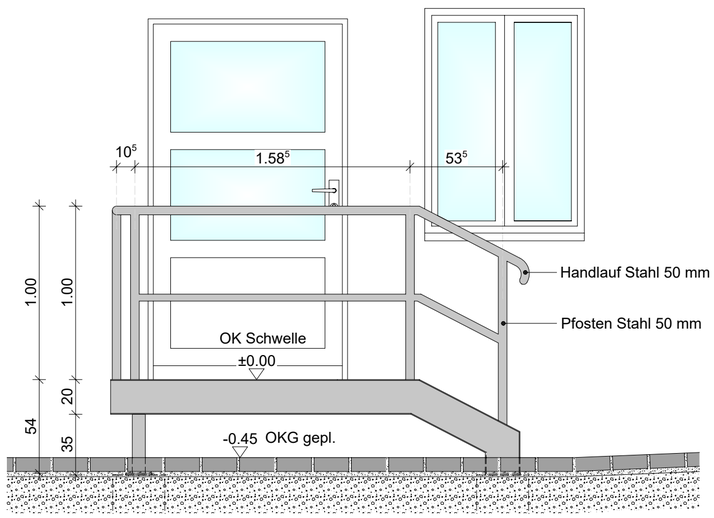

VORDERANSICHT

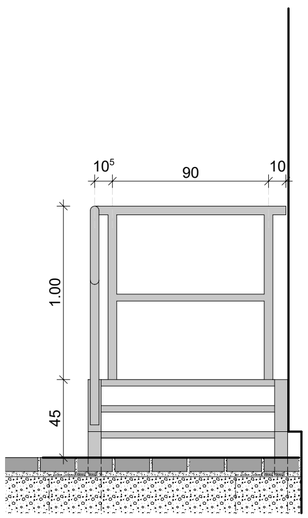

ALLE MASSE SIND AM BAU ZU PRÜFEN!

Höhensystem DHHN2016 - ±0.00 OKFF EG = + 170,24 ü. NHN

Vorhaben	Sanierung und Umnutzung eines Wohngebäudes einschl. der Nebengebäude zu einem Wohn- und Geschäftshaus Friedrich-Ebert-Straße 16 14827 Wiesenburg/Mark
Bauherr	Gemeinde Wiesenburg/Mark Schlossstraße 1 14827 Wiesenburg/Mark
Entwurfs-verfasser	architekturbüro civitas Dr. Regina Bolck & Rüdiger Reißig Ackerstraße 35 10115 Berlin TEL: (030) 2824762 / FAX: (030) 27596765
	Datum 25.11.2025
	Maßstab 1 : 25
	Zeichnungsnummer AF-DE-TR-04

DETAIL

Stahltreppe Hintereingang