Grundriss, M. 1:50

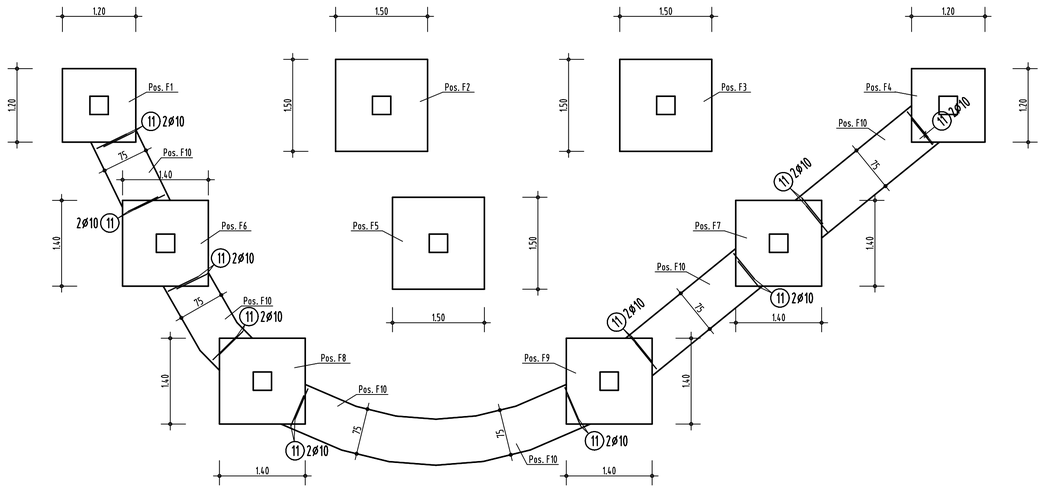

Schnitt Pos. F10, M. 1:25

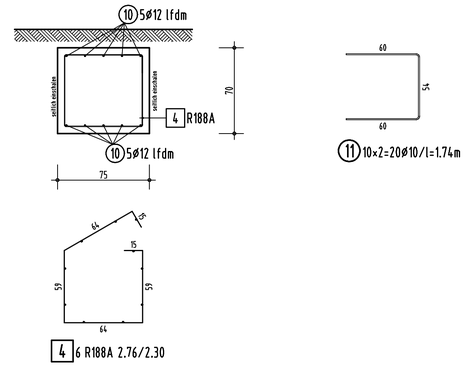

11 10×2=20ø10/l=1.74m

4 6 R188A 2.76/2.30

10 ø12... /225.00 lfdm, lü => 100cm

Die Pos. 10 ist mind. 100cm in die Einzelfundamente einzubinden.

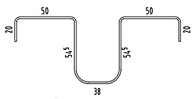

3× 2 4ø14/l=2.87m

Schnitt Pos. F2, F3 + F5, M. 1:25

3 x herstellen

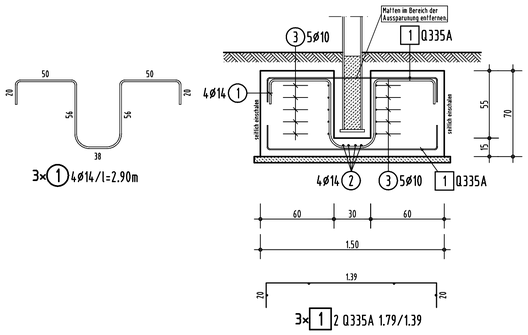

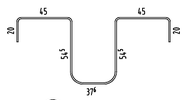

4× 5 4ø12/l=2.77m

Schnitt Pos. F6 - F9, M. 1:25

4 x herstellen

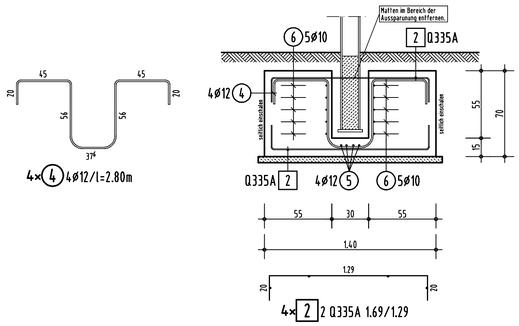

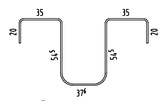

2× 8 4ø12/l=2.57m

Schnitt Pos. F1 + F4, M. 1:25

3 x herstellen

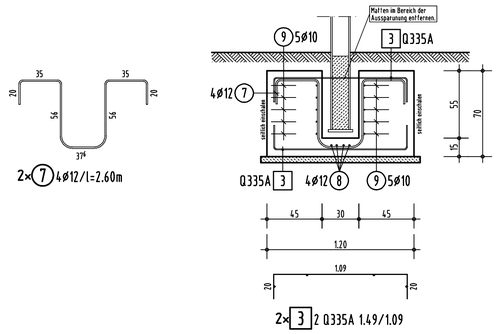

Grundriss Fundament F2, F3 + F5, M. 1:25

3 x herstellen

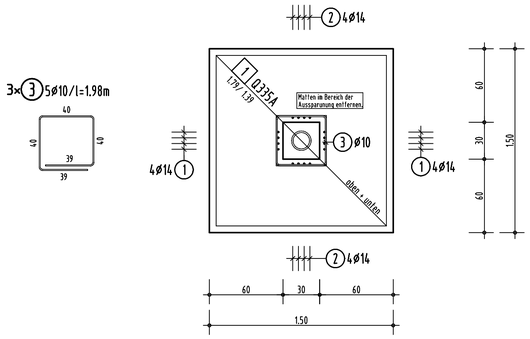

Grundriss Fundament F6 -F9, M. 1:25

4 x herstellen

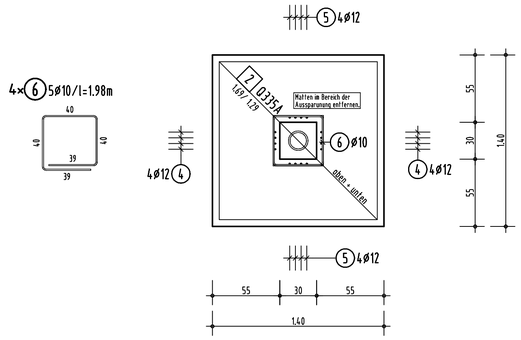

Grundriss Fundament F1 + F4, M. 1:25

2 x herstellen

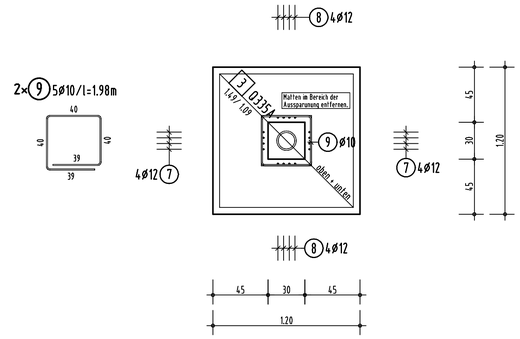

Alle Köcher sind verzahnt herzustellen

Alle Einbauteile gemäß der jeweiligen Lieferfirmen.

Abstandhalter gemäß Angabe der Bauunternehmung.

Alle Fundamente sind auf einer Sauberkeitsschicht herzustellen. Alle Fundamente sind seitlich einzuschalen.

Die Fundamente sind auf ausreichend tragfähigem Boden zu gründen. Dieses ist vom Bodengutachter zu überprüfen und zu bestätigen.

Die komplette Bewehrung wird im jeweiligen Gesamtplan dargestellt. in den jeweiligen Grundrissen, Schnitten, etc. werden manche Positionen nicht dargestellt.

Alle Maße, Aussparungen, Wärmedämmung, etc. gemäß Ausführungsplanung des Architekten.

Bei Unstimmigkeiten ist das HS Baubüro vor Baubeginn zu informieren.

Mauerwerk

Sauberkeitsschicht

Index:

Baustoffe:

Bauteil	Betongüte	Expositionsklassen	Betonstahlsorte
Fundamente	C35/40	XC2, XD1, XF2, WA	B500A(B)

Betondeckung:

Bauteil	Mindestbetondeckung c_{min}	Vorhaltemaß Δc_{dev}	Nennmaß Bet.-Deck. $c_{nom}=c_{min}+\Delta c_{dev}$
Fundamente	40 mm	15 mm	55 mm

Biegungen von Betonstählen nach Merkblatt "Betondeckung und Bewehrung"

Bei den Bestimmungen des Biegerollendurchmessers D_{min} ist DIN EN 1992-1-1/NA, Tabelle 8.1N zu beachten und nach der baufechnischen Funktion der Biegung zu unterscheiden.

Biegungen zur Kraftumleitung (Schrägstäbe oder andere gebogene Stäbe)

Mindestwerte der Betondeckung rechtwinklig zur Krümmungsebene	>100 mm und > 7 d_s : min d_{br} = 10 d_s
	> 50 mm und > 3 d_s : min d_{br} = 15 d_s
	≤ 50 mm und ≤ 3 d_s : min d_{br} = 20 d_s

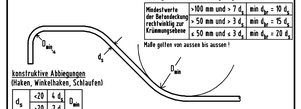

konstruktive Abbiegungen (Haken, Winkelhaken, Schlaufen)

d_s	<20	4 d_s	D_{min}
	≥20	7 d_s	

Maße gelten von aussen bis aussen! D in mm

Bei Betonstahlmatten und gesschweißter Bewehrung, die nach dem Schweißen gebogen werden, ist ebenfalls DIN EN 1992 -1-1/NA, Tabelle 8.1N zu beachten.

Abstandhalter der oberen Bewehrung nach Merkblatt "Unterstützungen" (Tab. 4)

Maximaler Verlegeabstand s für Unterstützungen		
Stäbedurchmesser d_s der oberen Bewehrung	linienförmiges Unterstützung	punktförmiges Unterstützung
d_s ≤ 6,5 mm	s = 50 cm	s = 50 cm
6,5 mm < d_s ≤ 12 mm	s = 70 cm	s = 70 cm
d_s > 12 mm	s = 70 cm	s = 70 cm

Verlegeabstand s, gilt bei punktförmigen Unterstützungen für beide Richtungen.
Verlegeabstand s, ist bei linienförmigen Unterstützungen das Achsmaß.
Bei Bauteildicken bis ca. 50 cm legt das DBV-Merkblatt die Anforderungen an die Unterstützungen fest und regelt deren Anwendung

HS BAUBÜRO
Baustatik – Bauphysik – Bauabtrauung

Dipl.-Ing. Heiner Simon
Friedrichstraße 47 ▪ 57072 Siegen
Tel. 0271-3134405 ▪ Fax 0271-3134406

Bauvorhaben:	Überdachter Wartebereich
Bauherr:	Gemeinde Wilnsdorf Marktplatz 1, 57250 Netphen
Bauort:	Überdachter Wartebereich "Höhwäldchen", 57250 Netphen

Hauptmaßstab:	Datum:	Plangröße:
1:50; 1:25	03.11.2024	A1

Bewehrungsplan:	Plannummer:	Index:
Gründung	B1	