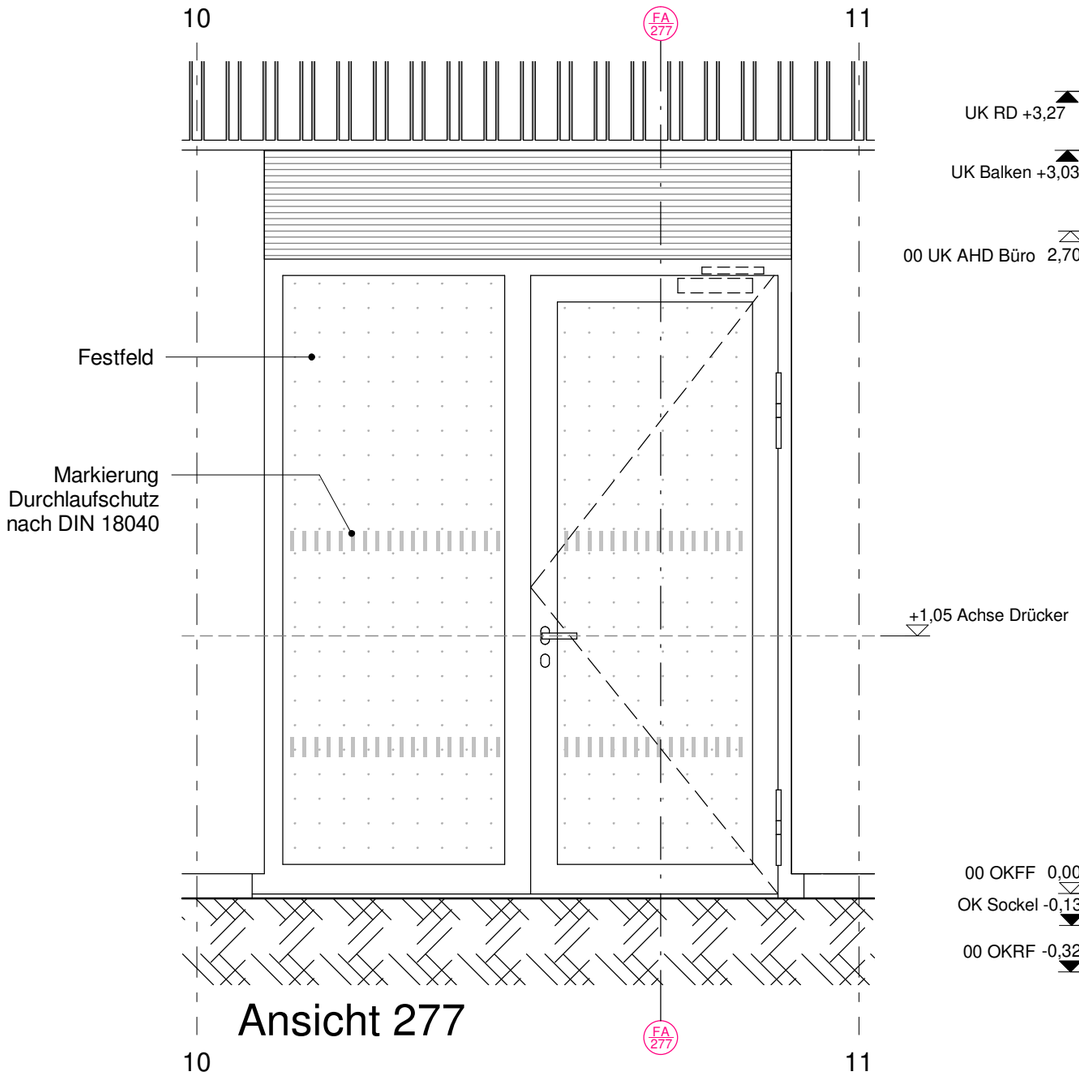

Ansicht 277

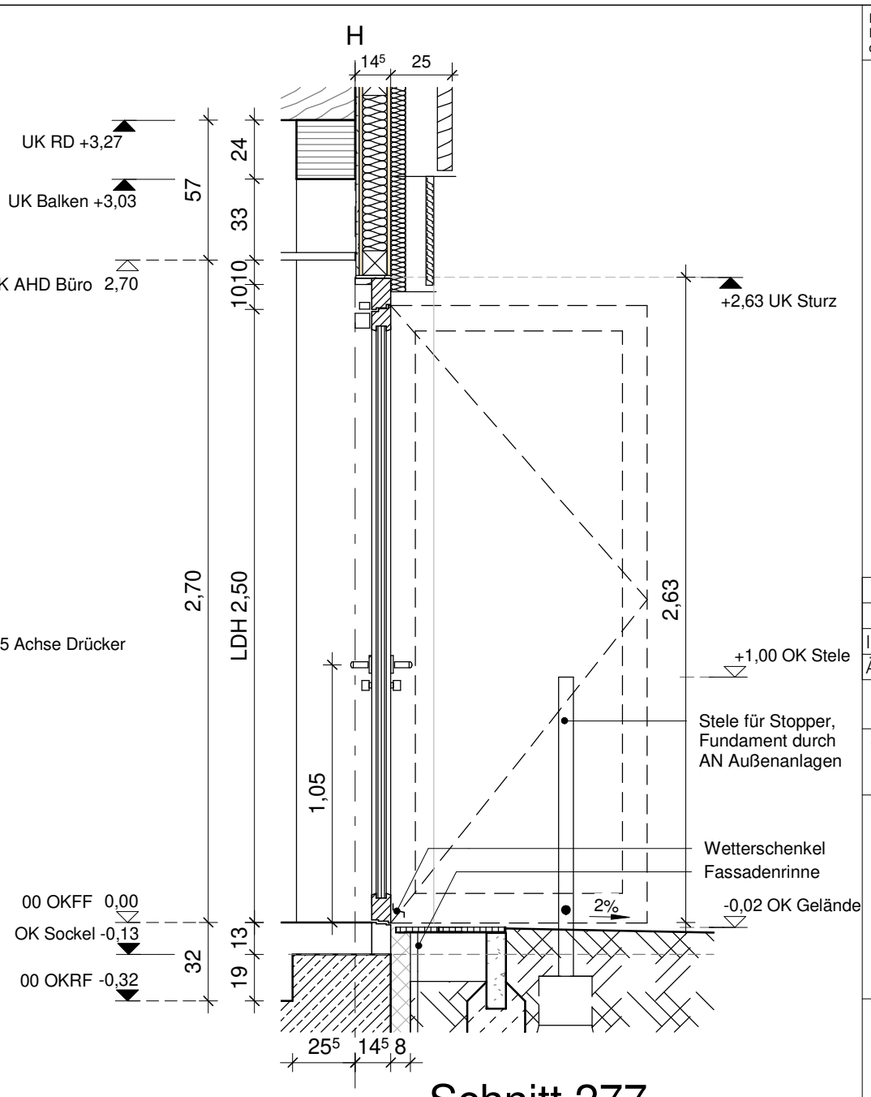

Schnitt 277

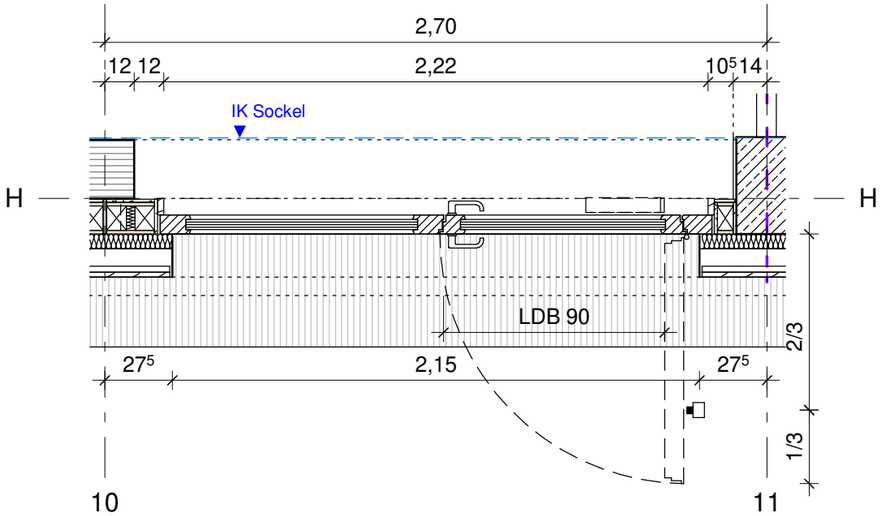

Grundriss 277

Türtyp: AT-Typ 4.1 a
Türnummer: F.009-AT1
Türart: 1 Fl. Drehtür mit Seitenfeld, Holz-Glas
Raumnummer: F.009
Raumbezeichnung: Flur Innenhof A
Ebene: EG
Fluchtweg: JA
LDH: mind. 2,05 m
LDB: mind. 90 m
Barrierefrei: JA
DIN: R
Oberfläche: Dickschichtlasur, Farbe gem. FMK (ähnlich RAL 7010)
Ausfachung: 3-fach Iso-Sonnenschutz Verglasung
Schwellenabdichtung: 20 mm Anschlag, Wetterschenkel
Schloss: Panikschloss (einwärts), Panikfunktion B (geteilte Nuss)

Türschließer: Obentürschließer, aufgesetzt, Bandgegenseite, Gleitschiene, barrierefrei
Zylinder: Profilzylinder (AN Schießanlage), mechatronisch
Türstopper: Stele mit Türstopper ohne Fanghaken
E-Einbauteile: -

Beschlag: Drücker(A) / Drücker(I)

Sonstiges: mit Bodeneinstandsprofil, Erhöhung Sockelprofil

Diese Unterlage ist urheberrechtlich geschützt. Ihre Vervielfältigung, Mitteilung oder Überlassung an Dritte, sowie die Verwertung ohne unser schriftliches Einverständnis ist untersagt und verstößt gegen den Paragraphen 106ff. UrhG und Paragraph 18 UWG und Paragraph 3 Absatz 6 VOB/B.

Index 0			08.12.2023	0
Änderung	Gefertigt	Geprüft	Datum	Index

Code
X-DT-FA-277-0

Übersichtsplan

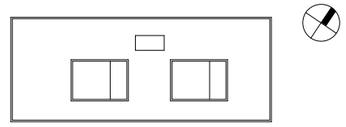

Projekt
HAB43 – Habelschwerdter Allee 43
Neubau Seminar- und Bürogebäude FU Berlin

Planungsphase
Ausführungsplanung

Spezifikation/Gewerk
Architektur

Planinhalt
AT-Typ 4.1a F.009-AT1 Flur, Innenhof A, Süd

Plannummer		Index	Status
020-HWGP-AR-5-X-DT-FA-277-0-F		0	Freigabe
Erstelldatum	Maßstab 1 : 25	Indexdatum 08.12.2023	Format A3
Dateiname 020_HAB43_Zentraldatei		Gefertigt RR	Geprüft AG/DK

Bauherrin
Freie Universität Berlin
Referat III - Technische Abteilung
Rüdesheimer Straße 54-56
14197 Berlin
Telefon 030 / 838 51145
Telefax 030 / 838 451145
ta@fu-berlin.de