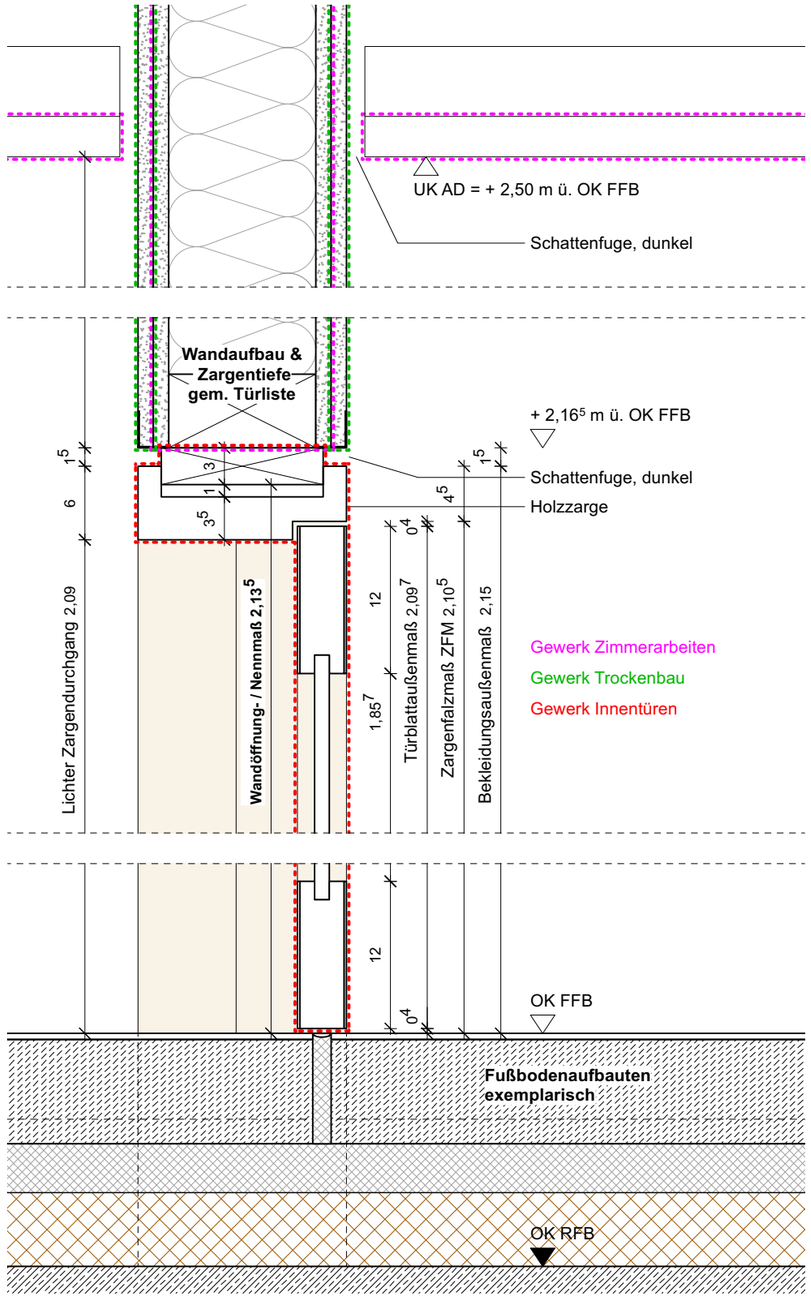

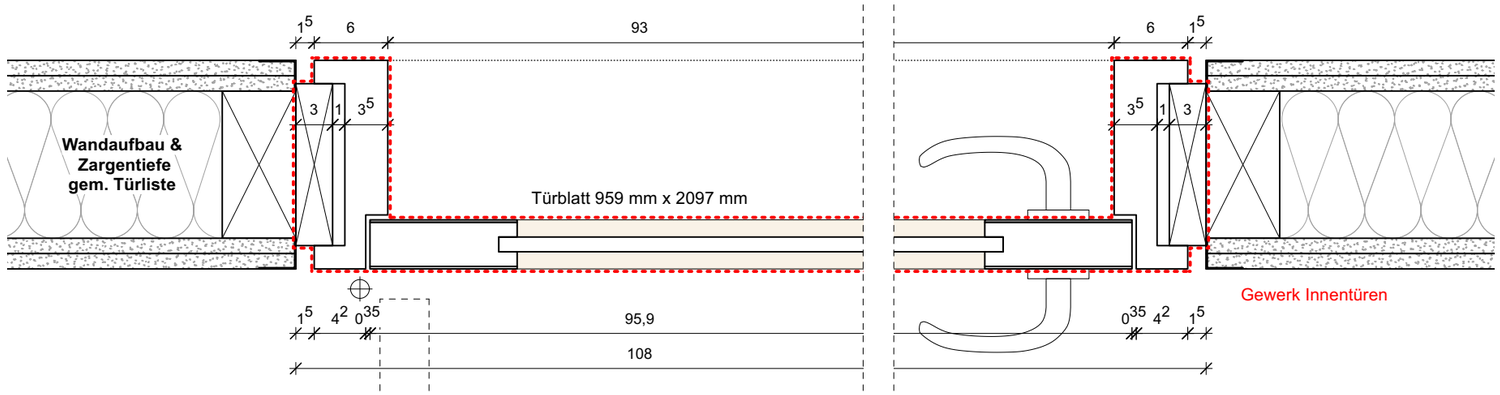

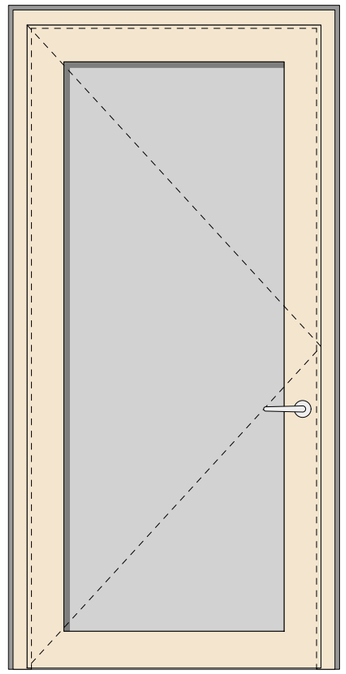

NA_D5-02 **Vorabzug**

Glastuer

A	E	F	H	K	L	M	S	T	02860101
Architekt	Elektro	Freiant	Heizung	Küchenpl.	Lüftung	Medizint.	Sanitär	Tragwerk	Projekt- Nr.

Kita Nachtigallenweg

LHS Stuttgart, Hochbauamt 65
Hauptstätter Str. 66, 70178 Stuttgart
Kamm Architekten PartmbB
Silberburgstraße 129 A, 70176 Stuttgart

Maßstab	1:5 / 1:20
Blattgröße	DIN A3
Gez. / Datum	02.03.2026

Planart	Plan-Nr.	Bezeichnung	Sonstiges	Index