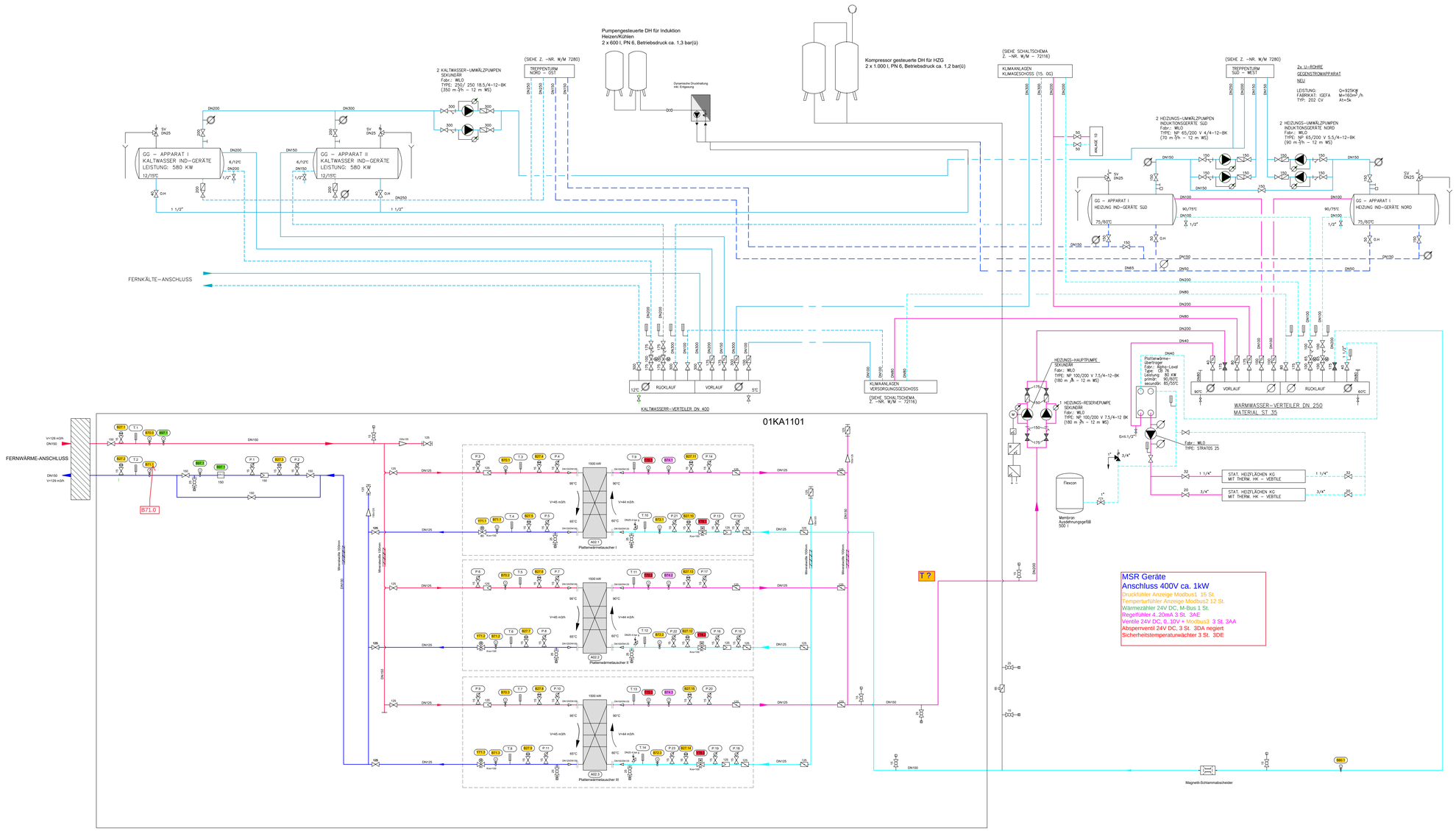

Tag	Einheit	1KA111-A02.1	1KA111-A02.2	1KA111-A02.3	1KA111-A05.1	1KA111-A05.1	1KA111-A05.1	1KA111-A05.1
Material		AISI316L	AISI316L	AISI316L	·	·	·	·
Durchfluss	m³/hr	44,6	44,6	44,6				
Druckverlust	bar	0.12	0.12	0.12				
Heiz-/ Kühlleistung	kW	1500	1500	1500				
Drehzahl	RPM							
Förderhöhe	m (WS)				·	·	·	·
Temperatur-Primärseite	°C	95/65	95/65	95/65				
Temperatur-Sekundärseite	°C	90/60	90/60	90/60				
Volumen	m³				1	0,6	1	0,6
Nennweite 1	DN	100	100	100	25	25	25	25
Nennweite 2	DN	100	100	100				

LEGENDE

	WW Vorlauf		Rückschlacklappe
	WW Rückauf		Absperrventil (metallisch dichtend)
	HW Vorlauf		Pumpe
	HW Rücklauf		3-Wege Ventil
	KW Vorlauf		Überströmventil
	KW Rücklauf		Wärmemengenzähler
	Dampfleitung		Schlammabscheider mit Magnetstab
	Kondensatleitung		Druckhaltung
	Wrasen		Liefer- und Leistungsumfang
	Absperrventil		Revisionswolke
	Absperrventil-Stahlgussarmaturen		Gebäudewand
	Motor - Regelventil		Absperrklappe mit Kappe
	Motor - Regelventil Stahlgussarmaturen		Isolierung
	Absperrklappe		
	Manometer		
	Drucktransmitter		
	Tauchtemperatur-Fühler		
	Thermometer		
	Sicherheitsventil		
	Schmutzfänger		
	Plattenwärmetauscher		
	Absperrklappe mit Schneckenrad		
	Kugelhahn		
	Schmutzfänger		
	Stellventil (Auf/Zu)		
E	Entleerung		
L	Entlüftung		

Anmerkungen:

1. Es sind Ultraschall-Wärmemengenzähler zu verwenden. Entsprechende Anforderungen an die Ein- und Auslaufstrecke sind zu berücksichtigen.
2. Isolierung gemäß GEG MiWÖ mit Stahlblechummantelung. DN = Dämmstärke bis DN100. größere DN100= Dämmstärke 100mm.
3. Regelventile wurden im Rücklauf auf der Sekundärseite als auch auf der Primärseite mit DN80 ausgeführt.
   Festlegung zum Einsatz von Absperrarmaturen:
   Kugelhahn: Ausschließlich für Entlüftung und Entleerung
   Primärseite: metallisch dichtend Absperrventile für Klappen, Ventile für Manometer und Drucktransmitter.
   Sekundärseite: Weichdichtende Absperrklappen mit Rasthebel für Nenndurchmesser kleiner DN65.
   Weichdichtende Absperrklappen mit Schneckenrad für Nenndurchmesser ab DN65.
4. Bei den nicht zugewiesenen Tags (...) handelt es sich um Empfehlungen für die Betriebsüberwachung sowie lokalen Anzeigen.
5. Wärmemengenzähler (WMZ) - Einbauhinweise:
   Allgemeine Vorgaben:
   - Vermeidung des Einbaus am höchsten Punkt im Rohrleitungssystem
   - Einbauort mit geradem, horizontalem Verlauf der Einlaufstrecke wählen
   - Mindestabstand zwischen Messaufnehmer und Pumpen/Ventilen einhalten

Entwurfsplanung ☐ ELEKTRO ☐ M.S.R. ■ HEIZUNG ■ KÄLTE ☐ LÜFTUNG ☐ SANITÄR

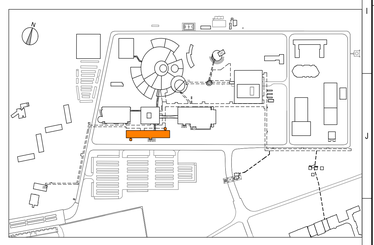

ALLE MAßE SIND BAUSEITS ZU PRUEFEN!

GEBAEUDE-EBENEN

+ 0.17[1] = 205.47[2] m ueb. NHN

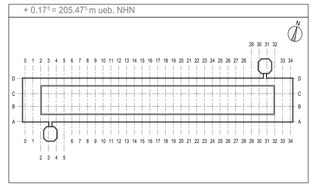

AM	Revisionsänderung	25.09.2025	M. Maierhof
AL	Anlassungen gem. Leerstellen	29.08.2025	M. Maierhof
AK	Anpassungen gem. Leerstellen	22.08.2025	M. Maierhof
AJ	Anpassungen/Ergänzungen Kälte + Lüftung	20.04.2025	M. Maierhof
AI	Tags, Anschlüsse und Schlüsselnummer	31.03.2025	M. Maierhof
AH	Anpassung Kälte/Heiz. Hauptverteiler	04.01.2023	N. Abbouzi
AG	Anpassung Gesamt Verteilungen	19.01.2022	N. Abbouzi
AF	Anmerkungen und Anpassungen	15.11.2021	N. Abbouzi
AE	Anmerkungen gem. neue Vorlage Layout	19.10.2020	N. Abbouzi
AD	Anpassung an neuen Gebäudeplan, Anbindung an Kälte, Anpassung Tags, Anpassung an Vorlage Layout und an Revisionsgrundlagen	19.09.2020	N. Abbouzi
AC	Entwurfsplanung	23.07.2019	N. Abbouzi
AB	Vorplanung	18.06.2018	A.Francis
AA	Vorplanung	10.06.2018	A.Francis
INDEX	ÄNDERUNG	DATUM	NAME

MASSTAB

SICHTVERMERK

	TAG	NAME
ZINTN	29.08.2025	M. Maierhof
GEZ	29.08.2025	M. Maierhof
DEPIN	29.08.2025	J. Zahner

Sendezentrum Mainz-Lerchenberg
Hochhaus

AT H/K

Heizung- und Kaelte

Fließschema

595054_HH_SCM_542001

DATEI: 317349 HH.dwg

317349

ZDF

ERSATZ FUER:

PLANGROESSE: A0

EBENE:

RAUM:

ANLAGE:

BLATT-NR.:

ZV-

Proje: 001-XX-VAX-SC_ANPASSUNG_MW.CTB