110h6	0 / -0,022
Paßmaß	Abmaße

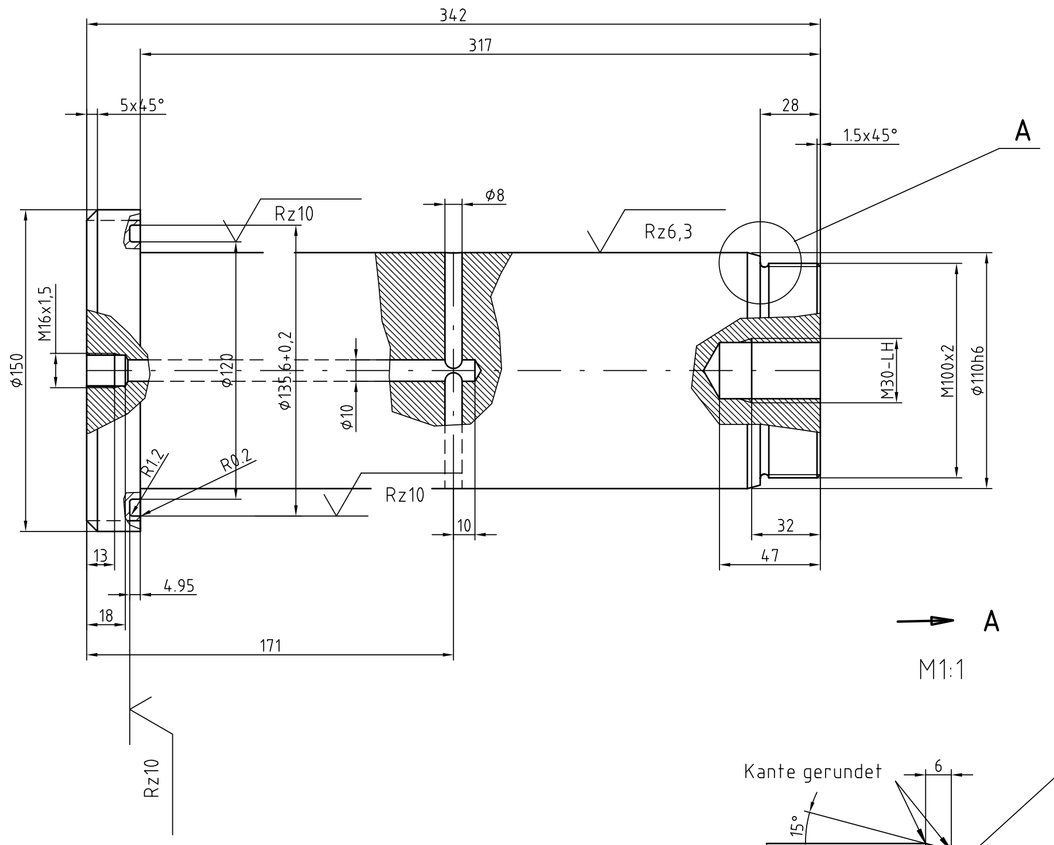

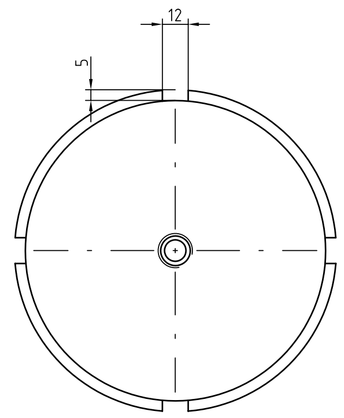

A

M1:1

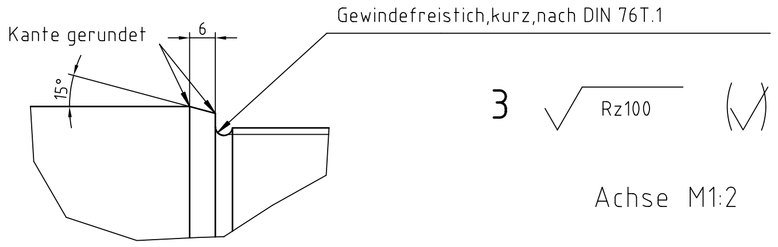

3 Rz100

Achse M1:2

130h11	0 / -0,250
Paßmaß	Abmaße

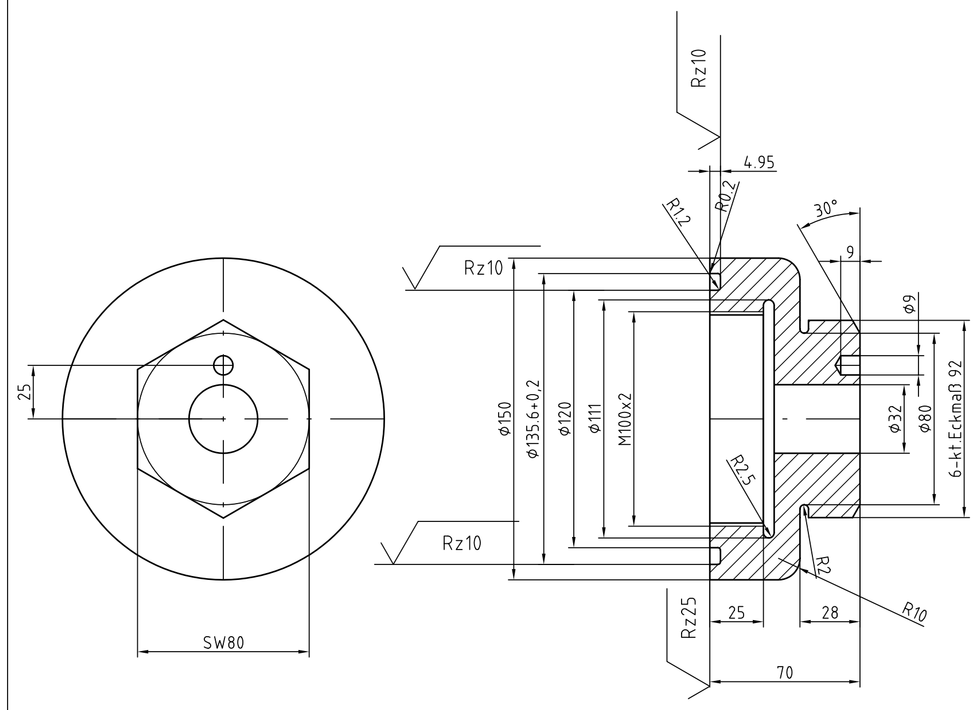

4 Rz100

Mutter M1:2

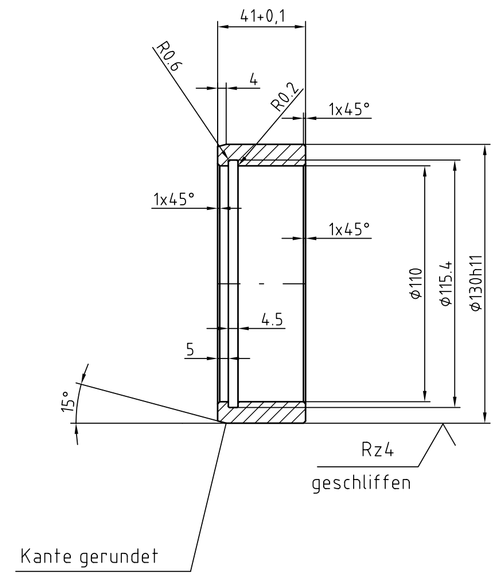

5 Rz10

Distanzring M1:2

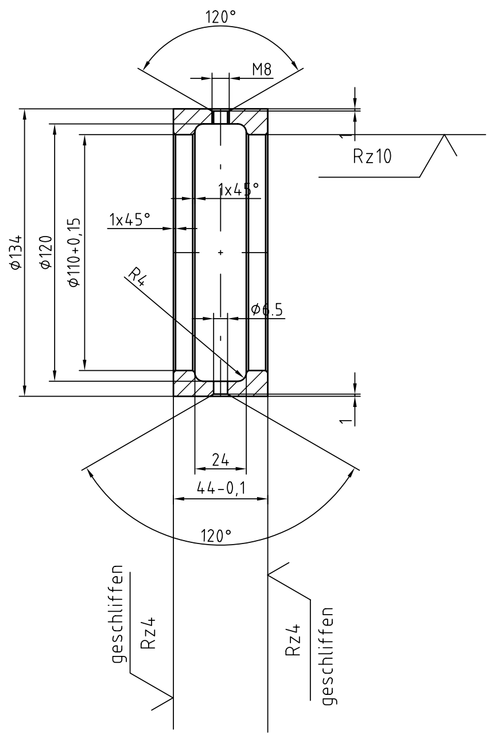

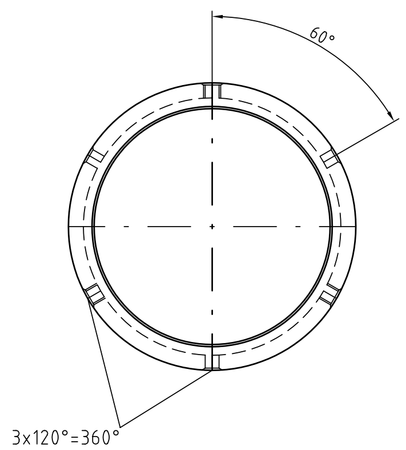

6 Rz100

Distanzring M1:2

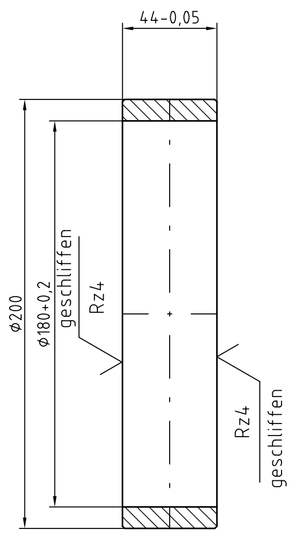

7 Rz25

Distanzring M1:2

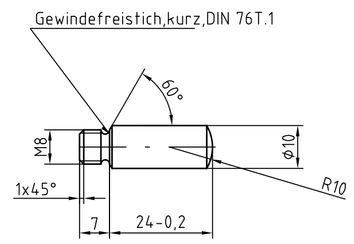

8

Distanzstift M2:1

Arbeitsgemeinschaft Schleusentore Mosel

Genehmigt Bonn, den _____ Bundesminister für Verkehr	Im Auftrag	
Geprüft - Genehmigt Mainz, den _____ Wasser- und Schifffahrtdirektion Südwest	Im Auftrag	
Aufgestellt :	**Gährs**	Leitender Baudirektor
Trier, den _____	**Nettekoven**	Bauoberamtsrat
Zeichnung gefertigt/bearbeitet :	**Fischer**	Dipl. - Ing.
Trier, den		

Wasser- und Schifffahrtsdirektion Südwest
Wasser- und Schifffahrtsamt Trier

OrgEinh Amt	OrgEinh AB	BWaStr Nr	BWaStr ZB	Kilometer	S	Koordinaten rechts	Koordinaten hoch
5 1 7		3 2		2 2 9 8 7			

Objektbenennung : Schiffsschleusenanlage Müden, Fankel, Zeltingen, St. Aldegund, Stadtbredimus, Enkirch, Ersatz-Enkirch

Objektteil : Schleusentore, Obertor

Einzelheit : Rollenwagen

ObjektIdentNr. OArt	Objekt- Teil	Objekt- ZK	O B	Entwurf Nr.	Maßstab :
					M 1:2; 2:1
				Zeichnung Nr. E99-0522-05.06	Blatt Nr. 3/5

Die Übereinstimmung mit der Ausführung wird bestätigt:

Datum _____ Unterschrift, Funktionsbezeichnung _____

TRIER WSA