20H7	+0,021	0
110H7	+0,035	0
80H8	+0,046	0
Paßmaß	Abmaße	

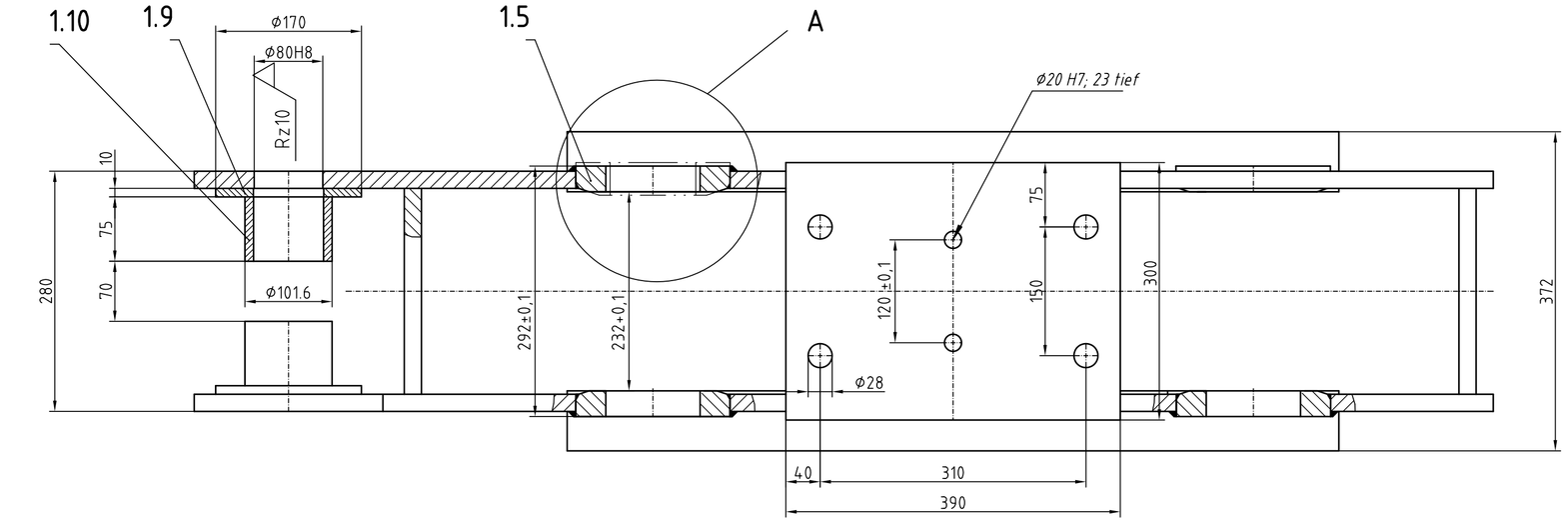

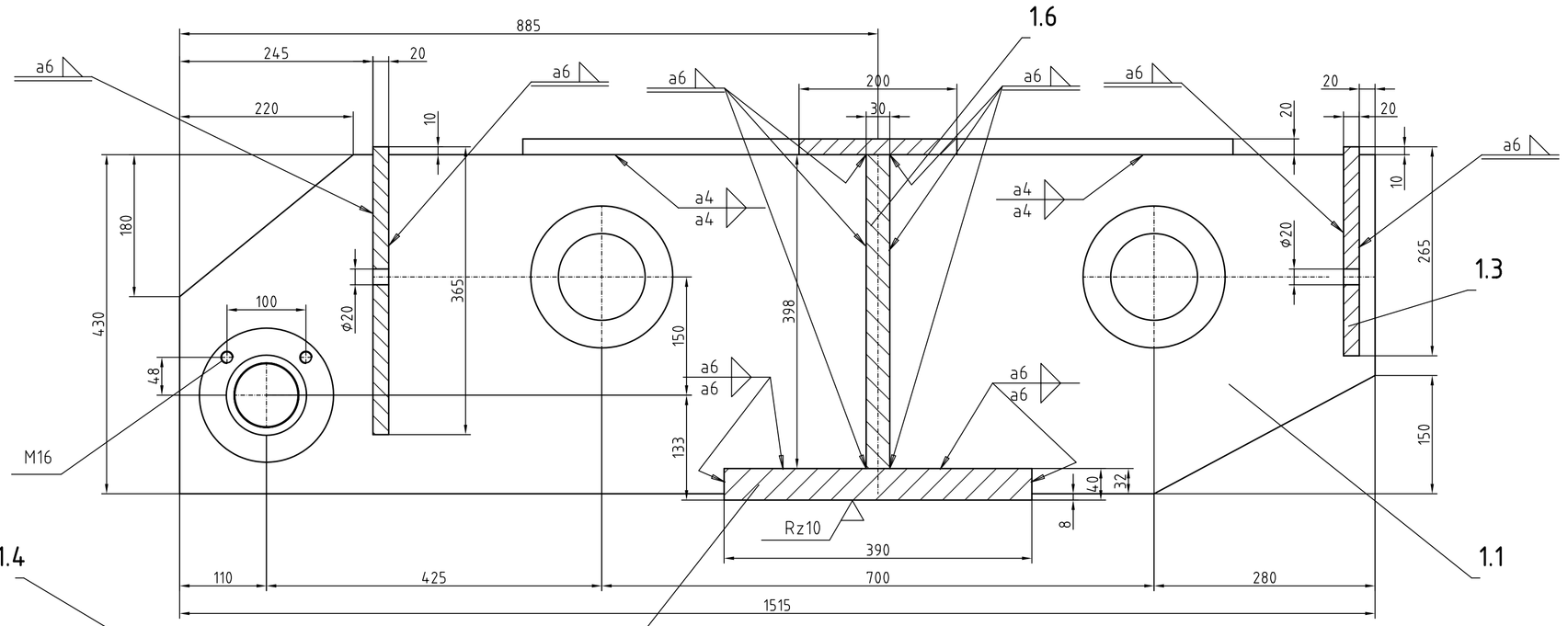

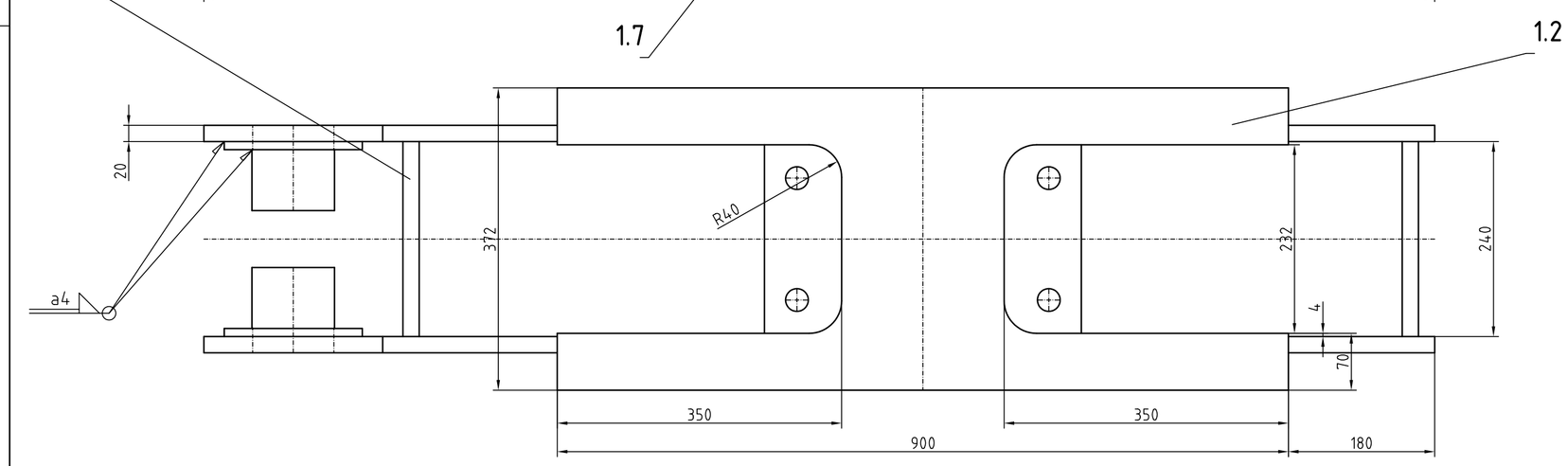

→ A

M 1 : 2

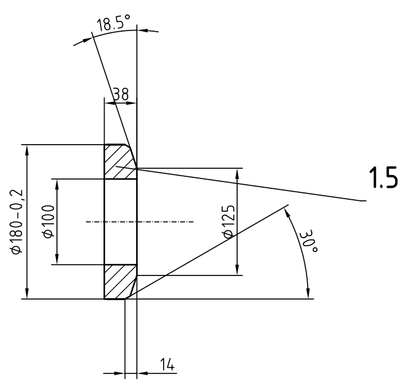

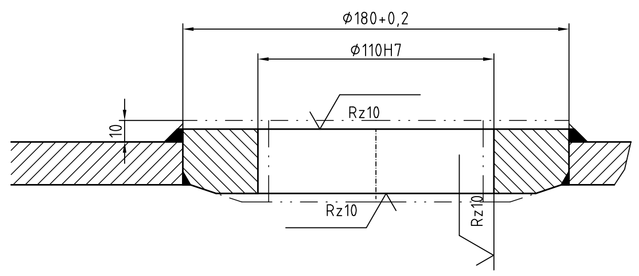

1 roh

Gehäuse M1:5

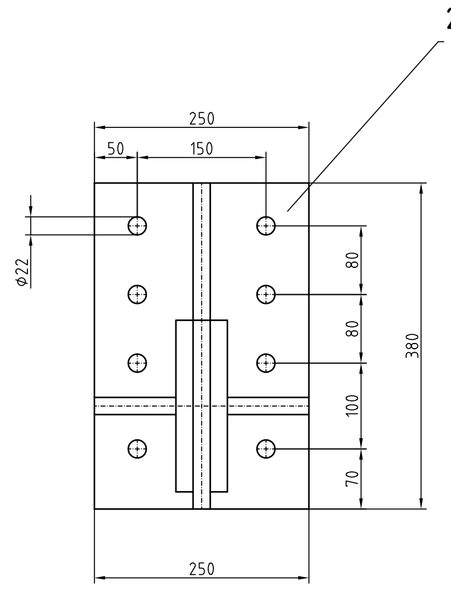

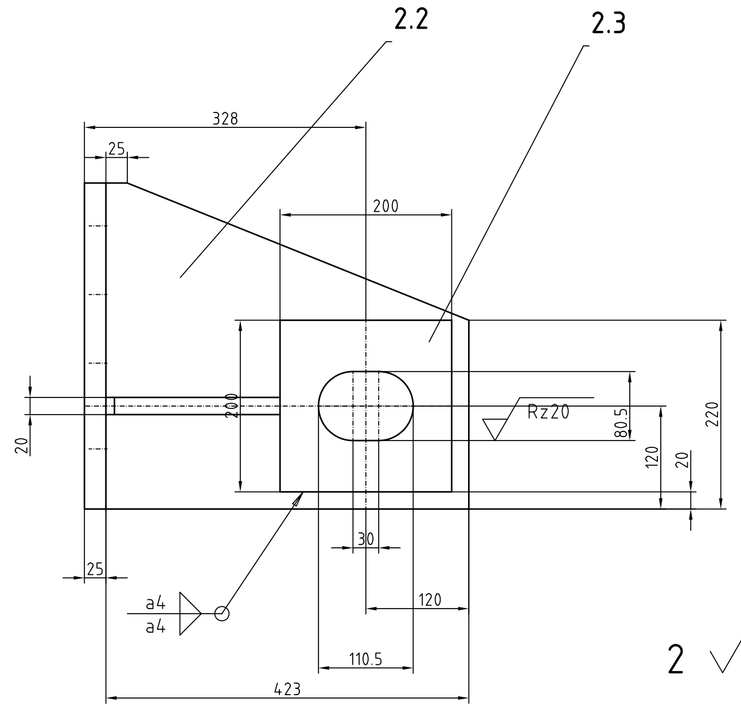

2 roh

Aufhängung M1:5

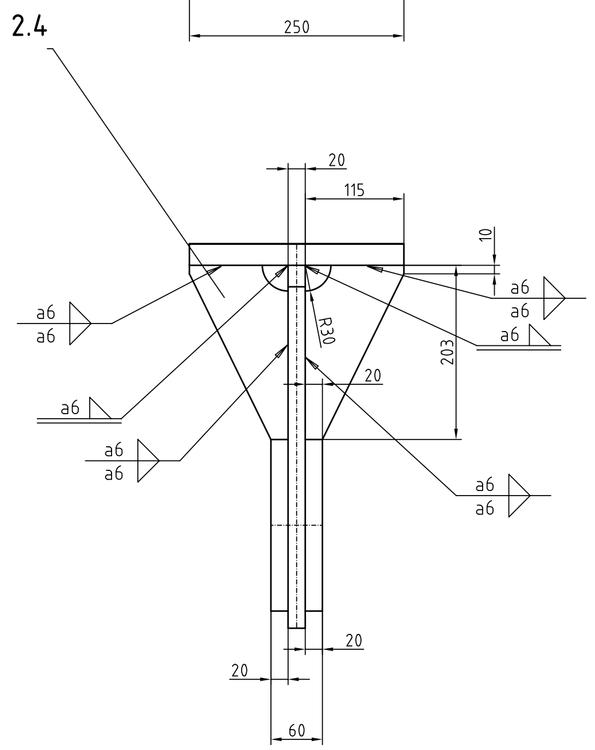

Arbeitsgemeinschaft Schleusentore Mosel		
Genehmigt Bonn, den Bundesminister für Verkehr	Im Auftrag	
Geprüft - Genehmigt Mainz, den Wasser- und Schifffahrtdirektion Südwest	Im Auftrag	
Aufgestellt : Trier, den	**Gährs**	Leitender Baudirektor
	Nettekoven	Bauoberamtsrat
Zeichnung gefertigt/bearbeitet : Trier, den	**Fischer**	Dipl. - Ing.

Wasser- und Schifffahrtsdirektion Südwest
Wasser- und Schifffahrtsamt Trier

OrgEinh Amt	AB	BWaStr Nr	ZB	Kilometer	S	Koordinaten rechts	hoch
5 1 7		3 2		2 2 9 8 7			

Objektbenennung : Schiffsschleusenanlage Müden, Fankel, Zeltingen, St. Aldegund, Stadtbredimus, Enkirch, Ersatz-Enkirch

Objektteil : Schleusentore, Obertor

Einzelheit : Rollenwagen

ObjektIdentNr. OArt	Objekt- Teil	ZK	OB	Entwurf Nr.	Maßstab :
					M 1:5; 1:2
				Zeichnung Nr. E99-0522-05.06	Blatt Nr. 2/5

Die Übereinstimmung mit der Ausführung wird bestätigt:

Datum

Unterschrift, Funktionsbezeichnung

TRIER WSA