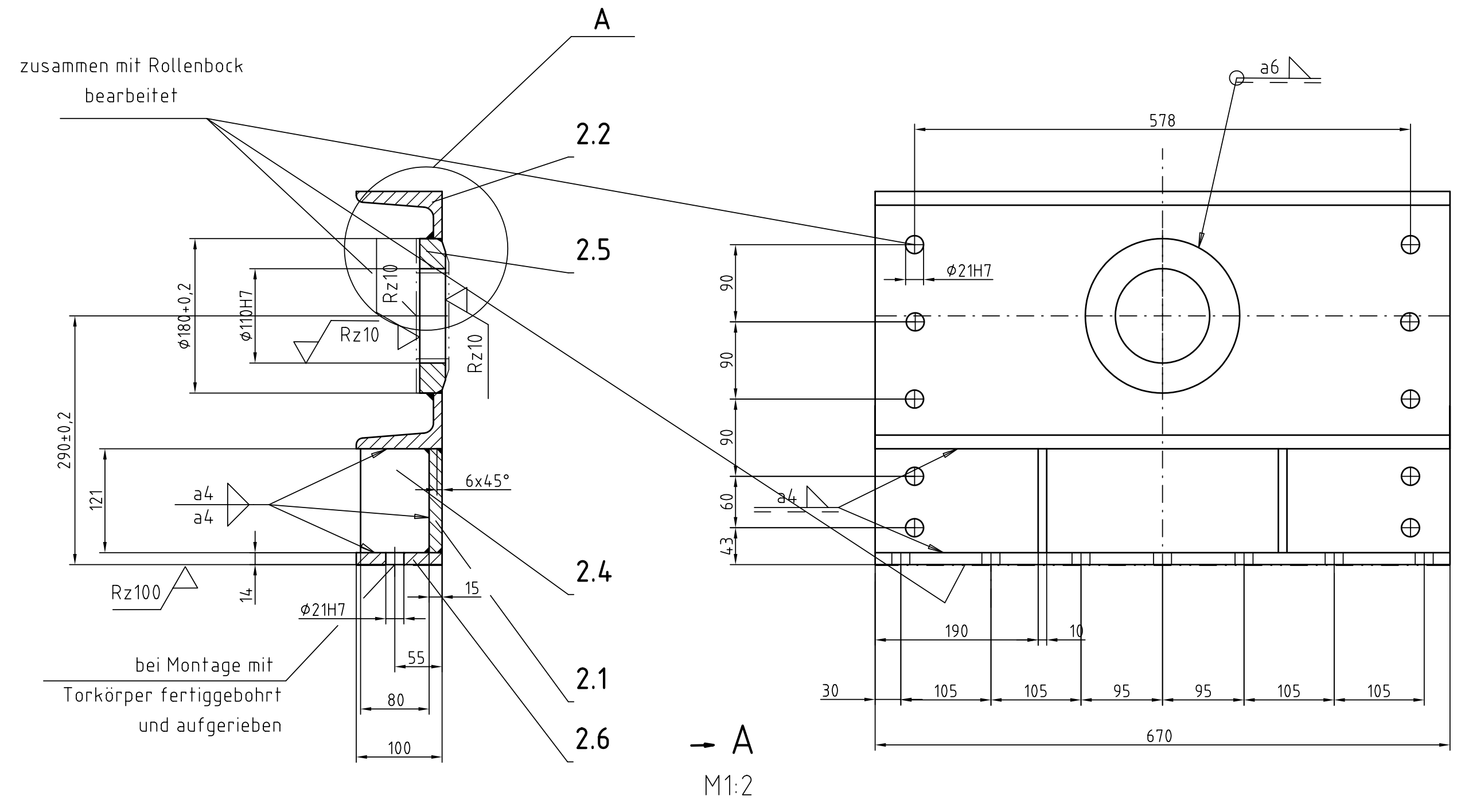

→ A
M1:2

110H7	+0,035 / 0
21H7	+0,021 / 0
Paßmaß	Abmaße

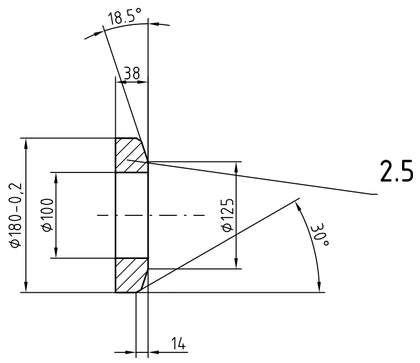

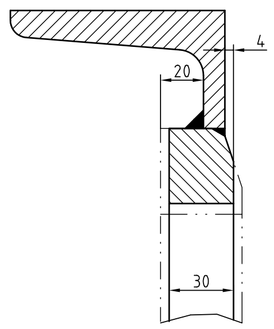

2 √ roh (√)

Seitenwand M1:5

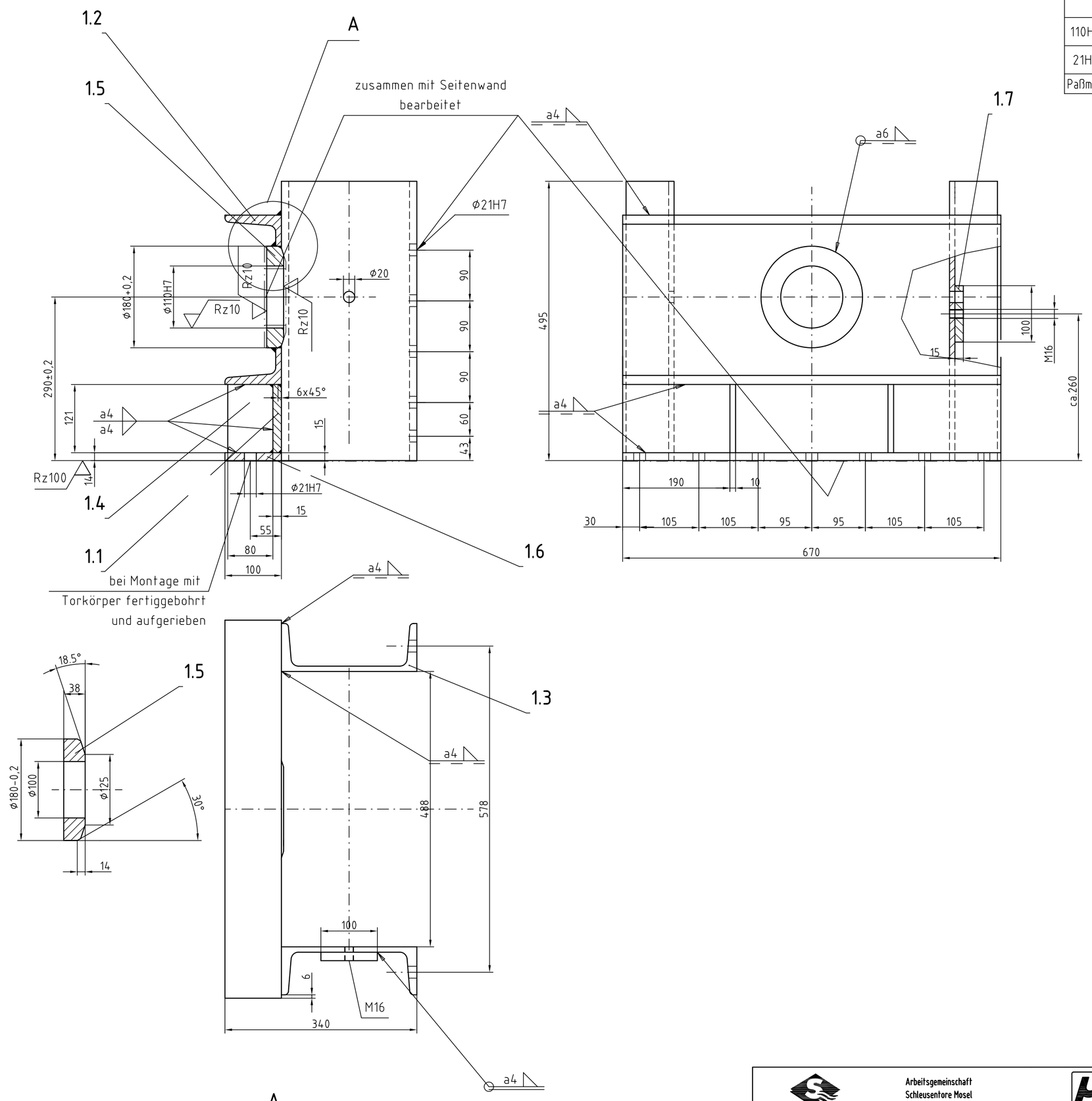

110H7	+0,035 / 0
21H7	+0,021 / 0
Paßmaß	Abmaße

→ A
M1:2

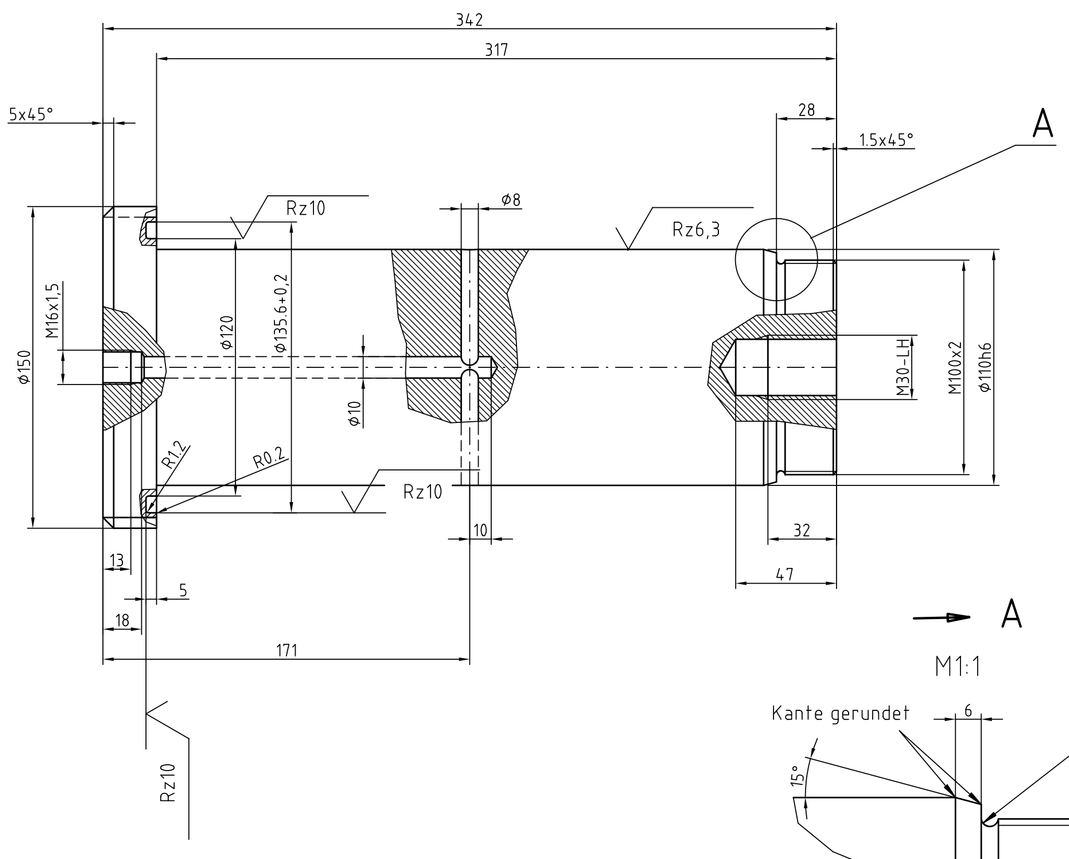

→ A
M1:1

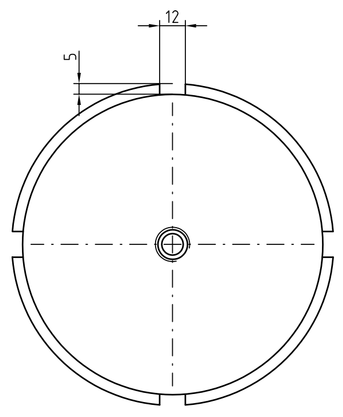

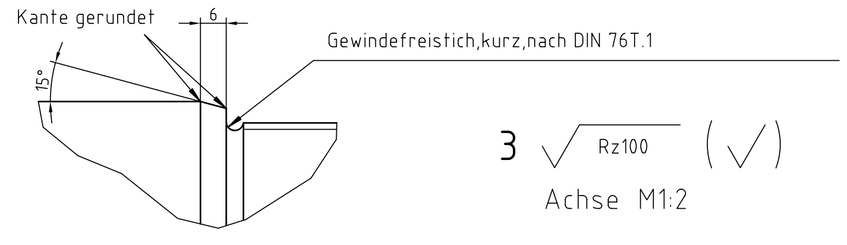

3 √ Rz100 (√)

Achse M1:2

110h6	0 / -0,022
Paßmaß	Abmaße

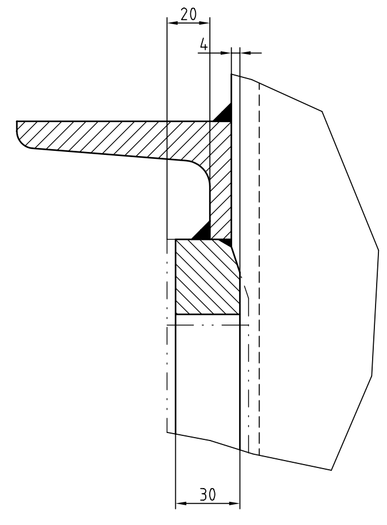

1 √ roh (√)

Rollenbock M1:5

Arbeitsgemeinschaft Schleusentore Mosel

Genehmigt Bonn, den ..... Bundesminister für Verkehr	Im Auftrag	
Geprüft - Genehmigt Mainz, den ..... Wasser- und Schifffahrtdirektion Südwest	Im Auftrag	
Aufgestellt : Trier, den	**Gährs**	Leitender Baudirektor
	Nettekoven	Bauoberamtsrat
Zeichnung gefertigt/bearbeitet : Trier, den	**Fischer**	Dipl. - Ing.

Wasser- und Schifffahrtsdirektion Südwest
Wasser- und Schifffahrtsamt Trier

OrgEinh Amt	AB	BWaStr Nr	ZB	Kilometer	S	Koordinaten rechts	hoch
517		32		229,87			

Objektbenennung : Schiffsschleusenanlage Müden, Fankel, Zeltingen, St. Aldegund, Stadtbredimus, Enkirch, Ersatz-Enkirch

Objektteil : Schleusentore, Obertor

Einzelheit : Untere mittlere Stützrolle

ObjektidentNr. OArt	Objekt- Teil	ZK	OB	Entwurf Nr.	Maßstab :
					M 1:5; 1:2, 1:1
				Zeichnung Nr. E99-0522-05.05	Blatt Nr. 2/3

Die Übereinstimmung mit der Ausführung wird bestätigt:

Datum

Unterschrift, Funktionsbezeichnung

TRIER WSA