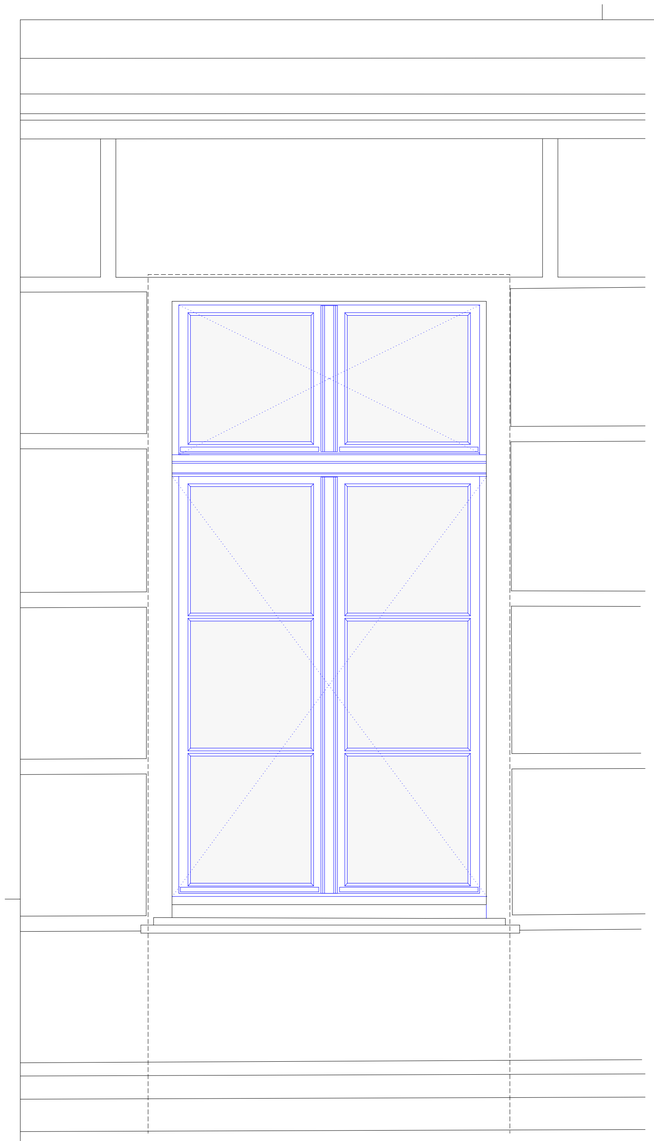

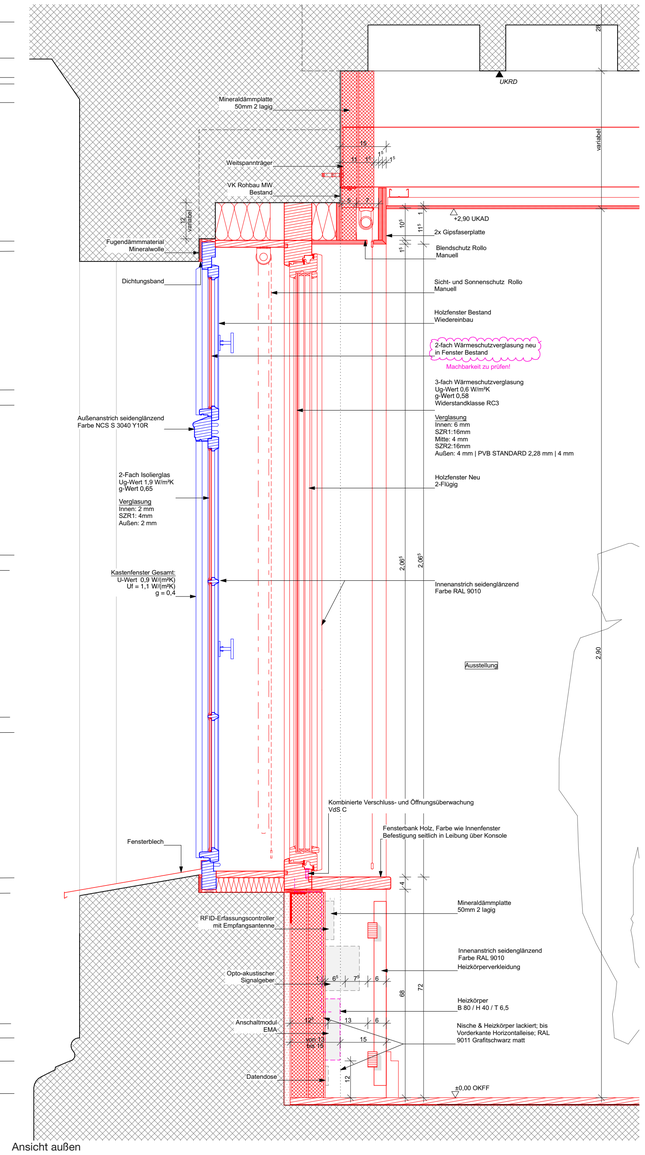

Ansicht außen

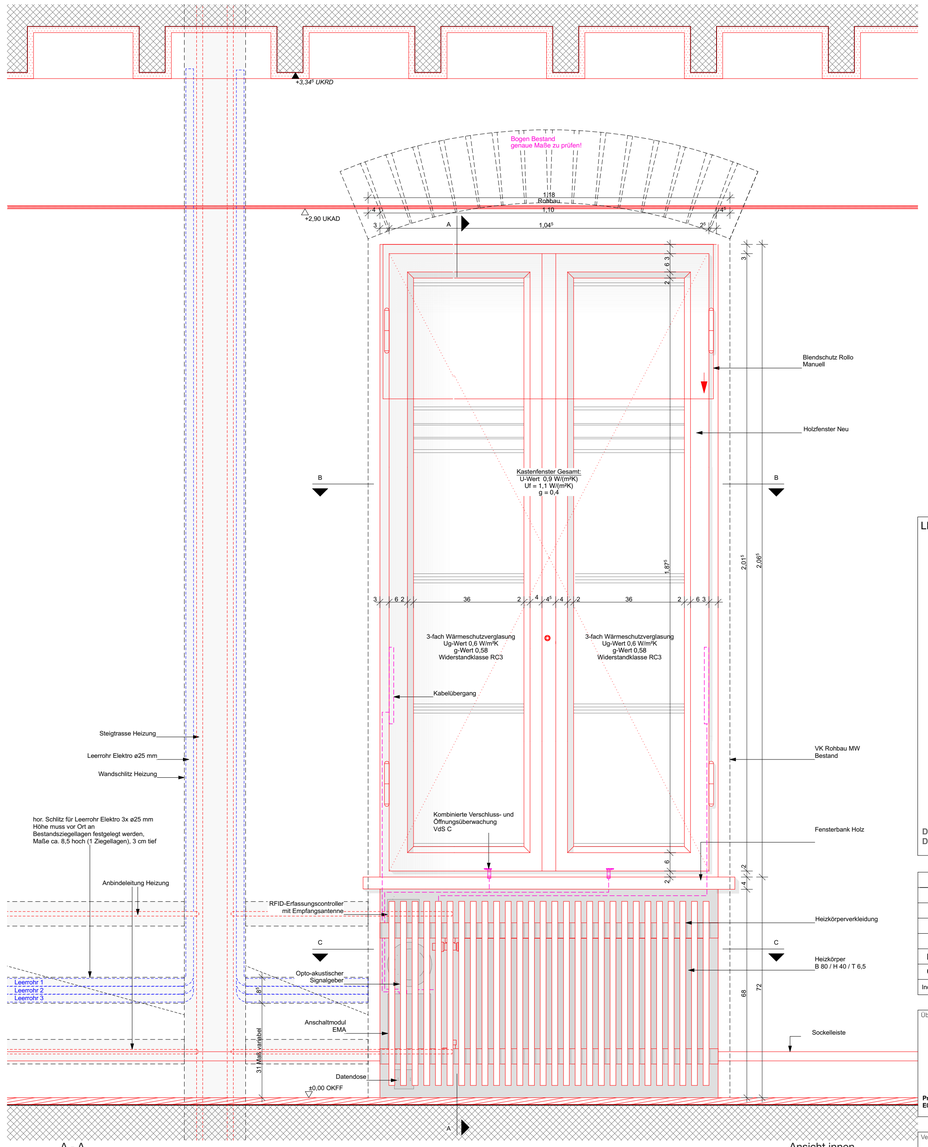

A - A

Ansicht innen

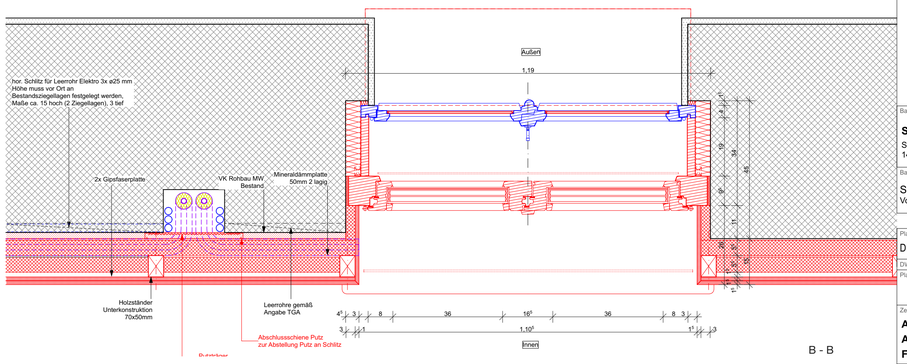

B - B

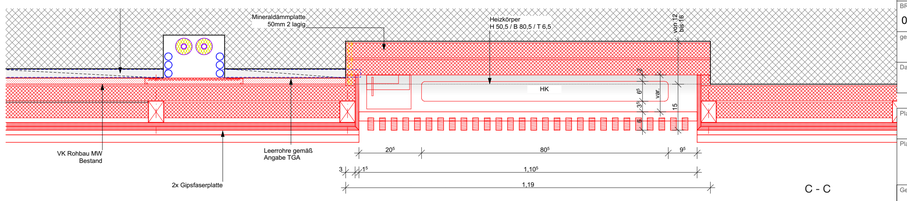

C - C

LEGENDE

Detaildarstellung erfolgt beispielhaft.
Die Festlegung der Ausstattung erfolgt über die Fensterliste

Index	Datum	gez.	Art der Änderung
B	09.09.2025		HK Verkleidung
C	22.09.2025		HK Verkleidung

Übersichtslageplan + Nordpfeil

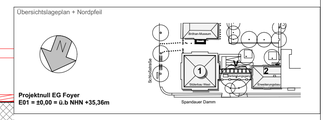

Projektnull EG Foyer
E01 = ±0,00 = ü.b NHN +35,36m

Vertreter Bauherr (baufachlich)/ Baudurchführende Ebene

Bundesamt für Bauwesen und Raumordnung

Referat KB I 4

Bundesamt für Bauwesen und Raumordnung

Straße des 17. Juni 112
10623 Berlin

Deichmanns Aue 31-37
53179 Bonn

Telefon 018 401-0
Telefax 018 401-6009

Telefon +49 228 99401-0
Telefax +49 228 99401-1270

Bauvorhaben

Sanierung Stülerbau West
Schloßstraße 1
14059 Berlin

Bauherr/Nutzer

Stiftung Preußischer Kulturbesitz
Von der Heydt Str. 16-18 10785 Berlin

Plancodierung1 2 3 4 5 6 7 8 9 10 11 12 13

D14059WST	EG00	A	334_	DE	000_	20250922	_	1_1v1	-	OP1	-F	C

DWG: D14059WSTEG00A334_DE000_20250922_1____-OP1-FC

Planverfasser Hochbau

Zeichnung

A-5.6.6.4
AUSSENTÜREN UND -FENSTER
FENSTER EG AUSSTELLUNG

BR-Nr.	Gewerk	Kurzbezeichnung Plan
05805	**334**	**DE000**
gezeichnet	Maßstab	Blattgröße
	1:10	594x420
Datum	Erstellungsdatum	geprüft

Plancodierung1 2 3 4 5 6 7 8 9 10 11 12 13

Planverfasser Fachplaner

Gewerk	gezeichnet	geprüft