SB „Nordsee“ Schema-Druckwassersystem

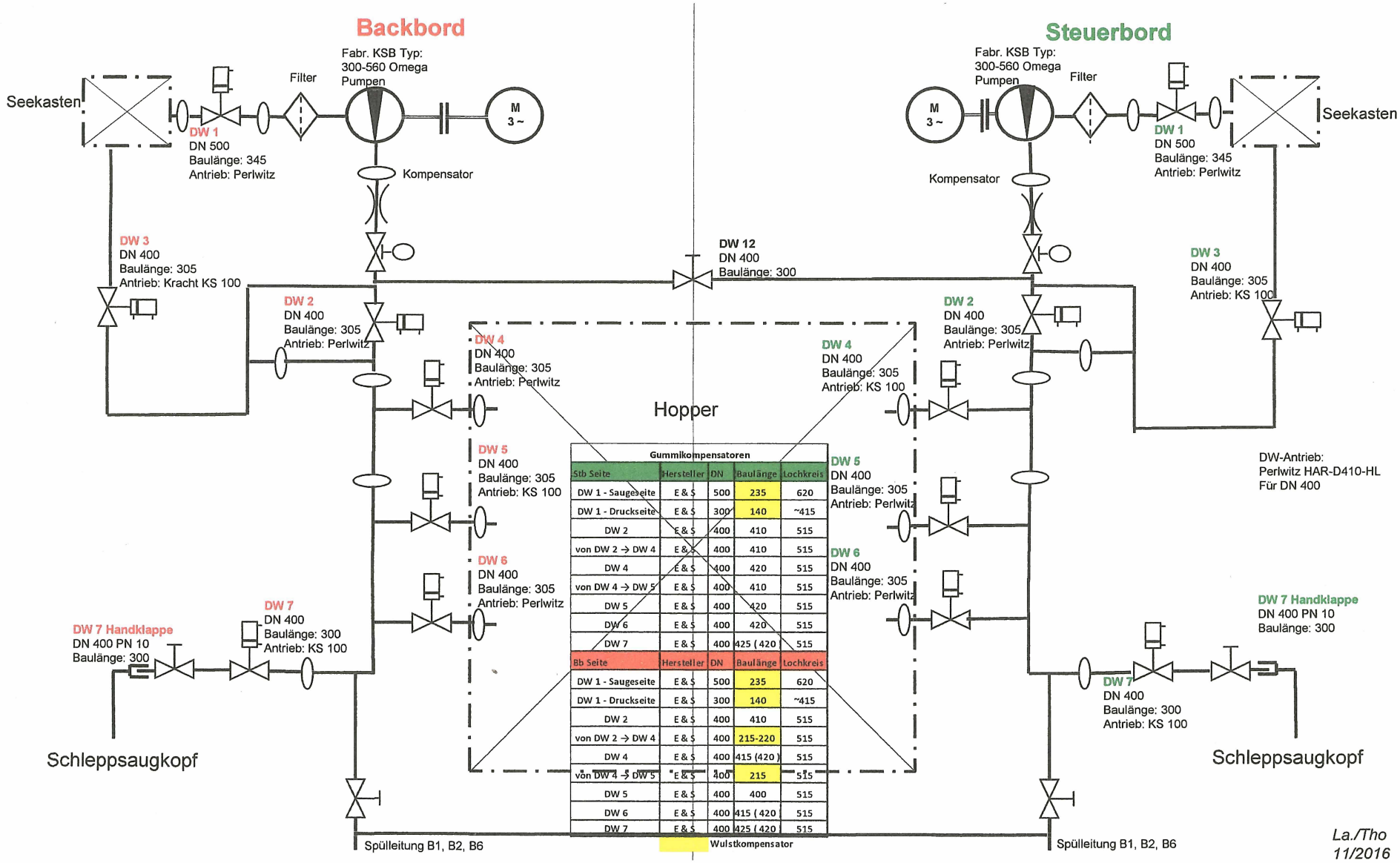

Gummikompensatoren

Stb Seite	Hersteller	DN	Baulänge	Lochkreis
DW 1 - Saugeseite	E & S	500	235	620
DW 1 - Druckseite	E & S	300	140	~415
DW 2	E & S	400	410	515
von DW 2 → DW 4	E & S	400	410	515
DW 4	E & S	400	420	515
von DW 4 → DW 5	E & S	400	410	515
DW 5	E & S	400	420	515
DW 6	E & S	400	420	515
DW 7	E & S	400	425 (420	515
Bb Seite	**Hersteller**	**DN**	**Baulänge**	**Lochkreis**
DW 1 - Saugeseite	E & S	500	235	620
DW 1 - Druckseite	E & S	300	140	~415
DW 2	E & S	400	410	515
von DW 2 → DW 4	E & S	400	215-220	515
DW 4	E & S	400	415 (420)	515
von DW 4 → DW 5	E & S	400	215	515
DW 5	E & S	400	400	515
DW 6	E & S	400	415 (420	515
DW 7	E & S	400	425 (420	515

Wulstkompensator