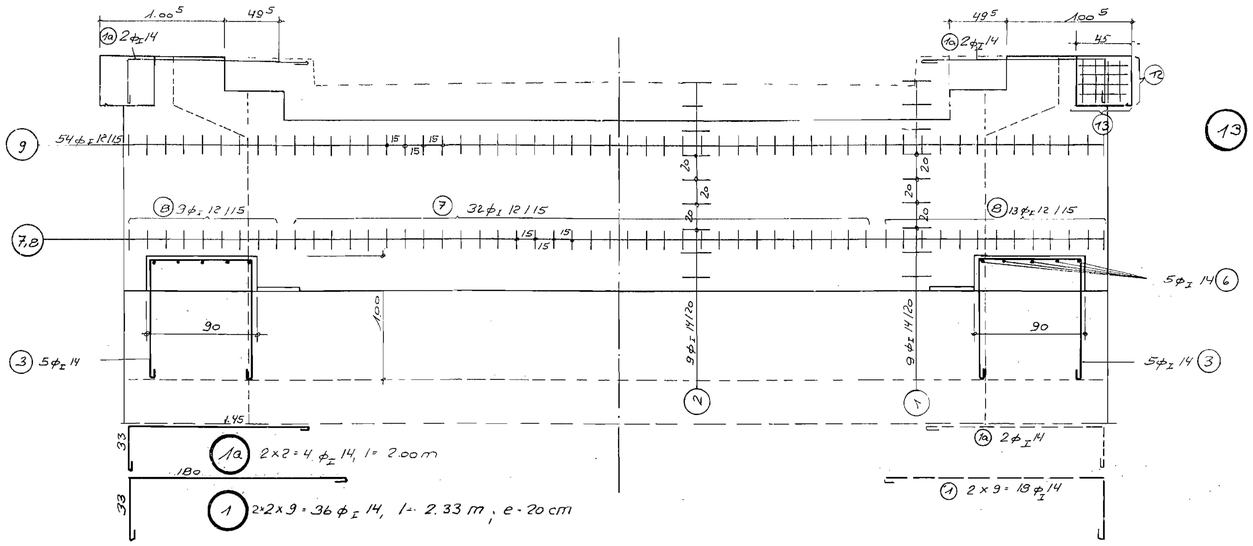

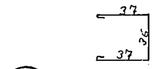

(13) 8 ϕI 10 L = 1,26 m

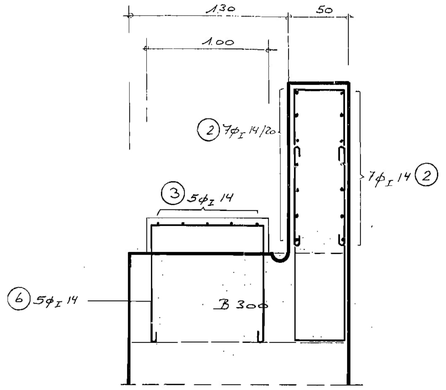

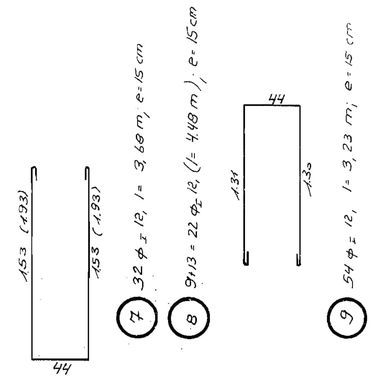

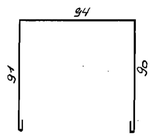

(6) 2x5 = 10 ϕI 14, l = 2.95 m; e = 20 cm

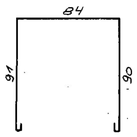

(3) 2x5 = 10 ϕI 14, l = 2.85 m; e = 20 cm

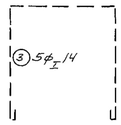

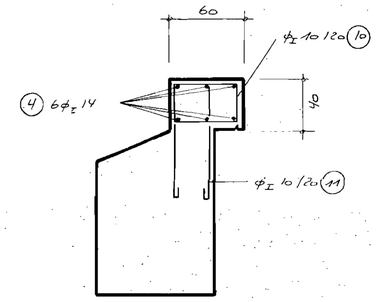

(10) 2x34 = 68 ϕI 10, l = 1.76 m; e = 20 cm

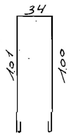

(11) 2x34 = 68 ϕI 10, l = 2.51 m; e = 20 cm

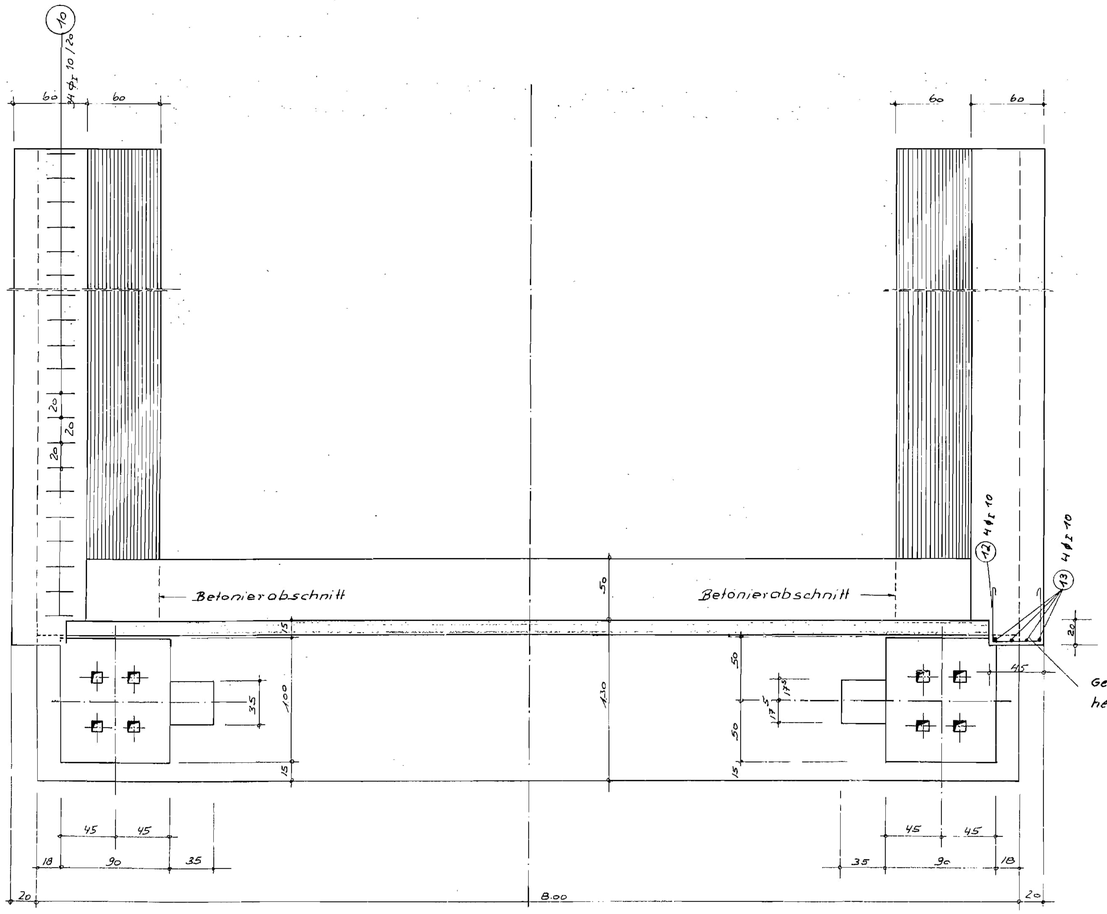

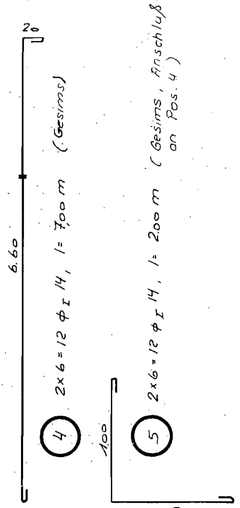

(4) 2x6 = 12 ϕI 14, l = 7.00 m (Gesims)

(5) 2x6 = 12 ϕI 14, l = 2.00 m (Gesims, Anschluß an Pos. 4)

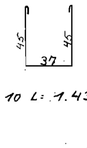

(12) 8 ϕI 10 L = 1.43 m

2x herstellen!

Die Übereinstimmung der Zeichnung mit der Bauausführung wird bescheinigt!

Oldenburg, den 27.2.76 i. A. Finck

Mit Prüfbemerkungen zur Ausführung genehmigt!
Wasser- und Schiffahrtsdirektion
Hannover, d. 21.10.1970
gez.: i. A. Kempf
(Regierungsbaudirektor)

Mit der geprüften Zeichnung gleichgestellt 26.10.70 Ru

Neubauamt für den Ausbau des Mittellandkanals in Osnabrück
Die Übereinstimmung mit der Bauausführung wird bescheinigt
Osnabrück, den 9.3.1976
Heeren
Baubevollmächtigter

Micro 10446 WSD Hannover

Bauteil	Betongüte	Rüttelverdichtung durch	Mindestzementgehalt	Betondeckung
Herdmauer	225	D-E		3,0
Kappen	225	D-E		3,0

STAHL I

Krümmungsdurchmesser D I mind. 10 d oder nach H Sonderangabe

Hakendurchmesser D I bei: St I mind. 2,5 d; St II u. III min d. 5 d

HEINRICH HECKER
Hoch- und Tiefbau · Stahlbetonbau
OLDENBURG-BREMEN

Bauvorhaben: Brücke Nr. 36 - MLK -	Bauteil: Bewehrung der Herdmauer u. Kappen (nördl. u. südl. Wid.
Blatt: 6a	gez.: Ruchholz	geändert: 26.10.70
Maßstab: 1:25	gepr.:	geändert:
Oldenburg/Bremen, den 7.10.70		geändert: