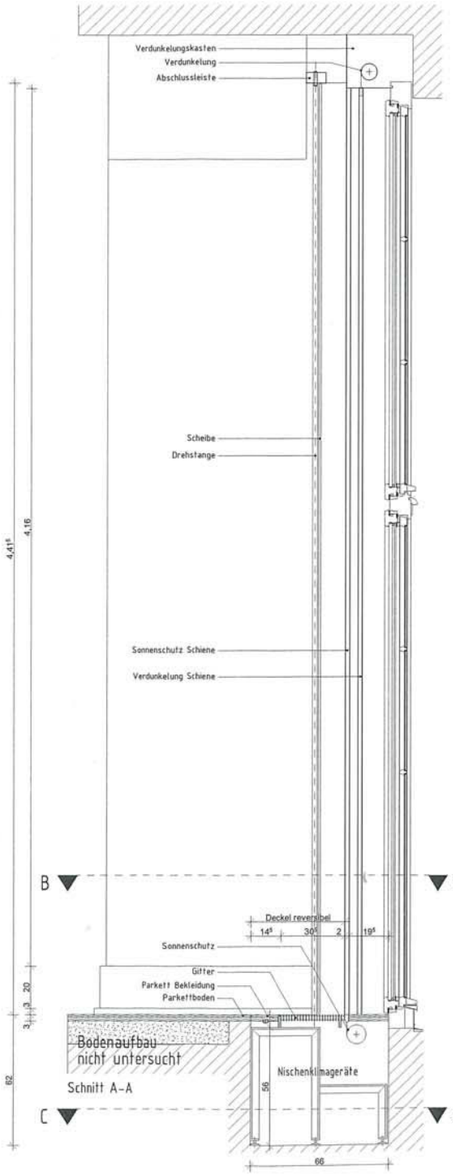

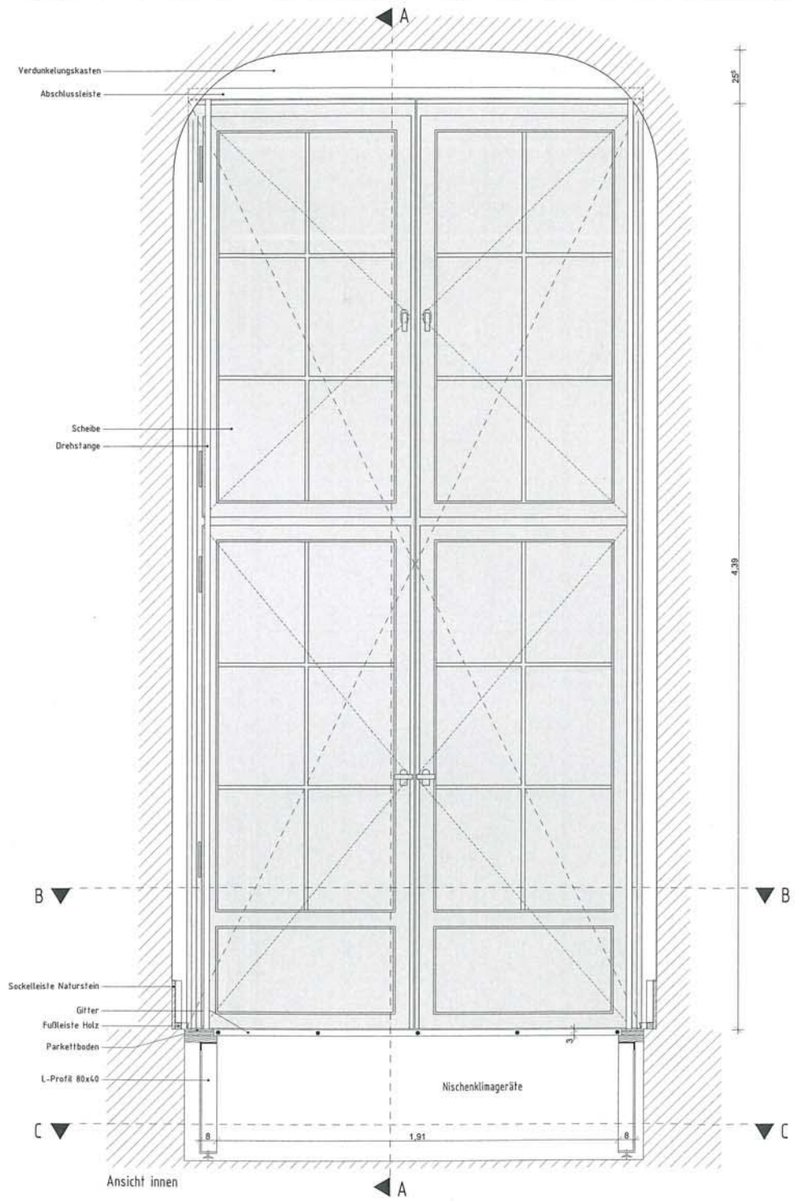

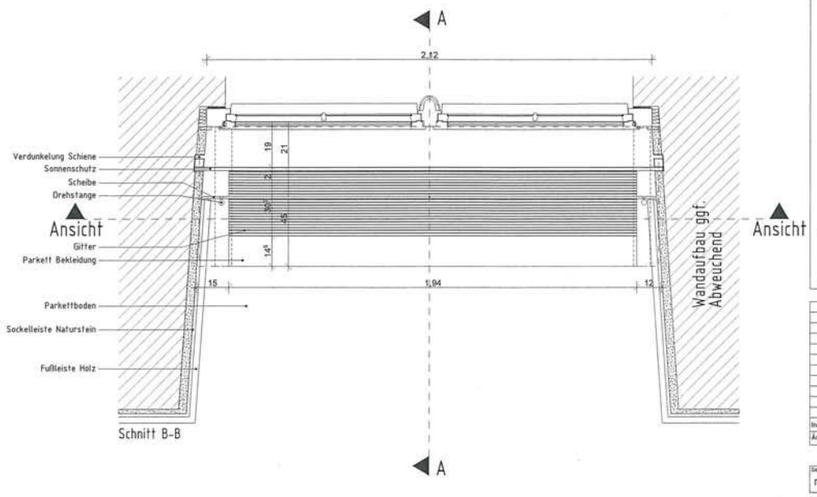

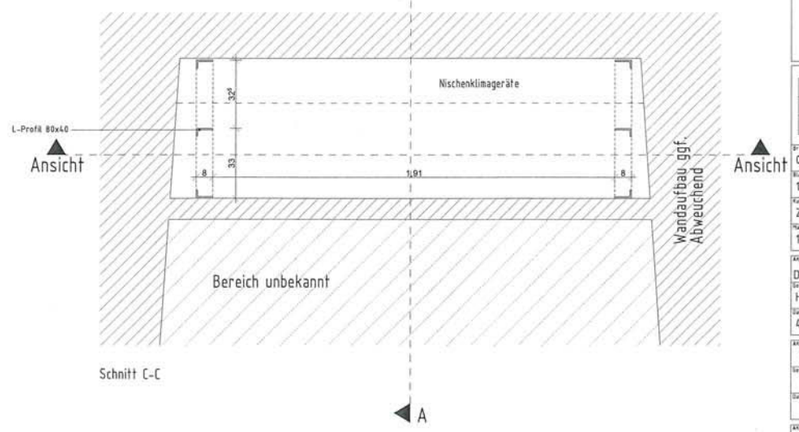

Legende

- Bestand
- Planung
- Abriss

Alle Maße sind vor Ort zu prüfen!

[redacted]

Ind.	Datum	gez.	Art der Änderung
Änderung Hochbau			

gezeichnet	geprüft			
mp	FS			

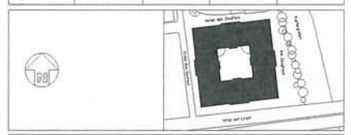

Bundesamt für Bauwesen und Raumordnung

Referat IV4
Straße des 17. Juni 112
10623 Berlin
Telefon 030/18401-0
Telefax 030/18401-5209

Gr.-Nr. 05818	Bauvorhaben DHM – Funktionserhalt Deutsches Historisches Museum	Bauherr/Nutzer Zeughaus Unter den Linden 2 10117 Berlin
Blattgröße 1200x594		
Kurzbezeichnung Plan ZH-DE-049	Zeichnung Zeughaus – 1. Obergeschoss Fensternische – Typ B2-R2/N4-AB3	
Maßstab 1:10		

AKS-Schlüssel Hochbau
D 1 0 1 1 7 Z H G 0 0 A 3 0 0 D E 0 4 9 - 2 -

Gewerk	Planerfassung Hochbau
HOCHBAU	[redacted]
Datum 4.12.2017	

AKS-Schlüssel TGA

Gewerk	Planerfassung TGA
Datum	

AKS-Schlüssel Ausführende Firma

Gewerk	Planerfassung Ausführende Firma
Datum	