Schnitt MS
M 1:75

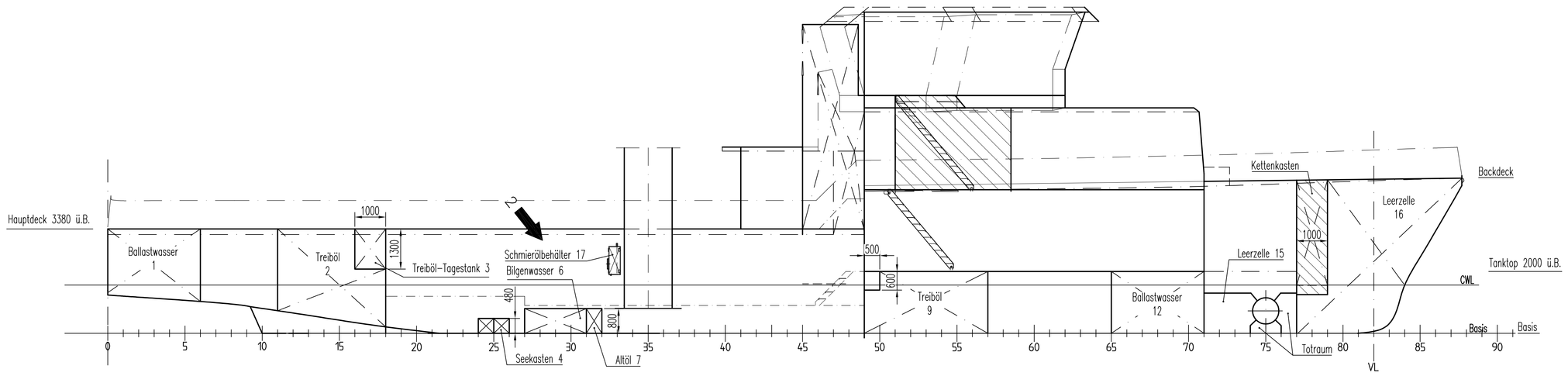

Draufsicht Tanks Achtern (2000mm ü.B.)
M 1:75

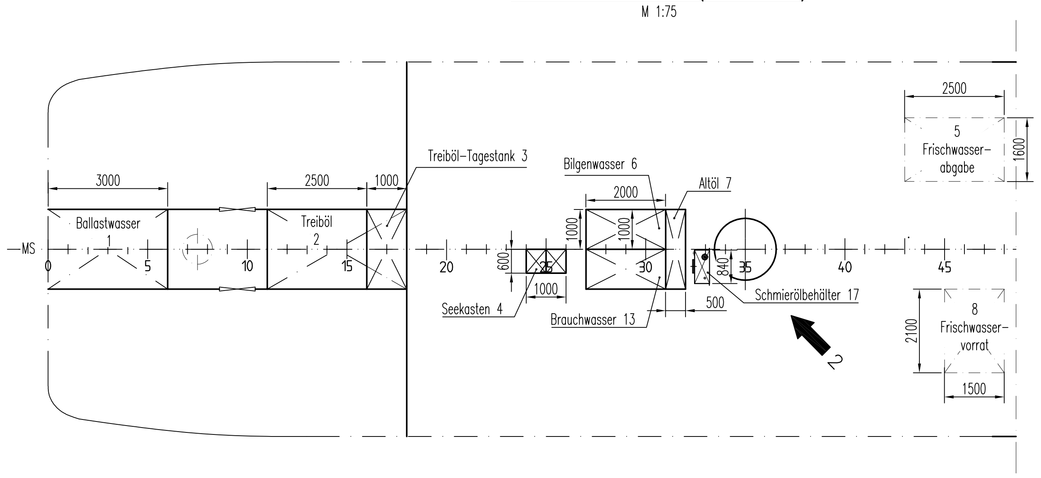

Draufsicht Tanks Vorschiff (1400mm ü.B.)
M 1:75

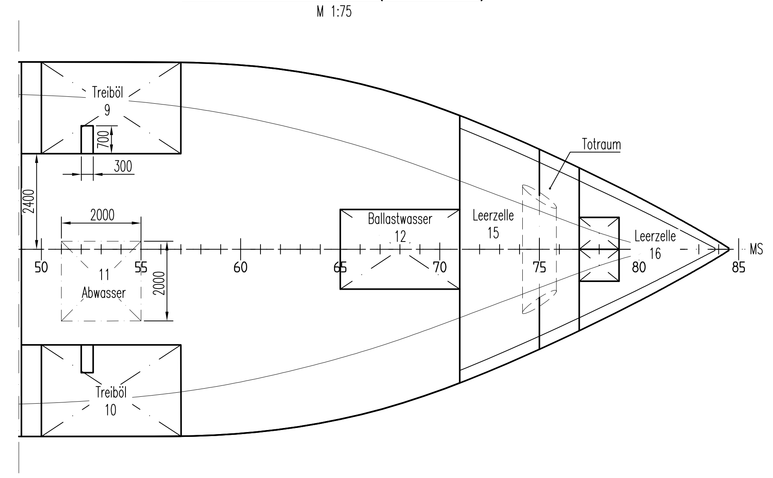

Tankplan

Pos.	Bezeichnung	Mark.	Inhalt [m³] (100%)	max. Füllung [%]	max. Füllung [m³]	Dichte [t/m³]	Gewicht [t]
Ballastwasser							
12	Ballastwasser vorne	BW 12	11,760	100	11,760	1,00	11,760
1	Ballastwasser hinten	BW 1	13,074	100	13,074	1,00	13,074
Treiböl/ Kraftstoff							
10	Treiböl-Vorrat Stb. vorne	TRB 10	16,663	96	15,996	0,84	13,437
9	Treiböl-Vorrat Bb. vorne	TRB 9	16,663	96	15,996	0,84	13,437
3	Treiböl-Tagestank hinten	TRB 3	2,542	90	2,288	0,84	1,922
2	Treiböl-Vorrat hinten	TRB 2	17,374	96	16,679	0,84	14,010
Abwasseranlage							
13	Brauchwasser	BRW 13	1,568	90	1,411	1,00	1,411
Sonstige							
6	Bilgenwasser	BIW 6	1,568	95	1,489	0,90	1,341
7	Altöl	AÖL 7	0,784	95	0,745	0,90	0,670
Leerzellen							
16	Leerzelle Vorpiek	LZ 16		–			
15	Leerzelle Bugstrahlruder	LZ 15		–			
Behälter							
11	Abwasserbehälter		3,920	100	3,920	1,00	3,920
5	Frischwasserabgabe		5,880	100	5,880	1,00	5,880
8	Frischwasservorrat		4,395	100	4,395	1,00	4,395
17	Schmierölbehälter		0,260	100	0,260	0,90	0,234
Seekästen							
4	Seekasten		0,3	100	0,3	1,00	0,3

Spant 6
M 1:50

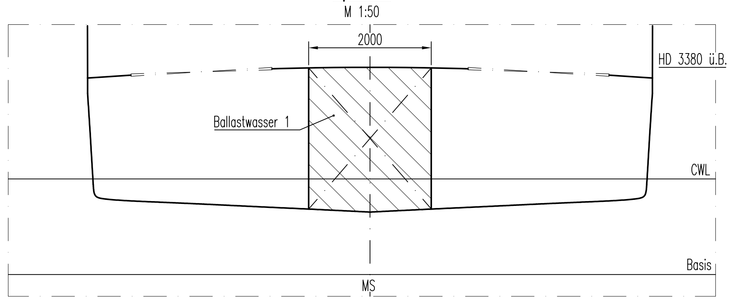

Spant 11
M 1:50

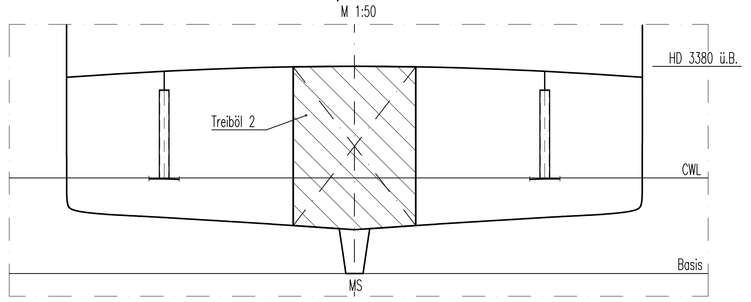

Spant 16
M 1:50

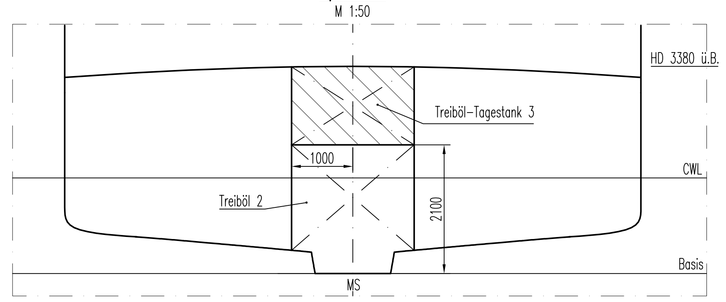

Spant 26
M 1:50

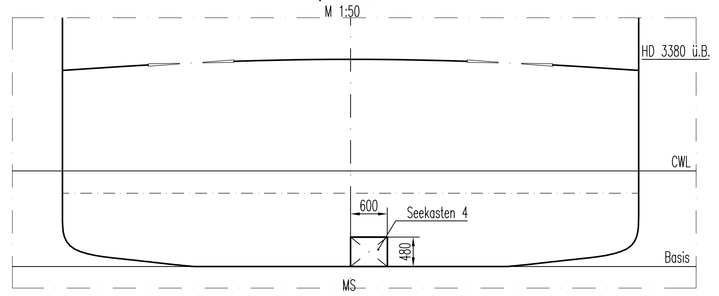

Spant 27
M 1:50

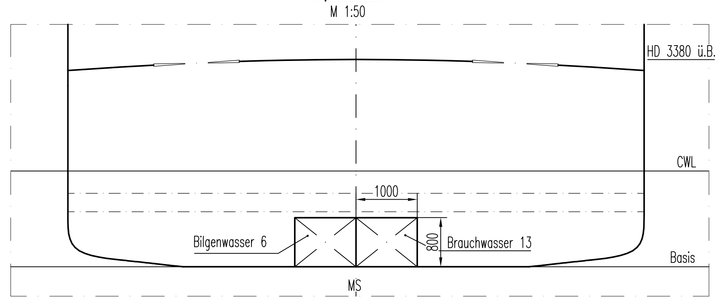

Spant 32
M 1:50

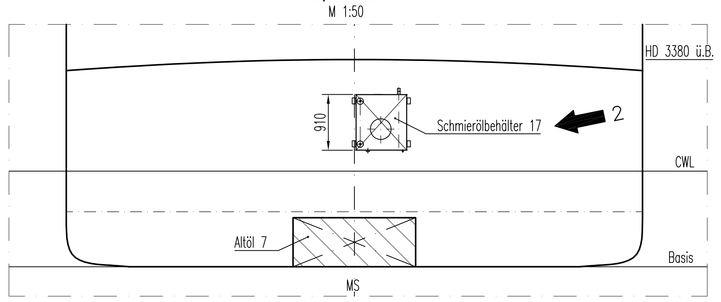

Spant46
M 1:50

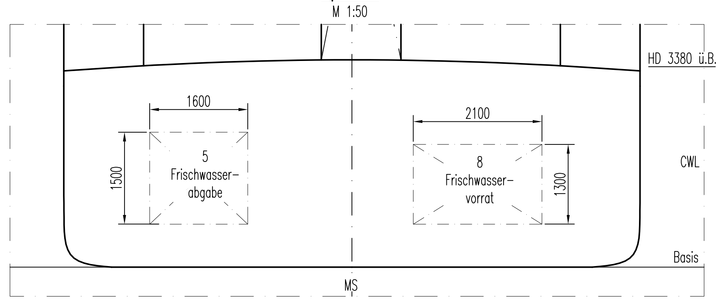

Spant 50
M 1:50

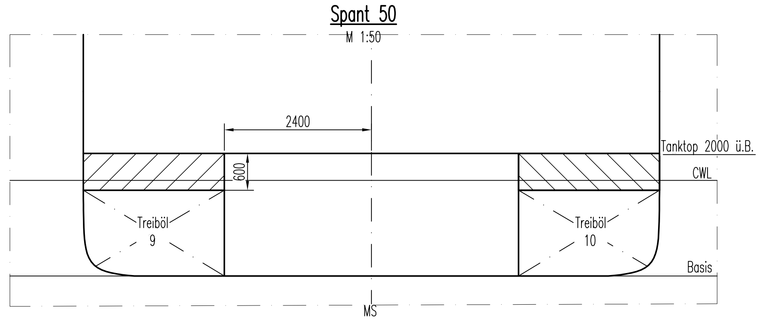

Spant 52
M 1:50

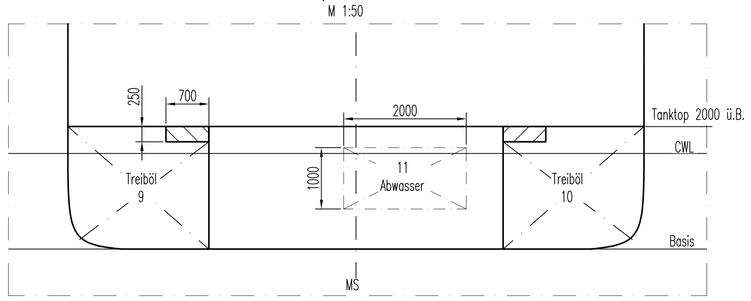

Spant 65
M 1:50

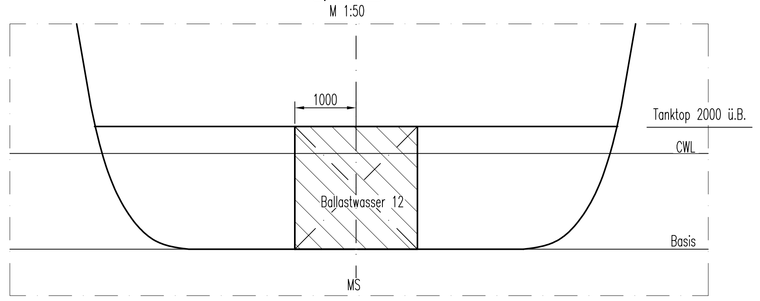

Spant 79
M 1:50

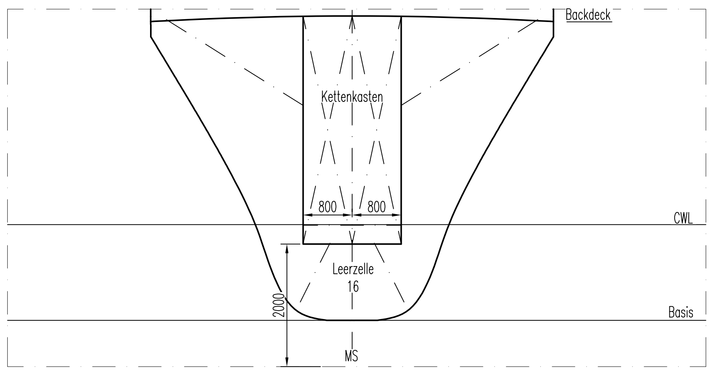

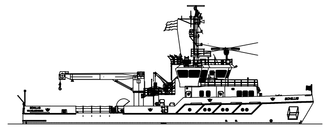

Hauptabmessungen

Länge über Alles	43,96 m
Länge in der CWL	42,00 m
Breite über Alles	9,58 m
Seitenhöhe Hauptdeck	3,20 m
Seitenhöhe Backdeck	4,60 m
Motorleistung	2x 375 KW
Geschwindigkeit	11,50 kn
Tiefgang CWL	1,56 m
Tiefgang max.	1,60 m
Besatzung	max. 6 Pers. + 1 Res.
Spantabstand	500 mm

Klasse: GL+100 A5 RSA (50) + MC AUT
Fahrtbereich Küstenfahrt

Index	Änderungen bzw. Ergänzungen / zugehörige Pläne	Datum	Name
5			
4			
3			
2	Schmierölbehälter eingefügt, Tankinhalte aktualisiert	23.07.2013	J.B.
1	Nummerierung geändert, Schriftfeld geändert	23.04.2013	WB

Zur Ausführung freigegeben — Raum für Genehmigungsvermerke
Ort , Datum — Unterschrift , Funktionsbezeichnung

Geprueft mit Aenderungsindex _____ hinsichtlich
Datum — Unterschrift — Pruefbericht vom — Nr.

Production-type: 43,85m Seezeichenmotorschiff WSA WILHELMSHAVEN
Title: Tankplan
Scale: 1:50; 1:75 — Hull-No.: 09/1/5012 — Draw.-No.: 09.4385-120.00.00.2

	Date	Name
Drawn:	15.08.	WB
Checked:	24.01.13	CS

Fr. Fassmer GmbH & Co. KG
Industriestr. 2
D - 27804 Berne / Germany
Schiffbau Rettungsbootsbau Anlagenbau Faserverbundtechn

Wasser-und Schifffahrtsdirektion Nordwest
Wasser-und Schifffahrtsamt Wilhelmshaven
Fachstelle Maschinenwesen Nord beim WSA Kiel-Holtenau

OrgEinh	BWaStr Nr	BWaStr ZB	Kilometer	S	rechts	hoch

Objektbenennung
Objektteil
Einzelheit

ObjektidentNr	Objekt-	QB	Entwurf Nr.	Maßstab:
OArt	Teil ZK		Zeichnung Nr.	Blatt Nr.

Die Übereinstimmung mit der Ausführung wird bestätigt: — Mikronummer
Datum — Unterschrift, Funktionsbezeichnung