Mannlöcher

Pos.	Tank-nummer	Mark.	Zugang zu	Form	Bemerkung
1.	16	LZ 16.1	Leerzelle Spt.77-vorne	Form C 400x600	
2.		KK.1	Kettenkasten Bb.	Form A 400x600	mit 2 Handgriffen
3.		KK.2	Kettenkasten Stb.	Form A 400x600	mit 2 Handgriffen
4.	15	LZ 15.1	Leerzelle Spt.71-74	Form A 400x600	mit 2 Handgriffen
5.	15	LZ 15.2	Leerzelle Spt.71-74	Form A 400x600	mit 2 Handgriffen
6.	15	LZ 15.3	Leerzelle Spt.71-74	Form A 400x600	
7.	12	BW 12.1	Ballastwasser Spt.65-71	Form A 400x600	mit 2 Handgriffen
8.	12	BW 12.2	Ballastwasser Spt.65-71	Form A 400x600	mit 2 Handgriffen
9.	10	TRB 10.1	Treiböl Vorrat Spt.49-57 Stb.	Form A 400x600	mit 2 Handgriffen
10.	10	TRB 10.2	Treiböl Vorrat Spt.49-57 Stb.	Form A 400x600	mit 2 Handgriffen
11.	9	TRB 9.1	Treiböl Vorrat Spt.49-57 Stb.	Form A 400x600	mit 2 Handgriffen
12.	9	TRB 9.2	Treiböl Vorrat Spt.49-57 Bb.	Form A 400x600	mit 2 Handgriffen
13.	3	TRB 3.1	Treiböl Tagestank Spt.16-18 Stb.	Form A 400x600	mit 2 Handgriffen
14.	3	TRB 3.2	Treiböl Tagestank Spt.16-18 Bb.	Form A 400x600	mit 2 Handgriffen
15.	2	TRB 2.1	Treiböl Vorrat Spt.11-18 Bb.	Form A 400x600	mit 2 Handgriffen
16.	2	TRB 2.2	Treiböl Vorrat Spt.11-18 Stb.	Form A 400x600	mit 2 Handgriffen
17.	13	BRW 13	Brauchwasser Spt.27-31 Stb.	Form A 400x600	
18.	6	BIW 6	Bilgenwasser Spt.27-31 Bb.	Form A 400x600	
19.	7	AÖl 7	Altöl Spt.31-32	Form A 400x600	
20.	1	BW 1.1	Ballastwasser Spt.0-6	Form A 400x600	mit 2 Handgriffen
21.	1	BW 1.2	Ballastwasser Spt.0-6	Form A 400x600	mit 2 Handgriffen

Schnitt MS.
M1:50

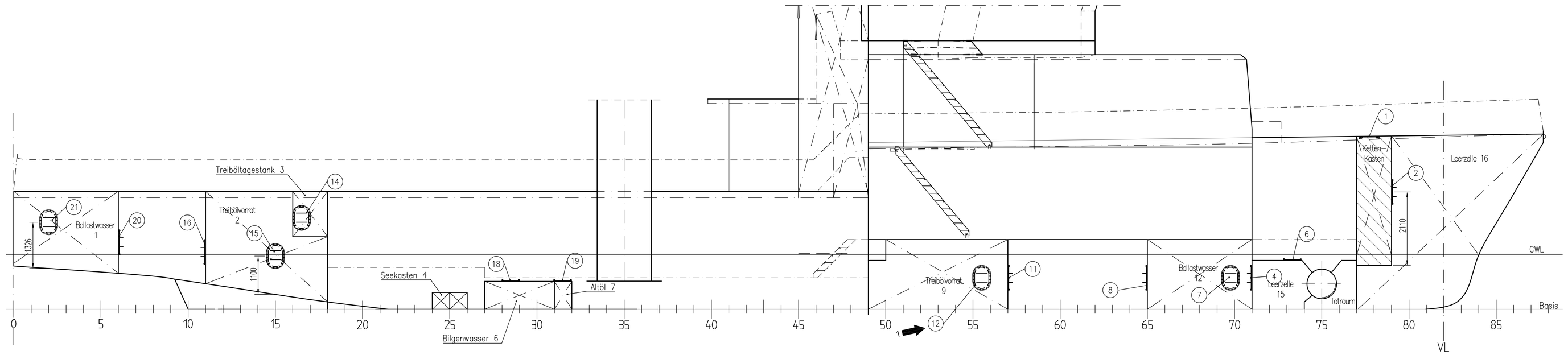

Draufsicht Tankordnung
M1:50

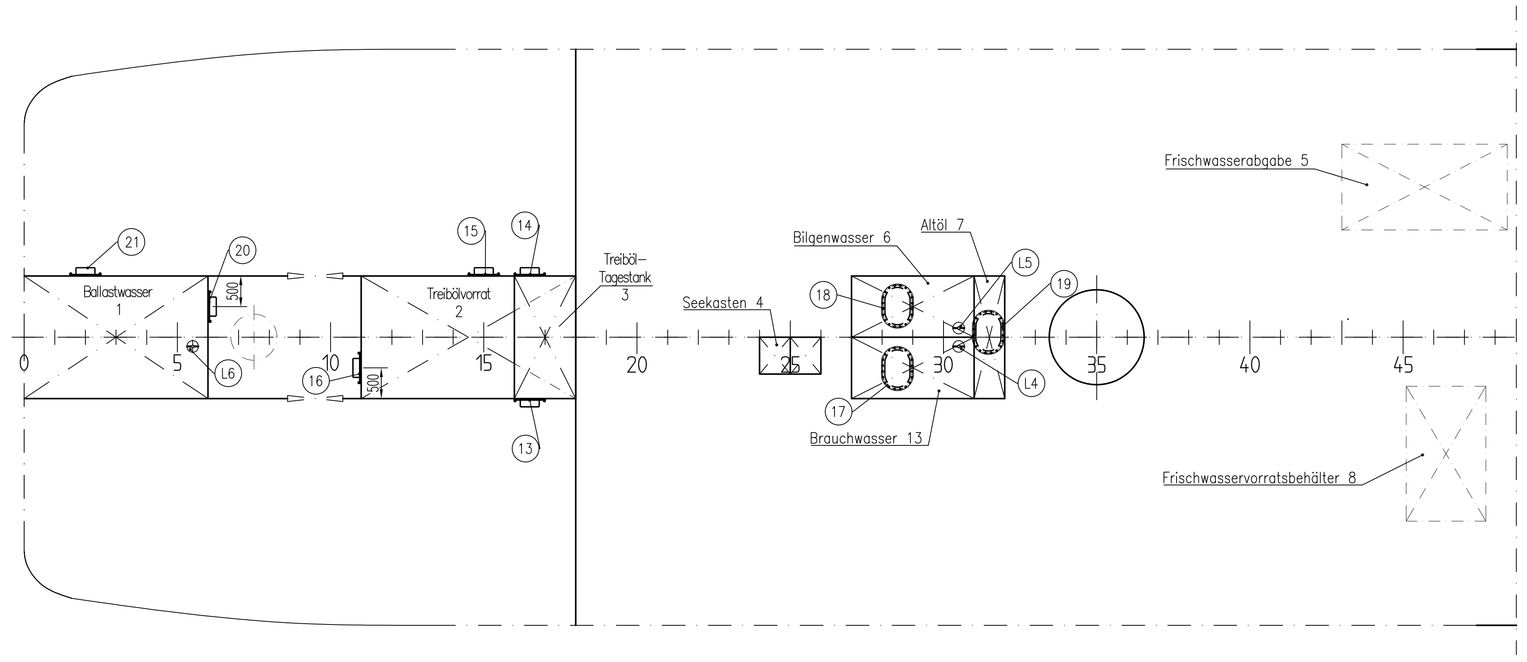

Draufsicht Tankordnung
M1:50

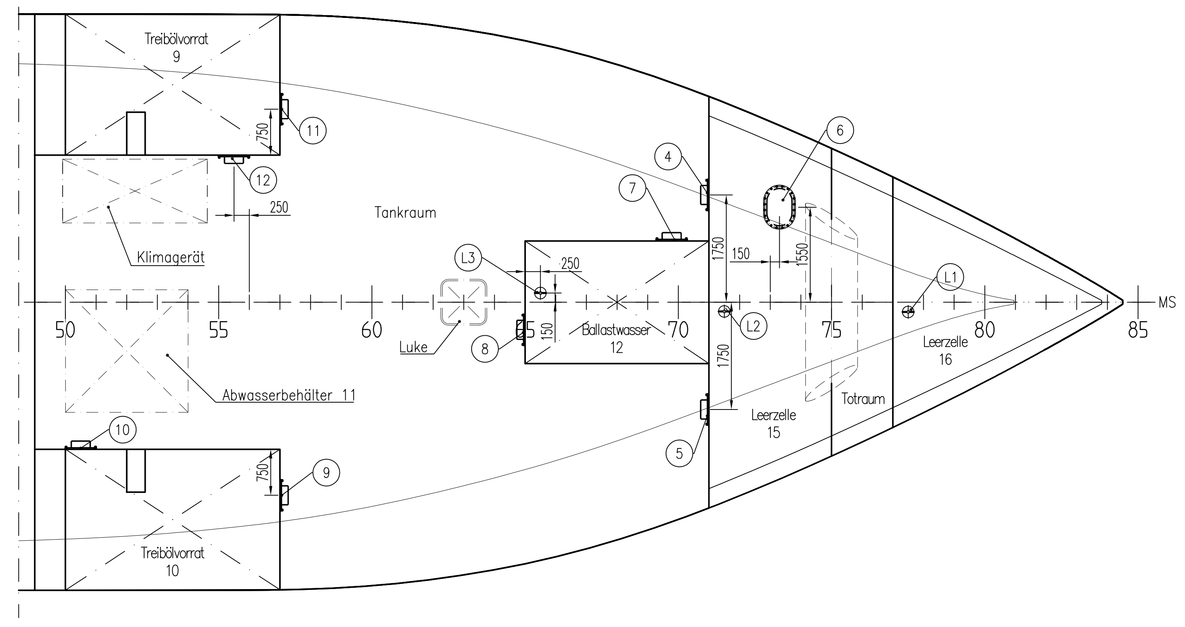

Mannloch Form A nach DIN 83402
M1:10

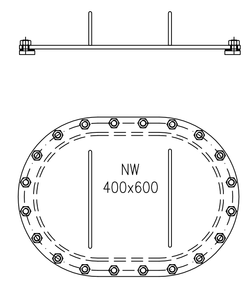

Mannloch Form D nach DIN 83402
M1:10

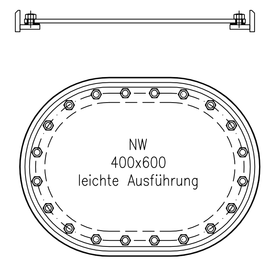

Draufsicht Backdeck
M1:50

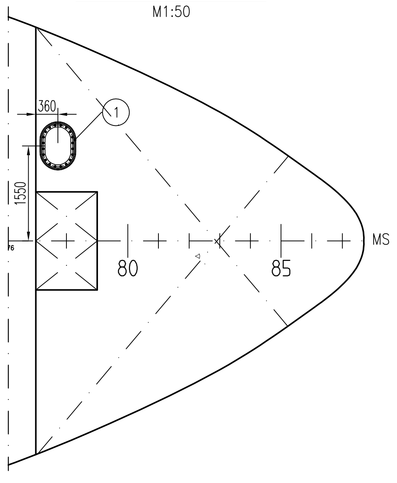

Schnitt Spant 6
M1:50

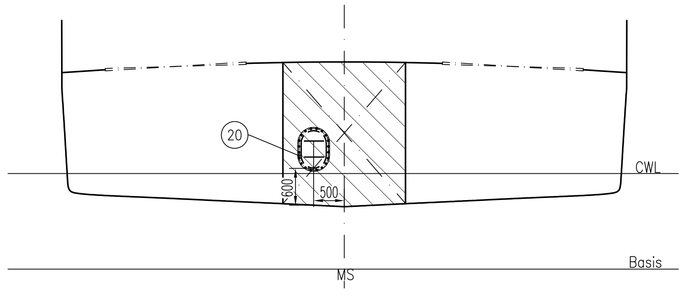

Schnitt Spant 57
M1:50

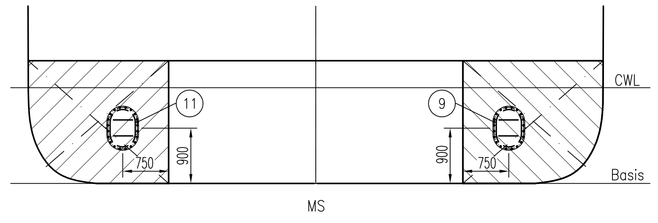

Schnitt Spant 71
M1:50

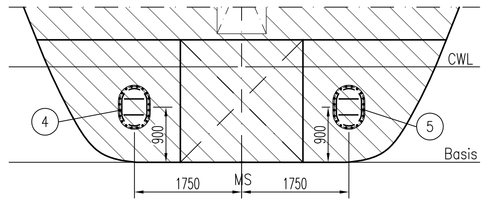

Typische Einbaumaße der Leckschrauben
M1:10

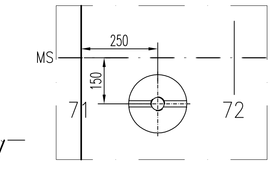

Mannloch Form C nach DIN 83402
M1:10

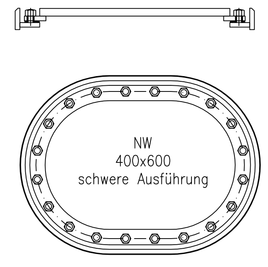

Handgriff/Einstiegshilfe
M1:5

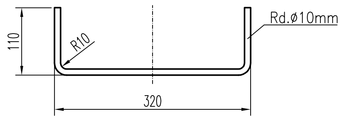

Schnitt Spant 79
M1:50

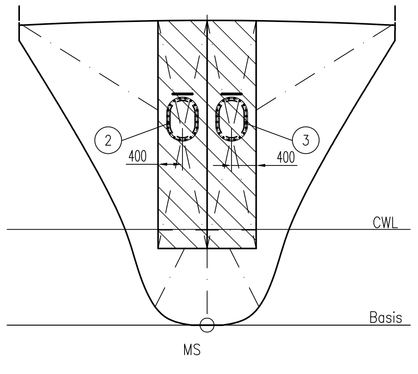

Schnitt Spant 11
M1:50

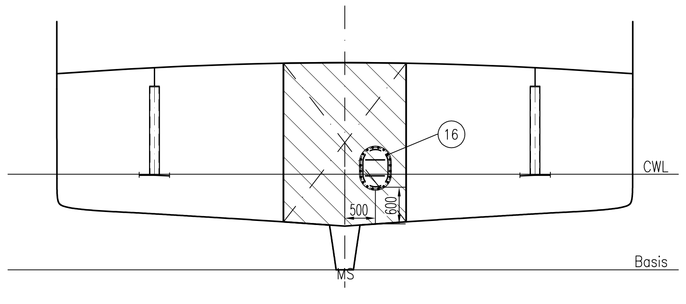

Schnitt Spant 65
M1:50

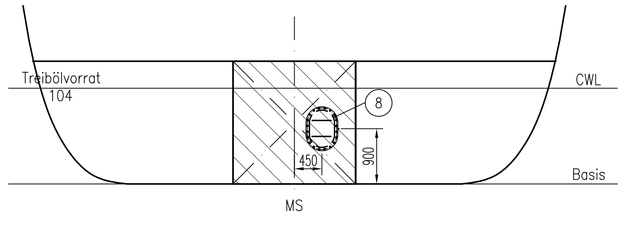

Leckschrauben

Pos.	Bennenung	Bemerkung
L1	Leckschraube – DIN 87721-B1-M42x2-15	LZ16
L2	Leckschraube – DIN 87721-B1-M42x2-15	LZ16
L3	Leckschraube – DIN 87721-B1-M42x2-15	BW12
L4	Leckschraube – DIN 87721-B1-M42x2-15	BRW13
L5	Leckschraube – DIN 87721-B1-M42x2-15	BIW6
L6	Leckschraube – DIN 87721-B1-M42x2-8	BW1

Einbau Leckschraube
DIN 87721-B1-M42x2-8

for shell plating 8mm-14,5mm
M15

Schnitt A-A

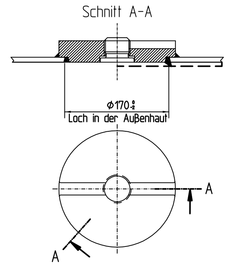

Index	Änderungen bzw. Ergänzungen / zugehörige Pläne	Datum	Name
5			
4			
3			
2	Nummerierung (Leks) Neu; Schriftfeld Neu	23.04.2012	WEP
1	Mannloch Nr.12 verschoben	14.07.2012	WEP

Zur Ausführung freigegeben — Raum für Genehmigungsvermerke

Ort , Datum — Unterschrift , Funktionsbezeichnung

Geprueft mit Aenderungsindex _____ hinsichtlich

Datum — Unterschrift — Pruefbericht vom — Nr.

Production-type: 43,85m Seezeichenmotorschiff WSA WILHELMSHAVEN

Title: Mannloch- und Leckschraubenplan

Scale: 1:50; 1:10; 1:5 — Hull-No.: 09/1/5012 — Drw.-No.: 09.4385-127.00.00.2

	Date	Name
2011		
Drawn:	17.08.	WB
Checked:	24.10.11	WER

Fr. Fassmer GmbH & Co. KG
Industriestr. 2
D - 27804 Berne / Germany
Schiffbau Rettungsbootsbau Anlagenbau Faserverbundtechni

Wasser-und Schifffahrtsdirektion Nordwest
Wasser-und Schifffahrtsamt Wilhelmshaven

Fachstelle Maschinenwesen Nord beim WSA Kiel-Holtenau

OrgEinh	BWaStr Nr	ZB	Kilometer	S	rechts	hoch

Objektbenennung

Objektteil

Einzelheit

ObjektidentNr			Objekt-		OB	Entwurf Nr.	Maßstab:
OArt			Teil	ZK		Zeichnung Nr.	Blatt Nr.

Die Übereinstimmung mit der Ausführung wird bestätigt: — Mikronummer

Datum — Unterschrift, Funktionsbezeichnung