## Draufsicht
M 1:25

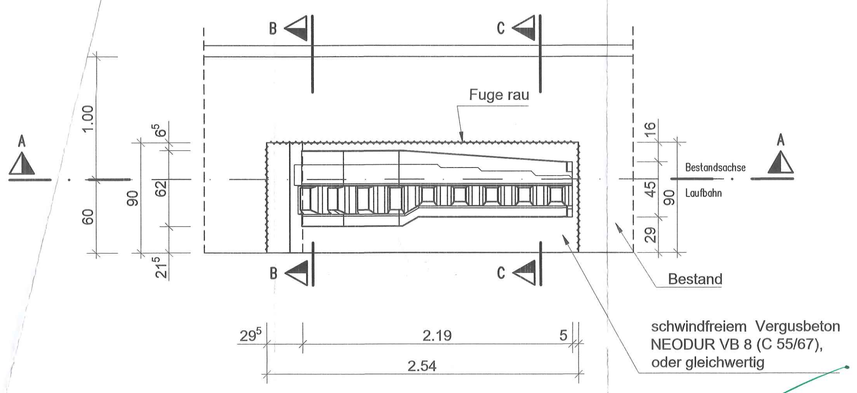


## Schnitt A–A
M 1:25

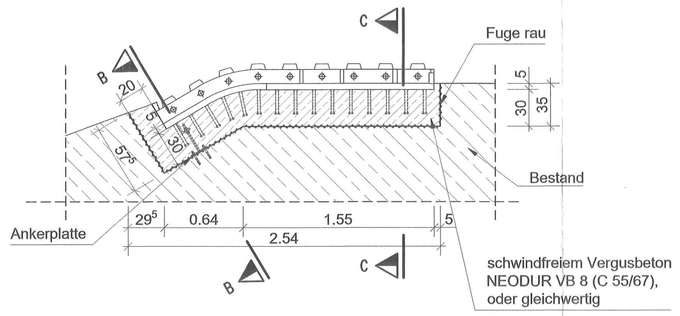


## Schnitt B–B
M 1:25

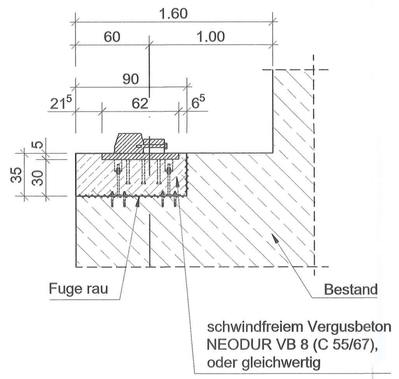


## Schnitt C–C
M 1:25

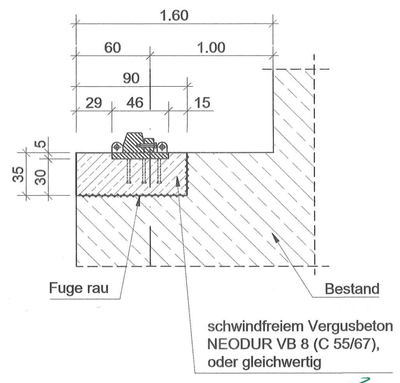


## Draufsicht Bewehrung
M 1:25

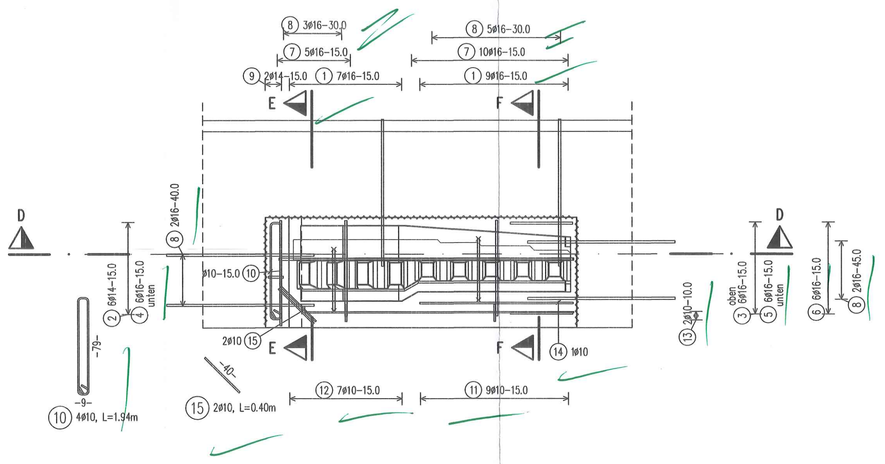

## Schnitt E–E
Bewehrung
M 1:25

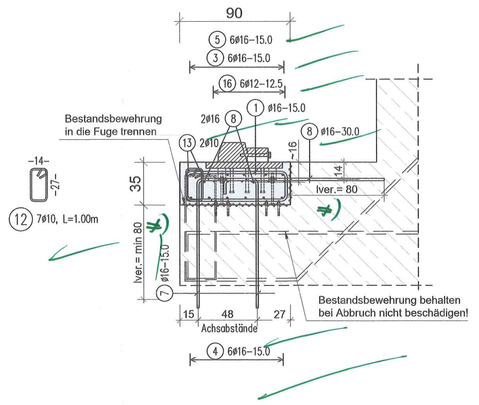


## Schnitt D–D
Bewehrung
M 1:25

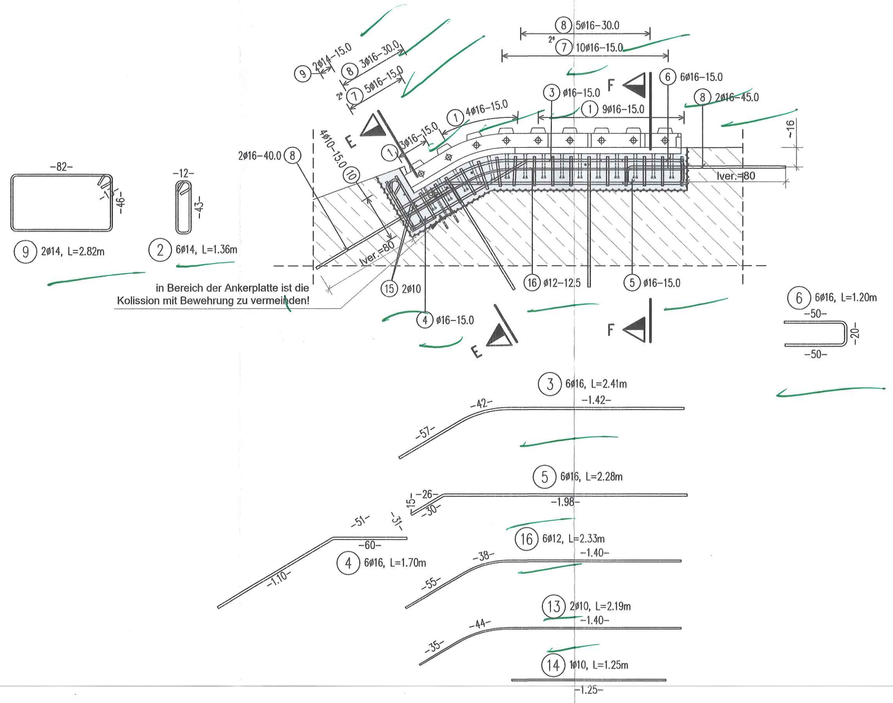


## Schnitt F–F
Bewehrung
M 1:25

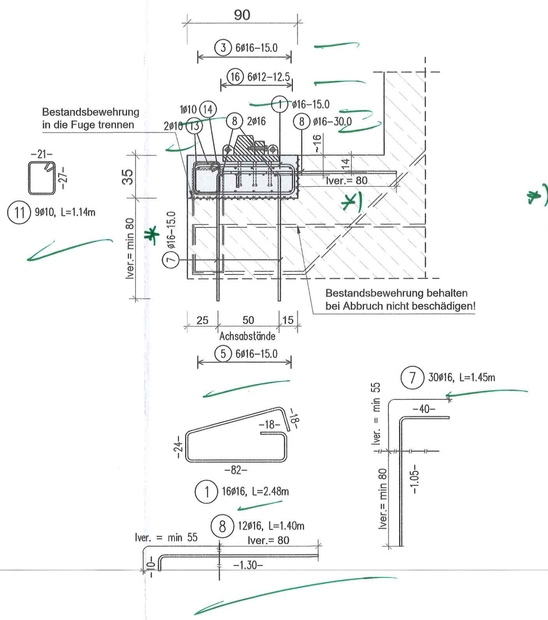


*) Injektionsmörtel
NEODUR AM PLUS

### STAHLLISTE Betonstahl: B500B

| Pos. | Stk. | D | Länge | D10 | D12 | D14 | D16 |
|---|---|---|---|---|---|---|---|
| 1 | 16 | 16 | 2.48 | | | | 39.68 |
| 2 | 6 | 14 | 1.36 | | | 8.16 | |
| 3 | 6 | 16 | 2.41 | | | | 14.46 |
| 4 | 6 | 16 | 1.70 | | | | 10.20 |
| 5 | 6 | 16 | 2.28 | | | | 13.68 |
| 6 | 6 | 16 | 1.20 | | | | 7.20 |
| 7 | 30 | 16 | 1.45 | | | | 43.50 |
| 8 | 12 | 16 | 1.40 | | | | 16.80 |
| 9 | 2 | 14 | 2.82 | | | 5.64 | |
| 10 | 4 | 10 | 1.94 | 7.76 | | | |
| 11 | 9 | 10 | 1.14 | 10.26 | | | |
| 12 | 7 | 10 | 1.00 | 7.00 | | | |
| 13 | 2 | 10 | 2.19 | 4.38 | | | |
| 14 | 1 | 10 | 1.25 | 1.25 | | | |
| 15 | 2 | 10 | 0.40 | 0.80 | | | |
| 16 | 6 | 12 | 2.33 | | 13.98 | | |
| Gesamtlängen | | | | 31.45 | 13.98 | 13.80 | 145.52 |
| kg / m | | | | D10 0.617 | D12 0.888 | D14 1.210 | D16 1.580 |
| kg / d | | | | 19.405 | 12.414 | 16.698 | 229.922 |

Gesamtgewicht (kg) 278.439

Menge gültig für 1 Element (A.E.)

### BIEGELISTE Betonstahl: B500B

| Pos. | # | Stk. | Länge | Gesamtlänge | dbr ds | Biegeform | Haken | | Biegemaße a | b | c | d | e | K | h |
|---|---|---|---|---|---|---|---|---|---|---|---|---|---|---|---|
| 1 | 16 | 16 | 2.48 | 39.68 | 4 | 31 | 1 | 1 | 0.82 | 0.24 | 0.82 | 0.24 | | | 0.18 0.18 |
| 2 | 14 | 6 | 1.36 | 8.16 | 4 | 31 | 2 | 2 | 0.12 | 0.43 | 0.12 | 0.43 | | | 0.13 0.13 |
| 3 | 16 | 6 | 2.41 | 14.46 | 4 | 99 | | | | | | | | | |
| 4 | 16 | 6 | 1.70 | 10.20 | 4 | 15 | | | 0.60 | 1.10 | 0.31 | | | | |
| 5 | 16 | 6 | 2.28 | 13.68 | 4 | 15 | | | 0.31 | 1.98 | 0.16 | | | | |
| 6 | 16 | 6 | 1.20 | 7.20 | 4 | 21 | | | 0.50 | 0.20 | 0.50 | | | | |
| 7 | 16 | 30 | 1.45 | 43.50 | 4 | 11 | | | 0.40 | 1.05 | | | | | |
| 8 | 16 | 12 | 1.40 | 16.80 | 4 | 00 | 1 | 1 | 1.30 | | | | | | 0.00 0.10 |

### BIEGELISTE Betonstahl: B500B

| Pos. | # | Stk. | Länge | Gesamtlänge | dbr ds | Biegeform | Haken | | Biegemaße a | b | c | d | e | K | h |
|---|---|---|---|---|---|---|---|---|---|---|---|---|---|---|---|
| 9 | 14 | 2 | 2.82 | 5.64 | 4 | 31 | 2 | 2 | 0.82 | 0.46 | 0.82 | 0.46 | | | 0.13 0.13 |
| 10 | 10 | 4 | 1.94 | 7.76 | 4 | 31 | 2 | 2 | 0.09 | 0.79 | 0.09 | 0.79 | | | 0.09 0.09 |
| 11 | 10 | 9 | 1.14 | 10.26 | 4 | 31 | 2 | 2 | 0.21 | 0.27 | 0.21 | 0.27 | | | 0.09 0.09 |
| 12 | 10 | 7 | 1.00 | 7.00 | 4 | 31 | 2 | 2 | 0.14 | 0.27 | 0.14 | 0.27 | | | 0.09 0.09 |
| 13 | 10 | 2 | 2.19 | 4.38 | 4 | 99 | | | | | | | | | |
| 14 | 10 | 1 | 1.25 | 1.25 | 4 | 00 | | | 1.25 | | | | | | |
| 15 | 10 | 2 | 0.40 | 0.80 | 4 | 00 | | | 0.40 | | | | | | |
| 16 | 12 | 6 | 2.33 | 13.98 | 4 | 99 | | | | | | | | | |

Für die eingebohrte Anker gilt:
Anker ø16 mm; Bohloch ø23 mm; Bohrlochtiefe min. 800 mm
Bohrlochreinigung und Untergrundvorbehandlung gem. angabe des Vergussmörtel-Herstellers.

Anmerkungen:

Alle Abmessungen beruhen auf den Bestandsunterlagen!
Sämtliche Maße für weitere Bearbeitungen sind bauseits aufzunehmen und zu prüfen!

Die Ausführungsunterlagen sind bauseits rechtzeitig vor Baubeginn zu überprüfen. (VOB–B, Paragraph 3, Nr.3) Unstimmigkeiten sind der Bauleitung unverzüglich zu melden und abzuklären.

Alle sichtbaren Kanten sind mit Dreikantleisten 1,5/1,5 cm zu brechen.

Zugehörige Pläne: 400 Zusammenbau Zahnstange A.E. (N.A.E spiegelbildlich)

### Biege– und Verlegeanweisung
nach DBV–Merkblatt "Betondeckungen und Bewehrung 2011–01"

Mindestbiegerollendurchmesser $D_{min}$

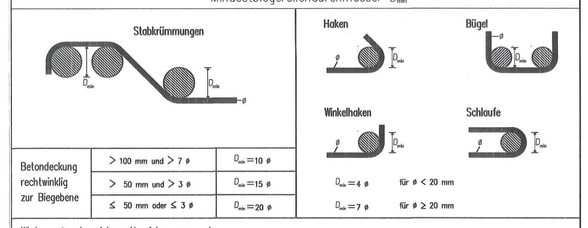


| Betondeckung rechtwinklig zur Biegebene | | |
|---|---|---|
| | > 100 mm und > 7 ø | $D_{min}$ = 10 ø |
| | > 50 mm und > 3 ø | $D_{min}$ = 15 ø |
| | ≤ 50 mm oder ≤ 3 ø | $D_{min}$ = 20 ø |

$D_{min}$ = 4 ø für ø < 20 mm
$D_{min}$ = 7 ø für ø ≥ 20 mm

Wird von $D_{min}$ abgewichen, Abweichungen angeben: ...

Die Gesamtlängen der Auszüge beziehen sich auf Außenmaße

Abstandshalter: Nach dem DBV–Merkblatt "Abstandshalter": DBV–35–L1/F, Typ A
Nach dem DBV–Merkblatt "Betondeckung und Bewehrung" (Tab. 4: Anordnung)
Abstand in Längsrichtung: max sl = 500 mm, in Querrichtung jeweils 2 Stck.

Besondere Anforderungen:

### Baustoffe (Soweit nicht anders angegeben)

| | | | (Stabstahl, Matten) |
|---|---|---|---|
| letzte Stabstahlposition | 16 | Betonstahl: | B500B |
| letzte Mattenposition | – | Betonfestigkeitsklasse: | C55/67 (NEODUR VB 8) |

### Betondeckung [mm]

| | Expositionsklassen | Verlegemaß $c_v$ | Vorhaltemaß $\Delta c_{dev}$ |
|---|---|---|---|
| innen/unten | | 25 | 5 |
| außen/oben | | 50 | 10 |
| seitlich | | 50 | 10 |

| Version/Index | Änderung bzw. Ergänzungen / zugehörige Zeichnungen | Datum | Name | gesehen |
|---|---|---|---|---|
| | | | | |

Zur Ausführung bestimmt mit Hinweis auf:
Wasserstraßen- und Schifffahrtsamt Main
Mainberger Str. 8 – 97422 Schweinfurt
Telefon 09721 206-0 · Fax 206-101
3 1. MRZ. 2025
Ort, Datum — Unterschrift, Funktion

Bauaufsichtlich genehmigt
Wasserstraßen- und Schifffahrtsamt Main
Mainberger Str. 8 – 97422 Schweinfurt
Telefon 09721 206-0 · Fax 206-101
3 1. MRZ. 2025 i.V. S. Köp
Ort, Datum — Unterschrift, Funktion

Sachbearbeiter beim Auftraggeber
Wasserstraßen- und Schifffahrtsamt Main
Mainberger Str. 8 – 97422 Schweinfurt
Telefon 09721 206-0 · Fax 206-101
3 1. MRZ. 2025 i.A. J. Hertz
Ort, Datum — Unterschrift, Funktion

Prüfingenieur
Hinsichtlich der Standsicherheit geprüft.
Prüf-Nr. 22/113
Nürnberg, den 27. März 2025
Prüfingenieur: Bearbeiter:
Dipl.-Ing. (FH) Bauingenieurwesen
Unterschrift, Funktion
Die Prüfung erstreckt sich nur auf die in der Prüfungsanmeldung genannten Bauteile und/oder Bauarten und/oder Bauprodukte und/oder Bauarten und/oder Bauprodukte und/oder Bauarten und/oder Bauprodukte und/oder Bauarten und/or Bauprodukte und/oder Bauarten und/oder Bauprodukte und/oder Bauarten und/oder Bauprodukte und/oder Bauarten und/oder