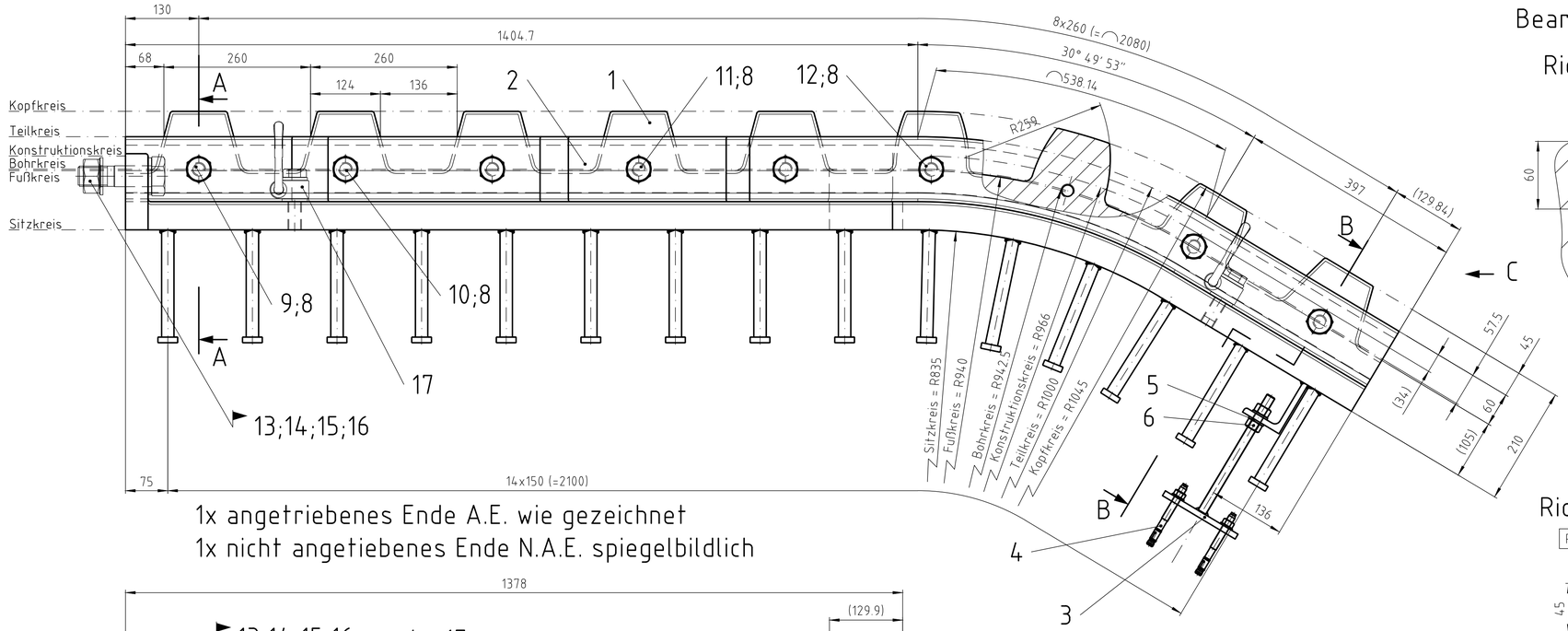

1x angetriebenes Ende A.E. wie gezeichnet
1x nicht angetiebenes Ende N.A.E. spiegelbildlich

Bearbeitung Richtkanten

Richtkante A.E M 1:2,5

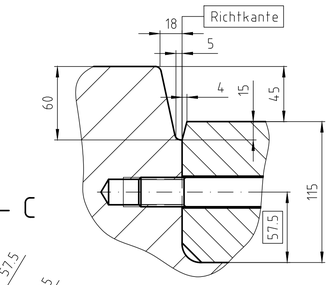

C M 1:5

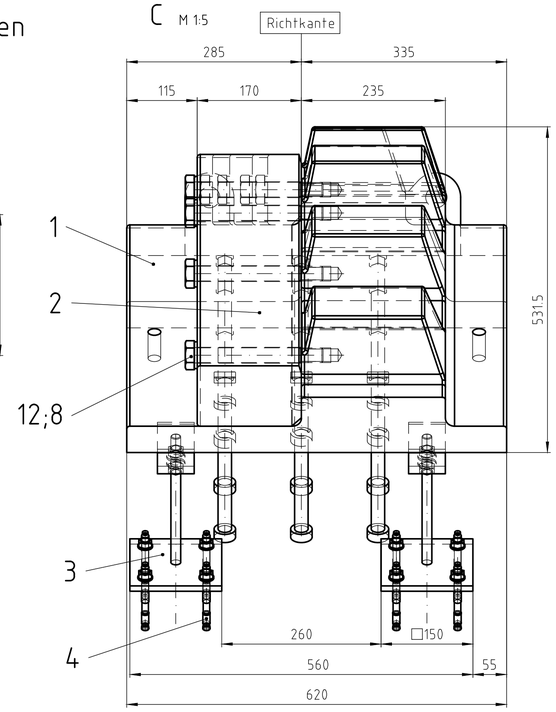

Richtkante N.A.E M 1:2,5

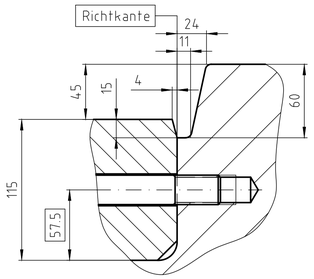

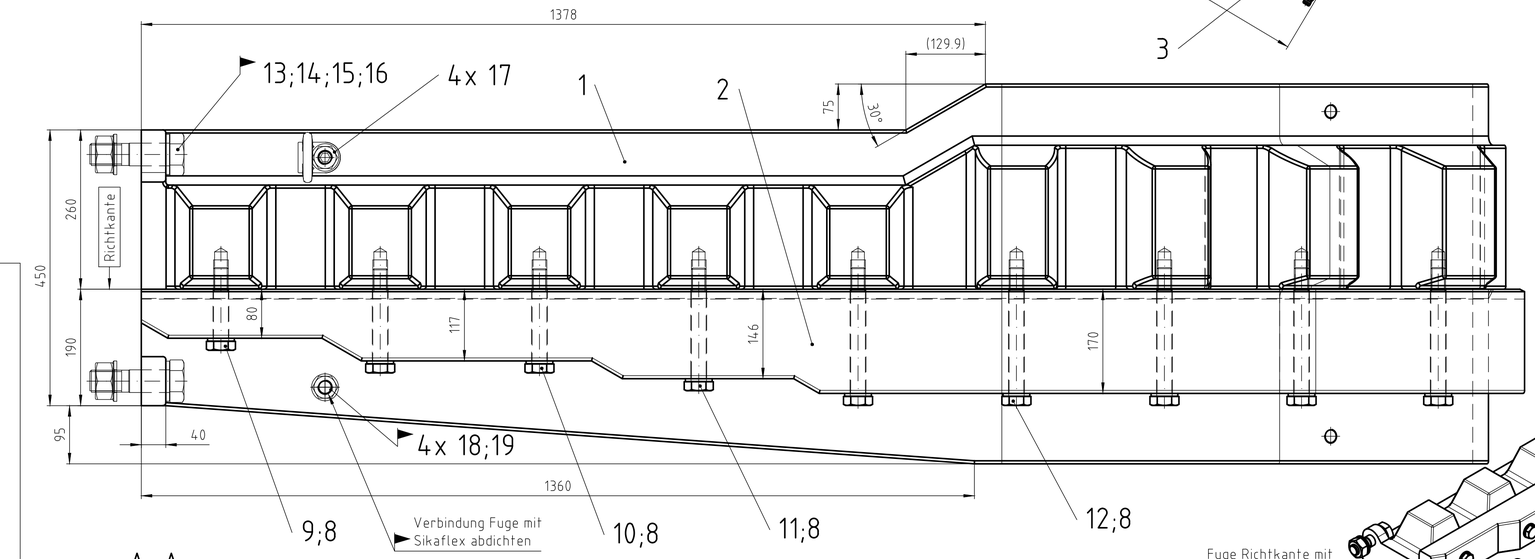

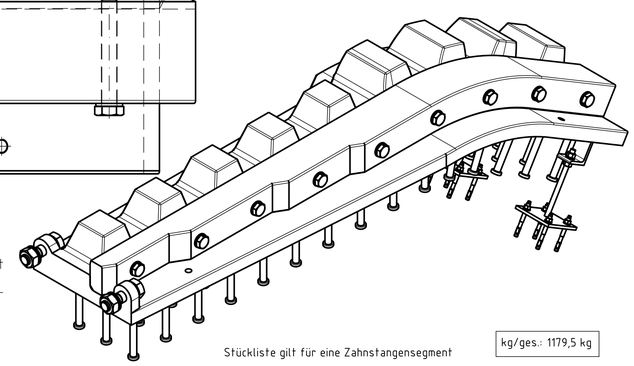

A–A M 1:5

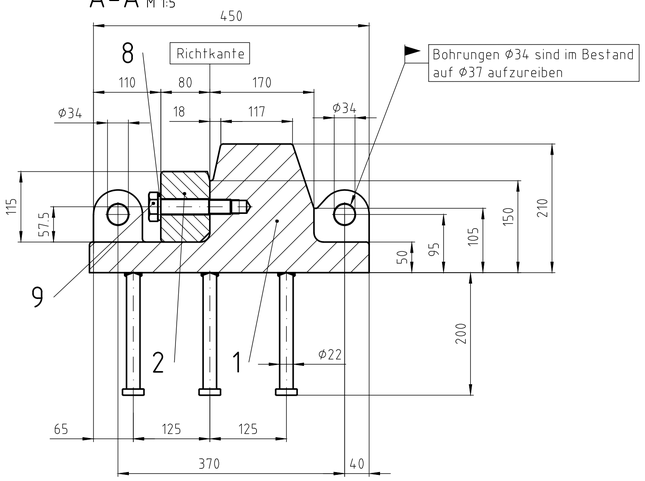

B–B M 1:5 ⌒60°

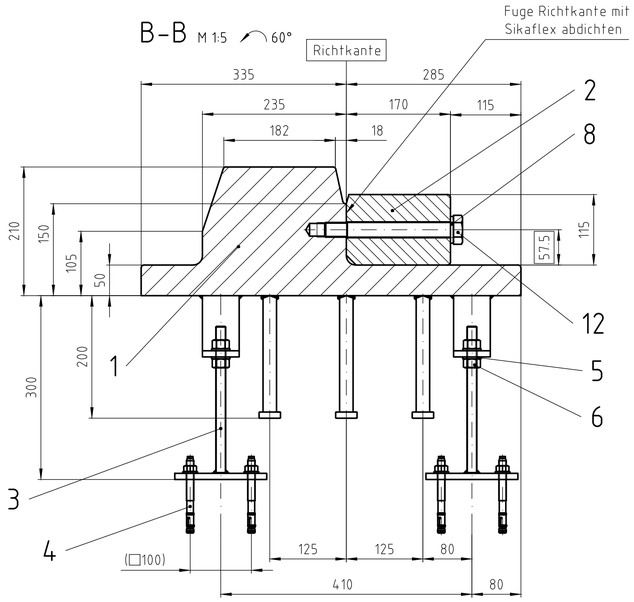

Stückliste gilt für eine Zahnstangensegment

kg/ges.: 1179,5 kg

Pos.	Meng.	Einh.	Bemerkung	Sachnr./Norm-Kurzbez.	Werkstoff	APZ	Gew./Stk.	Gew./Ges.
19	4	Stck	Skt. Schraube	M24 x 50 DIN 933	8.8 blk	2.1		
18	2	Stck	Scheibe	d=25 DIN 125	St.	2.1		
17	4	Stck	Transportbügel	RSC 2 M24 4000 kg				
16	2	Stck	Skt.-Schraube	M36x130 DIN 609	8.8 blk	3.1		
15	2	Stck	Skt. - Mutter	M36 DIN 934	8 blk.	3.1		
14	2	Stck	U-Scheibe	d=37 DIN 125	200 HV blk.	3.1		
13	2	Stck	Keilsicherungsscheibe	d=37 NL36SC	St.			
12	5	Stck	Skt.-Schraube	M24x210 DIN 14399-4	10.9 tZN	3.1		
11	1	Stck	Skt.-Schraube	M24x180 DIN 14399-4	10.9 tZn	3.1		
10	2	Stck	Skt.-Schraube	M24x155 DIN 14399-4	10.9 tZn	3.1		
9	1	Stck	Skt.-Schraube	M24x120 DIN 14399-4	10.9 tZn	3.1		
8	9	Stck	Keilsicherungsscheibe	d=25 NL24SC	St.			
6	4	Stck	Skt. - Mutter	M20 DIN 934	8 blk.	2.1		
5	4	Stck	U-Scheibe	d=21 DIN 125	200 HV blk.	2.1		
4	8	Stck	Bolzenanker	HST3 M12x125 (Fa. Hilti)	St.			
3	2	Stck	Stellfuß	ZN: P250049-01-01			2,14 kg	4,28 kg
2	1	Stck	Laufschiene (W2)	ZN: P250049-01-02			291,5 kg	291,5 kg
1	1	Stck	Zahnstange (W4)	ZN: P250049-01-01			883,7 kg	883,7 kg

Zeichnung gefertigt / bearbeitet (Datum, Name)

Maschinenfabrik Thale GmbH
Am Bodeufer 3 + 4
06502 Thale

Thale,23.01.2026 Heller, Konstr.
Ort, Datum Unterschrift, Funktion

Vermerk des bearbeitenden Ingenieurbüros

Zeichnung geprüft

WSV.de

Bestandszeichnung

Generaldirektion Wasserstraßen und Schifffahrt
Wasserstraßen- und Schifffahrtsamt Main

OrgEinh Amt	AB	BWaStr Nr	ZB	Kilometer	S	OArt	ObjektidentNr.	Objekt- Teil	ZK	OB

Objektbenennung: Wehranlage Wipfeld Mitte

Objektteil: Zahnstangen- und Laufschienesegmente Versenkwalze

Einzelheit: Zusammenbau Zahnstangensegmente A.E. - (N.A.E.)

Die Übereinstimmung mit der Ausführung wird bestätigt:

Thale,23.01.2026
Datum Unterschrift, Funktion

Entwurf Nr.	Blatt-Nr.	DVtU-Identifikation
	1/1	
Zeichnung Nr.	Maßstab	DVtU-Index
P250049-01-00	1:2,5 1:5	