Auflageträger

M 1 : 20

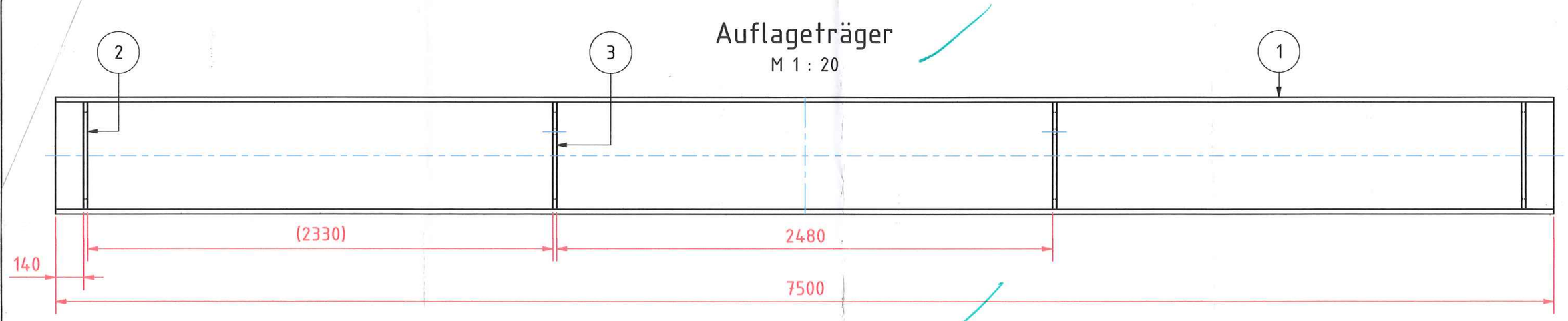

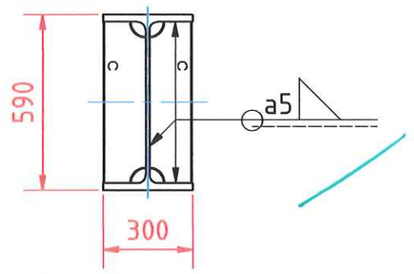

Pos. 2

M 1 : 5

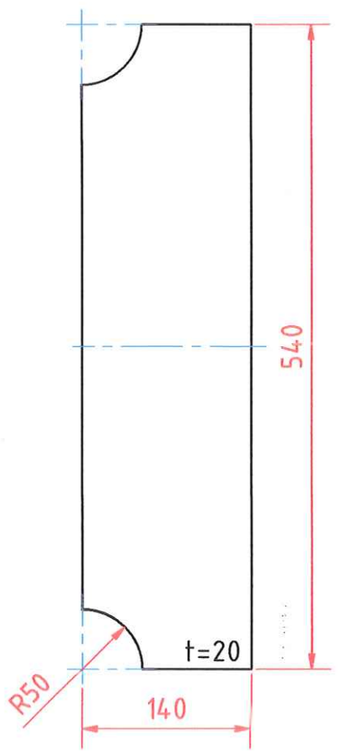

Pos. 3

M 1 : 5

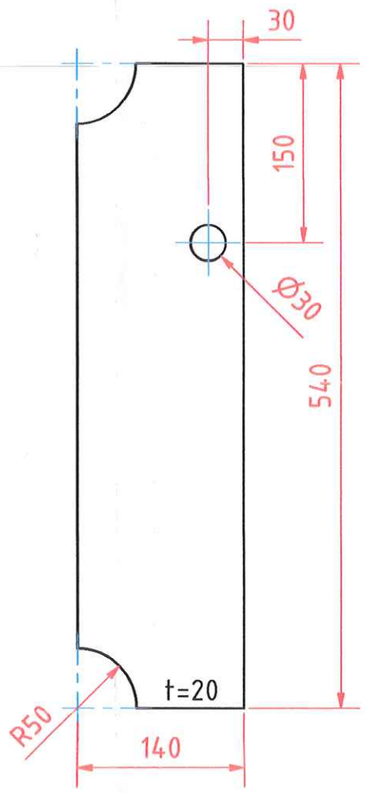

Schweißtechnisch geprüft

Schweißverfahren	135
Grundwerkstoff	S355 J2
Zusatzwerkstoff	G4Si1
Schutzgas	M21
Wärmebehandlung	
unbemaßte Kehlnähte	a5
Bewertungsgruppe	B
Prüfverfahren	VT
Prüfumfang	100%

Material >=20 mm Dicke entsprechend SEW 088 vorwärmen

Datum — Schweißaufsicht

Ausführungsklasse
- EXC-3 gemäß DIN EN 1090-2

Schweißkonstruktion
- Abnahmeprüfzeugnisse nach DIN EN 10204 gemäß Stückliste
- Exemplarisch gekennzeichnete Schweißnähte sind für alle Bauteile einer Postionsnummer und artgleiche Bauteile identisch auszuführen
- Kanten, die einen Anstrich erhalten, sind gemäß DIN EN ISO 12944-3 mit R≥2mm zu runden. Kanten ohne Anstrich sind zu entgraten

Maße ohne Toleranzangaben
- Schweißkonstruktion nach DIN ISO 13920 B+F
- Maschinenbau nach DIN ISO 2768-1/ mK
- Brennschneiden nach DIN EN ISO 9013 - 331
- Oberflächen nach DIN ISO 1302

Korrosionsschutz
- feuerverzinkt nach DIN EN ISO 1461: min. 80 µm

Stückliste (2x herstellen)

Pos.	Stk.	Bezeichnung	Zeichnungs-Nr. / Halbzeug	Abmaße	Werkstoff	Masse	Apz.
1	1	I-Träger	DIN 1025-3 - HEA 600	7500	S355 J2+M	1333,3 kg	3.2
2	4	Rippe	Bl 20	540 x 140	S355 J2+N	11,3 kg	3.2
3	4	Rippe	Bl 20	540 x 140	S355 J2+N	11,1 kg	3.2
4	4	Schäkel	DIN 82101, Form A - 2,00 (M22)		St, galv. Zn	1,0 kg	

Version/Index	Änderungen bzw. Ergänzungen / zugehörige Zeichnungen	Datum	Name

Zur Ausführung bestimmt mit Hinweis auf:
Ort, Datum — Unterschrift, Funktion

Bauaufsichtlich genehmigt
Ort, Datum — Unterschrift, Funktion

Sachbearbeiter beim Auftraggeber
Ort, Datum — Unterschrift, Funktion

Prüfingenieur
Hinsichtlich der Standsicherheit geprüft
Prüf-Nr. 21/113
Nürnberg, den 12. April 2022
Prüfingenieur: Bearbeiter:
Dipl.-Ing.
Telefon 09 11/39 39 80
Ort, Datum — Unterschrift, Funktion

Raum für Vermerke der ausführenden Firma

SCHORISCH Stahlbau Magis
Schulstraße 7c 19357 Karstädt
Telefon: 038797 / 743-30 · Fax 743-33

WSV.de

Ausführungszeichnung

Generaldirektion Wasserstraßen und Schifffahrt
Wasserstraßen- und Schifffahrtsamt Main

OrgEinh Amt	AB	BWaStr Nr	ZB	Kilometer	S	OArt	ObjektidentNr.	Objekt-Teil	ZK	OB

Objektbenennung: Wehranlage Randersacker R
Objektteil: Abstützung
Einzelheit: Auflageträger

Die Übereinstimmung mit der Ausführung wird bestätigt:
Ort, Datum — Unterschrift, Funktion

Enwurf Nr.	Blatt-Nr.	DVtU-Identifikation
	1	
Zeichnung Nr. AU LV22005-01-01-01	Maßstab 1:20 (1:5)	DVtU-Index

Schutzvermerk ISO 16016 beachten / Refer to protection notice ISO 16016