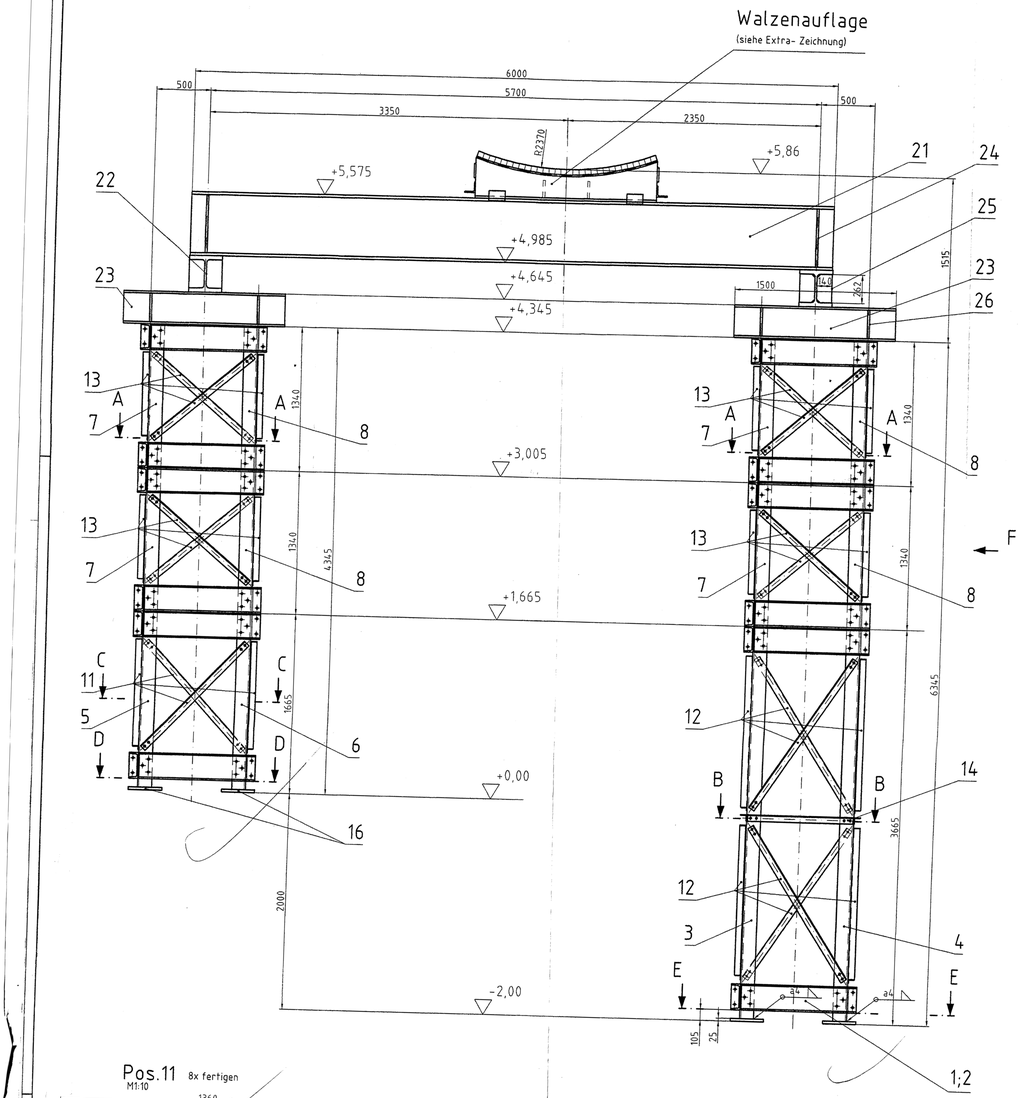

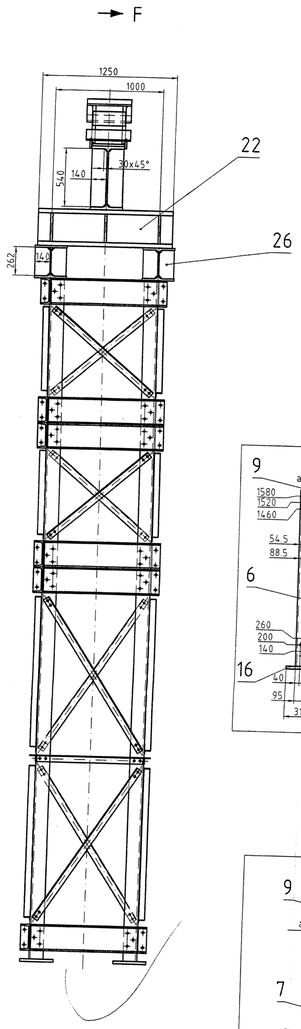

A - A

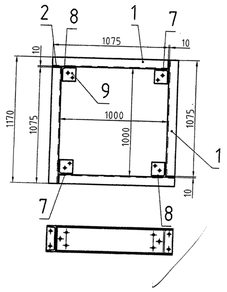

B - B

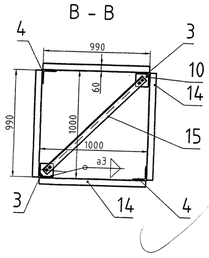

C - C
ohne Winkel gez.

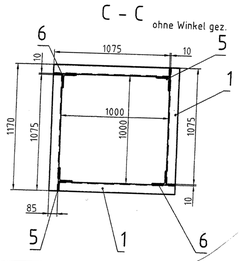

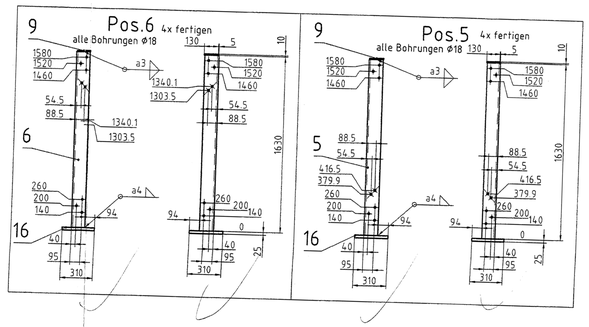

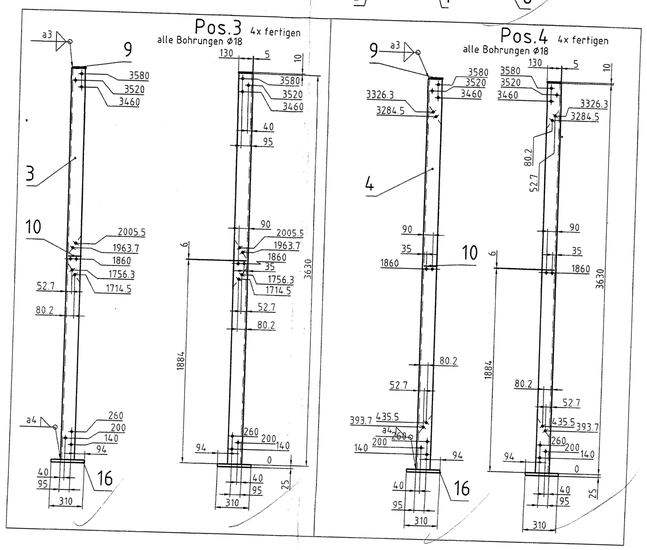

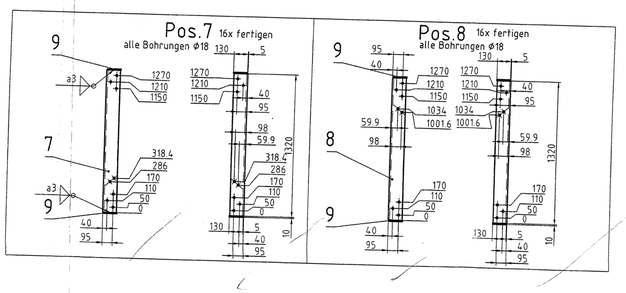

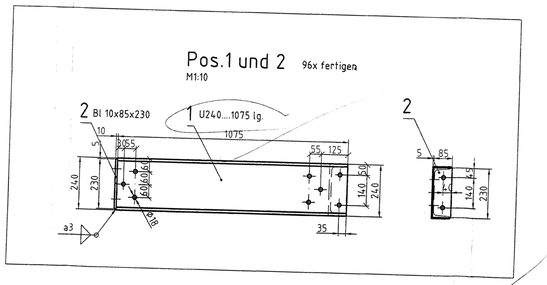

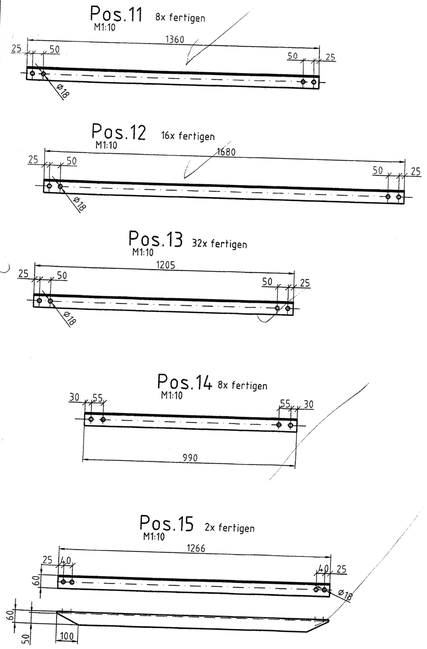

D - D
(E - E)
M1:10

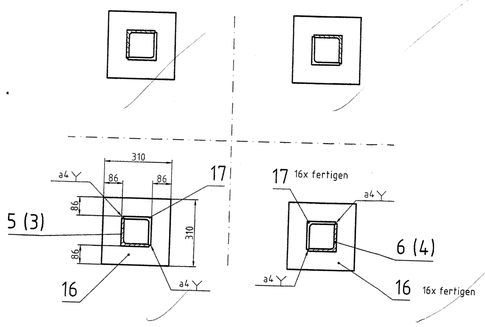

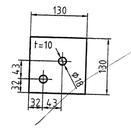

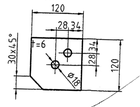

Stückliste gilt für 2 Abstützungen

Pos.	Meng.	Einh.	Benennung	Material	Gewicht/Stück	Gewicht/gesamt
					Summe 1 Abst.	5809,3 kg
					Summe gesamt	11618,6 kg
26	32	St.	Rippe Bl 20x262x140	S235JRG2	5,8 kg	185,6 kg
25	24	St.	Rippe Bl 20x262x140	S235JRG2	5,8 kg	139,2 kg
24	8	St.	Rippe Bl 20x540x140	S235JRG2	12 kg	96 kg
23	8	St.	HEB 300....1500 lg	S235JRG2	175,5 kg	1404 kg
22	4	St.	HEM 300....1250 lg	S235JRG2	297,5 kg	1190 kg
21	2	St.	HEA 600....6000 lg	S355J2G3	1068 kg	2136 kg
20	1144	St.	Skt-Mutter M16	DIN EN 24034 - fvz.		
19	2224	St.	Scheibe A17	DIN 125 - fvz.		
18	1144	St.	Skt-Schraube M16x50	DIN EN 24017 - fvz.		
17	16	St.	L130x12...80 lg.	S235JRG2	1,9 kg	30,4 kg
16	16	St.	Bl 25x310x310	S235JRG2	19,2 kg	307,2 kg
15	2	St.	L60x6...1266 lg.	S235JRG2	6,9 kg	13,8 kg
14	8	St.	L60x6...990 lg.	S235JRG2	5,4 kg	43,2 kg
13	32	St.	L60x6...1205 lg.	S235JRG2	6,5 kg	208 kg
12	16	St.	L60x6...1680 lg.	S235JRG2	9,1 kg	145,6 kg
11	8	St.	L60x6...1360 lg.	S235JRG2	7,4 kg	59,2 kg
10	4	St.	Bl 10x120x120	S235JRG2	0,7 kg	2,8 kg
9	80	St.	Bl 10x130x130	S235JRG2	1,0 kg	80,0 kg
8	16	St.	L130x12...1320 lg.	S235JRG2	31,2 kg	499,2 kg
7	16	St.	L130x12...1320 lg.	S235JRG2	31,2 kg	499,2 kg
6	4	St.	L130x12...1630 lg.	S235JRG2	38,5 kg	154 kg
5	4	St.	L130x12...1630 lg.	S235JRG2	38,5 kg	154 kg
4	4	St.	L130x12...3630 lg.	S235JRG2	85,7 kg	342,8 kg
3	4	St.	L130x12...3630 lg.	S235JRG2	85,7 kg	342,8 kg
2	96	St.	Bl 10x85x230	S235JRG2	1,5 kg	144 kg
1	96	St.	U240....1075 lg.	S235JRG2	35,6 kg	3417,6 kg

Projektionsmethode nach DIN ISO 128 | Allgemein-Toleranzen DIN ISO 2768-m | Oberflächen DIN ISO 1302 | Maßstab 1:20;1:10;1:5 | Gewicht | Werkstoff siehe Stückliste

	Datum	Name
Bearb.	25.05.2007	Fischer
Gepr.		
Norm		

Maschinenfabrik Thale GmbH

Walzenabstützung
Versenkwalze Wehr L
Harrbach

WA 270456

Blatt

Ersetzt durch | Ersetzt für | Bl.

Zust. | Änderung | Datum | Name | (Urspr.)

Übereinstimmung mit der Ausführung wird bescheinigt | Unterschrift | Amtsbezeichnung

Datum:

Bestandszeichnung

Wasser- und Schifffahrtsdirektion Süd
Wasser- und Schifffahrtsamt Schweinfurt

Objektbenennung: Schiffsschleusenanlage Harrbach
Objektteil: Wehr "L"
Einzelheit: Versenkwalze - Walzenabstützung

Siehe Prüfbemerkungen des Landesgewerbeamtes Bayern vom 26. Juli 2007

Änderung - Anmerkung, Datum, Name

Wilhelm
Der Bearbeiter

Der Leiter

Zeichnungs - Nr.

Blatt - Nr.
Anlage AU ST 05

Bestätigung
Aufgestellt
Prüfamt für Baustatik
Oberschleißheim
Ausgabe