Gb. Nr. | Anlage:
14.6 | Wehranlage Rothenfels (Dreigurtschütz)

Kom.-Nr.	Blatt-Nr.
5827	12

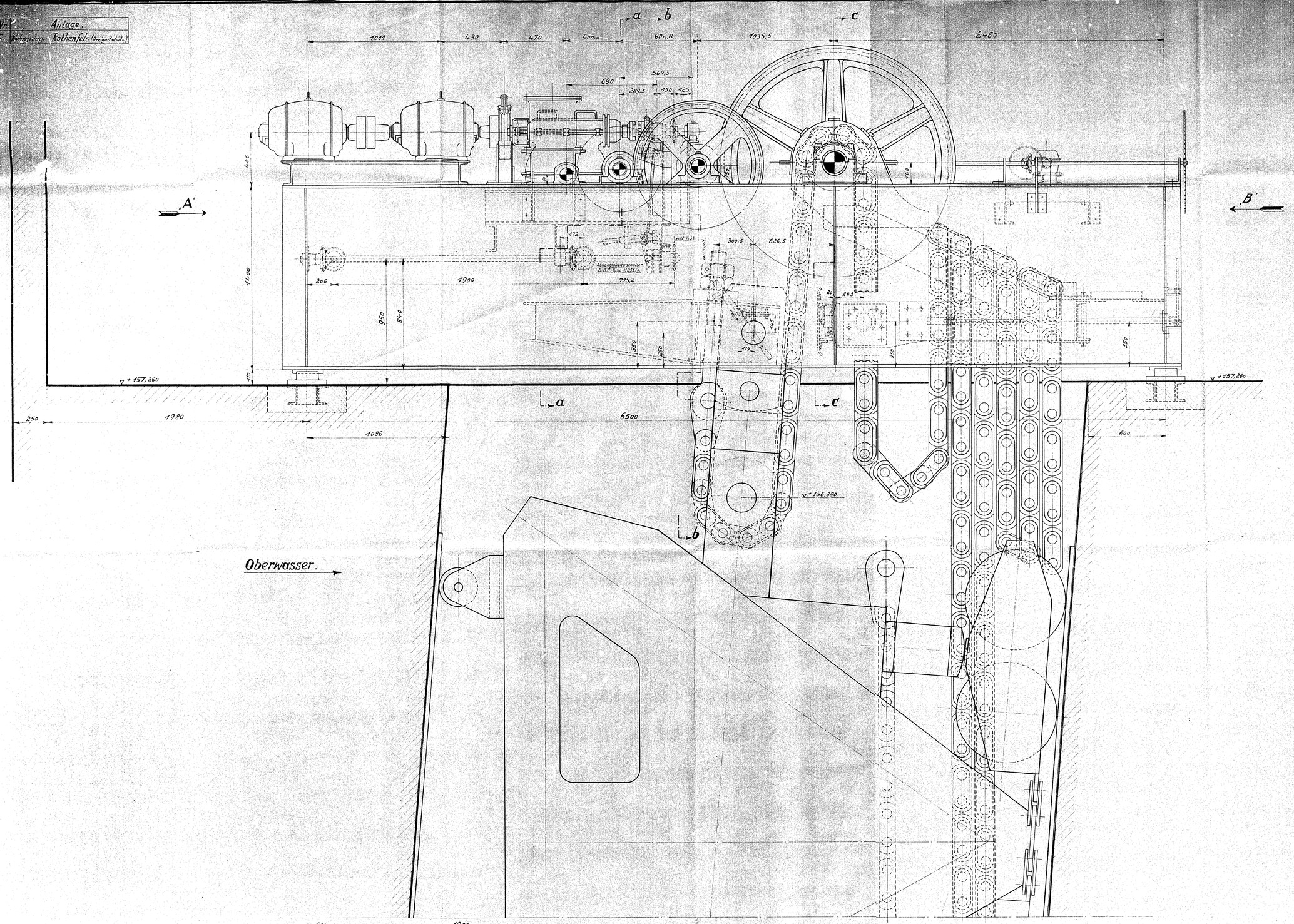

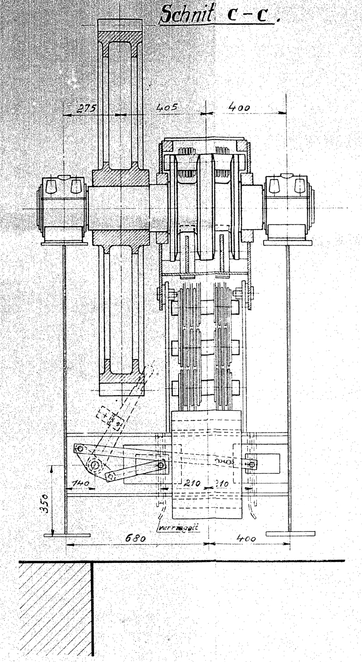

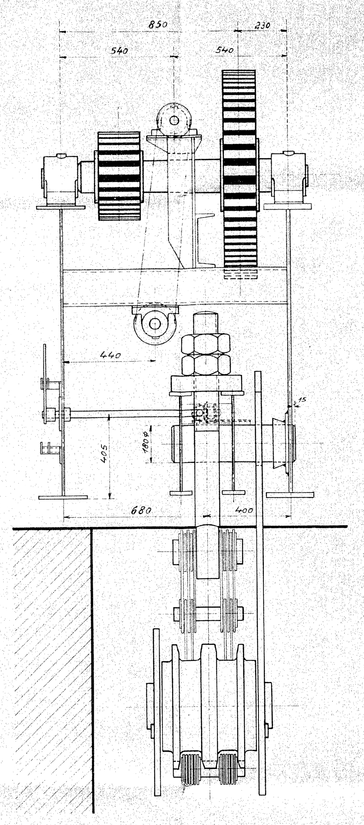

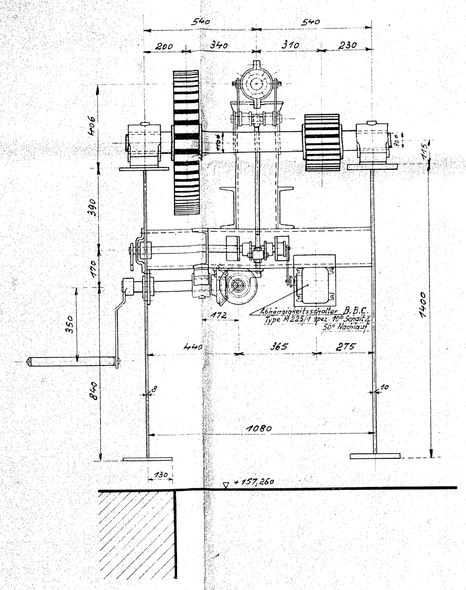

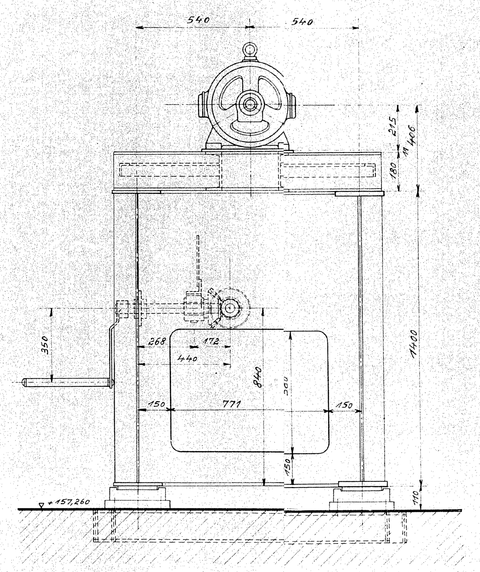

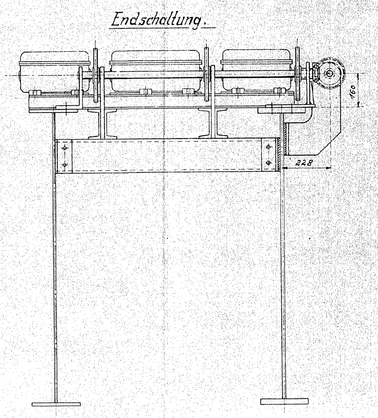

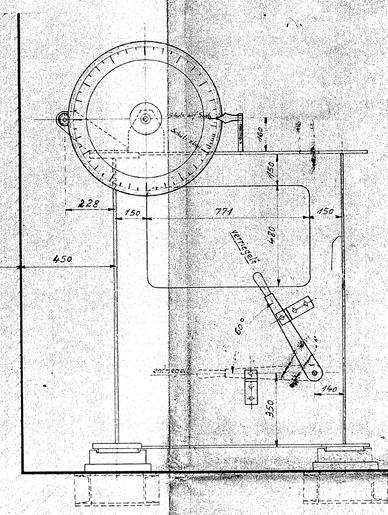

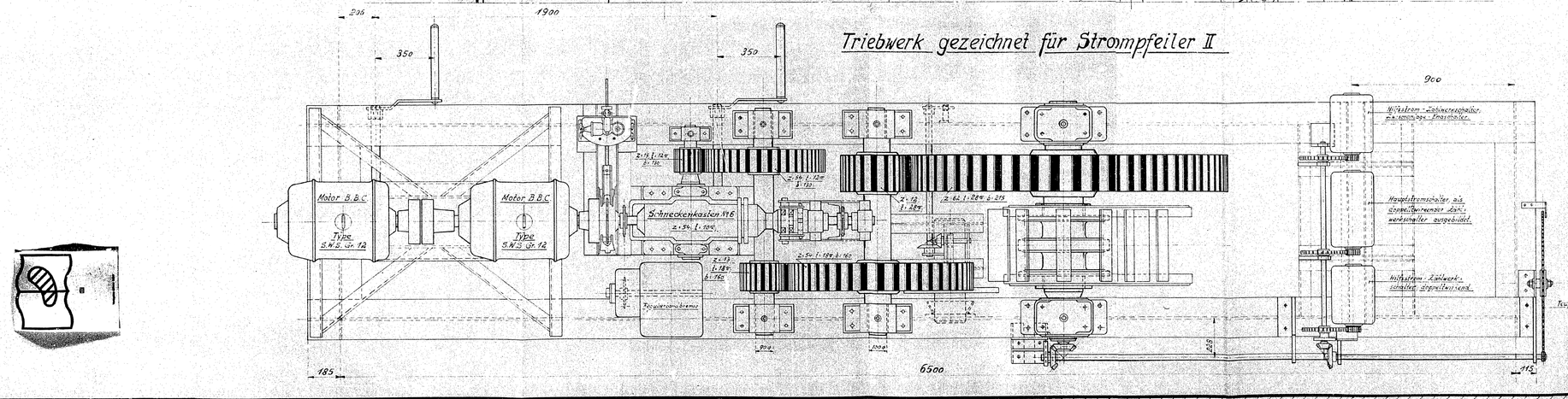

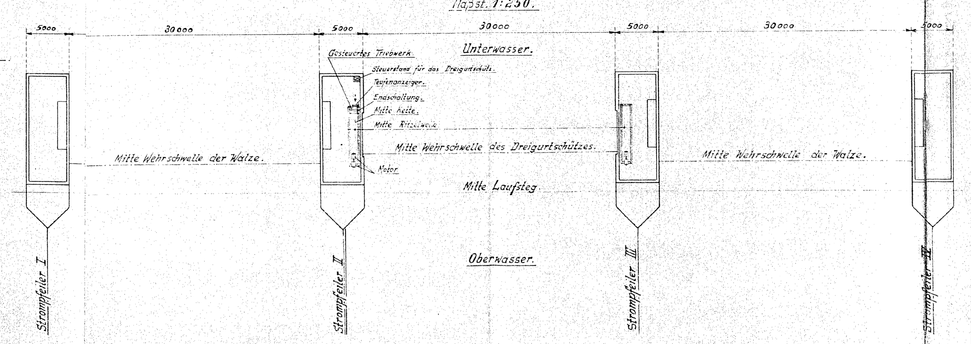

WSD 8Gd
206723

WSD 8Gd
206724

WSD 8Gd
206725

Dortmunder Union Brückenbau-Aktiengesellschaft Dortmund.

Wehranlage Rothenfels - Dreigurtschütz.
Übersicht des Triebwerkes.

Zeichnung-Nr. 5827 Blatt 12

Abteilung | Datum | Name
Gezeichnet | 7.2.7 | Zimmer
geprüft
Lief. part.
Maßstab 1:10, (1:250) | Ersetzt für: | Ersetzt durch:
Mappe | Nr.

Plan im Original gekürzt