Sb	Anlage
34.5	Wehranlage Rothenfels

Kom.-Nr.	Blatt-Nr.
5827	26

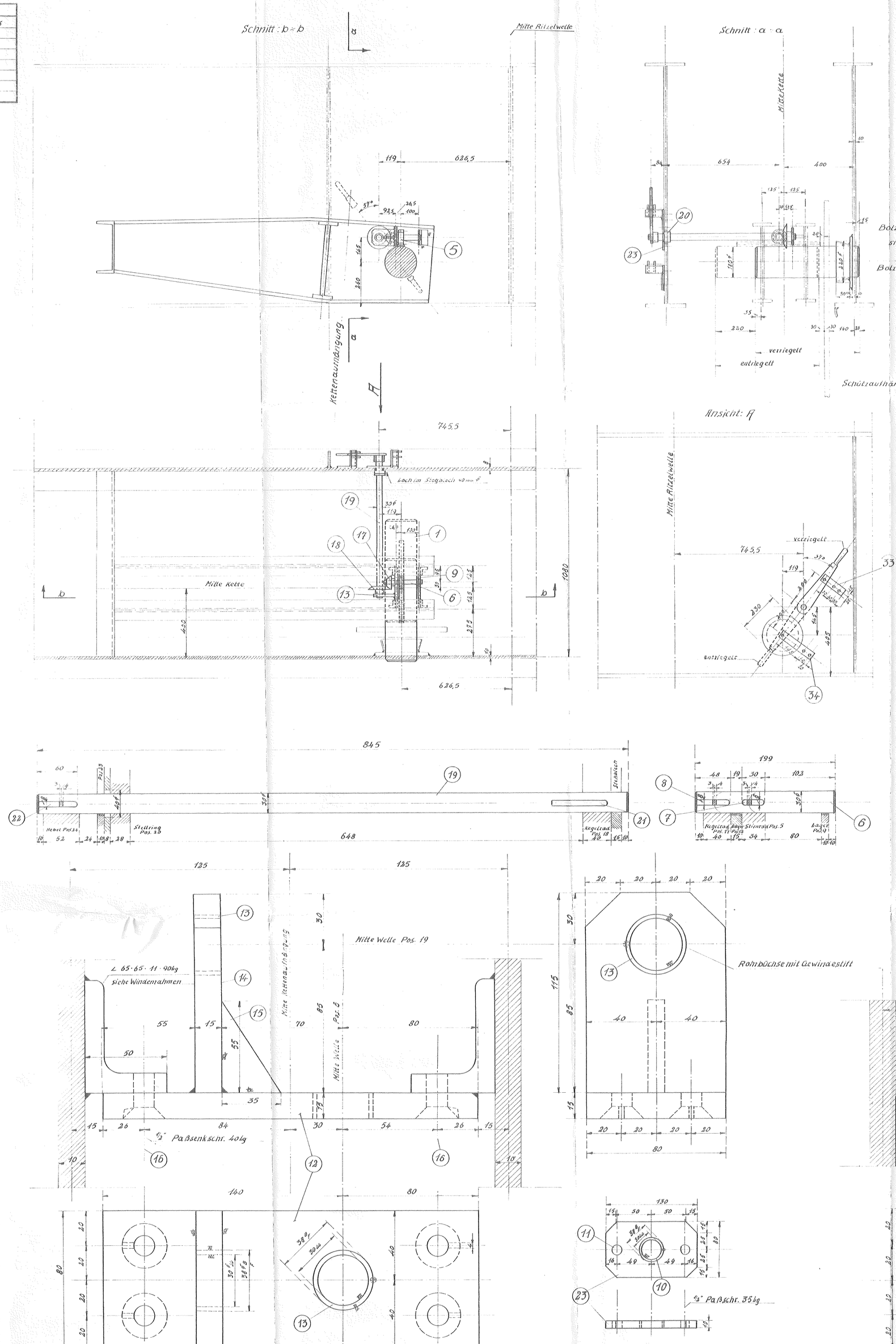

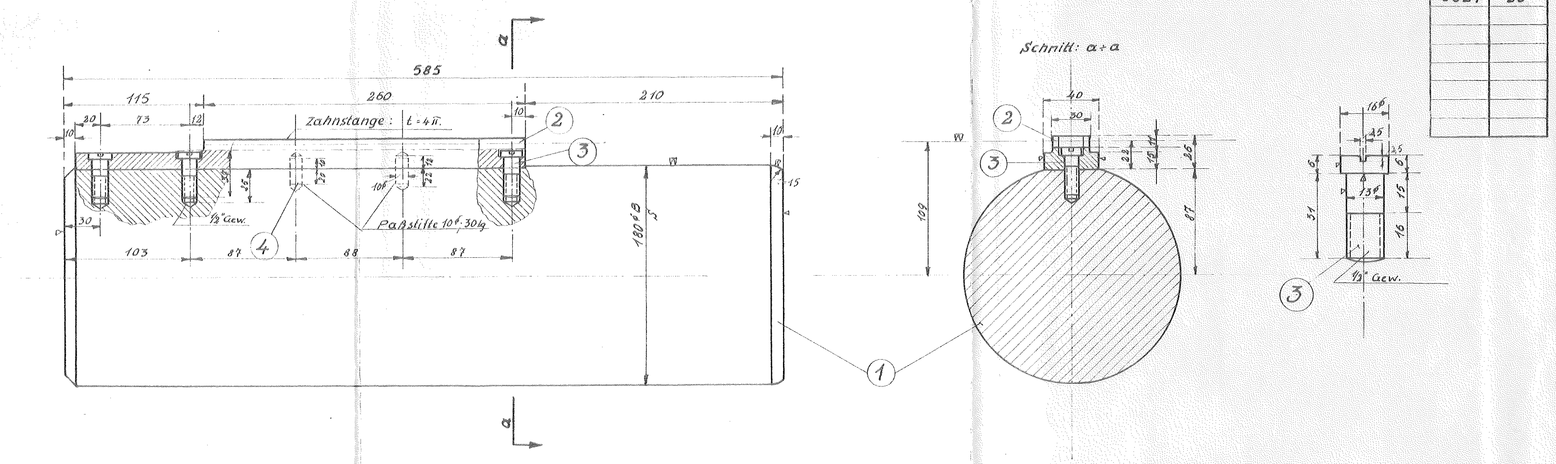

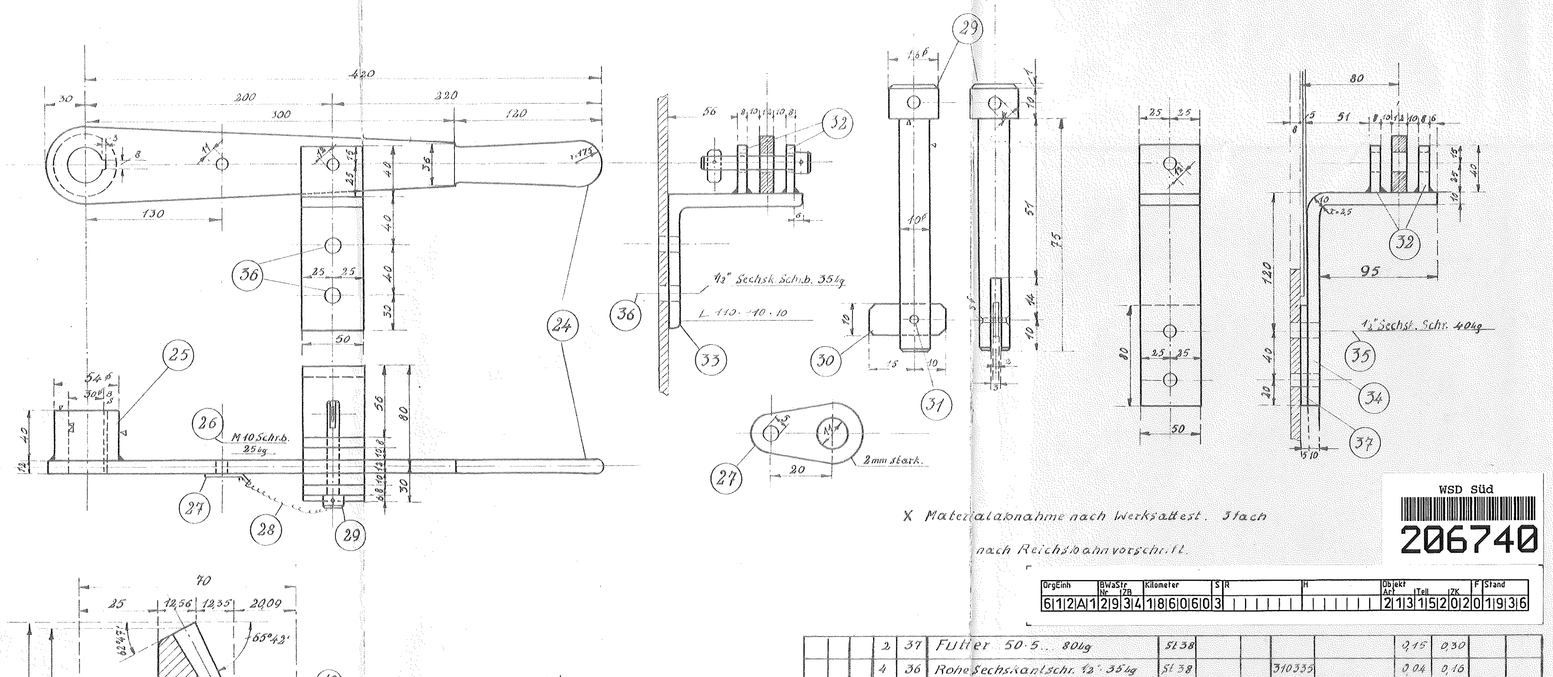

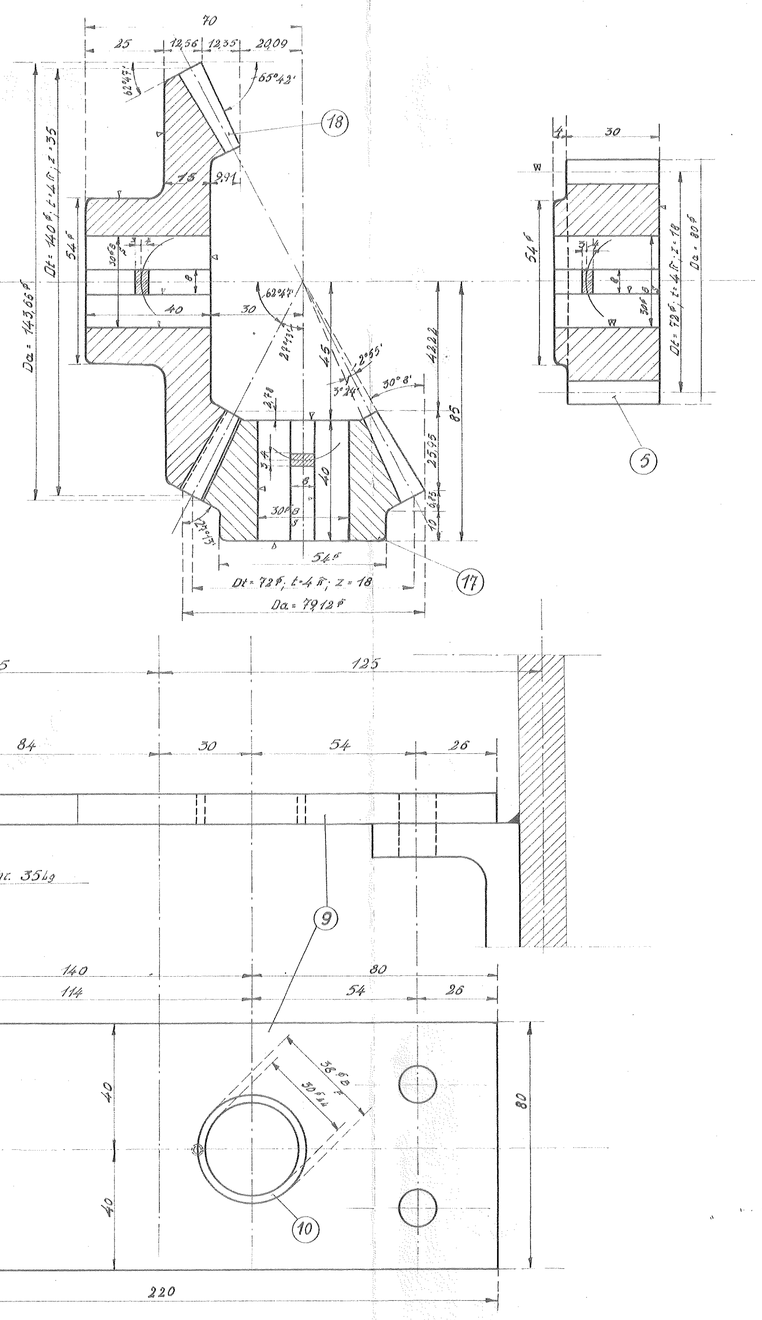

Stck.	Stck.	Stck.	Stck.	Teil	Gegenstand	Werkstoff	Nr. Normalblatt	Teil	Mod. od. Leg.-Nr.	Bemerkung	1 Stück für Fertig-Gew.	1 Hausch. für	1 Stück für Roh.-Gew.	1 Hausch. für Stückz.
			2	37	Futter 50-5... 80kg	St 38					0,40	0,80		
			4	36	Rohr Sechskantschr. ½" 35kg	St 38			310335		0,04	0,10		
			4	35	Rohr Sechskantschr. ½" 40kg	St 38			310340		0,05	0,20		
			2	34	Winkel (=Eisen) 50-10 ca 285kg	St 38					1,10	2,30		
			2	33	L 110-110-10... 30kg	St 38					0,85	1,00		
			8	32	Bleche 40-50-8	St 38					0,10	0,80		
			3	31	Nietstifte 8F 13kg	St 38					0,01	0,03		
			2	30	Bleche 25-10-2	St 38					0,01	0,02		
			3	29	Nietlerstifte	St 38					0,00	0,18		
			2	28	Leichte Kette ca 200kg	St 38					0,04	0,08		
			2	27	Bleche zur Kettenbefestigung 3kg	St 38					0,01	0,03		
			2	26	Rohr Sechskantschr. Nie... 25kg	St 38			310336		0,06	0,08		
			2	25	Büchsen 30/34F - 40kg	St 42				an Hebel Pos 24 schweißen	0,53	1,04		
			2	24	Hebel 420kg	St 38					1,90	3,80		
			2	23	Flacheisen 80-10... 130kg	St 38					0,13	1,64		
			2	22	Nasenkeile 7-8-50kg	St 60					0,03	0,06		
			2	21	Nasenkeile 7-8-40kg	St 60					0,027	0,054		
			2	20	Stellringe	St 38			3393		0,34	0,68		
			2	19	Welle 30F 845kg	St 42				gezogen	4,10	8,40		
			2	18	Kegelräder; L-4F; z-35;	St 38					2,22	4,44		
			2	17	Kegelräder L-4F; z-18;	St 42					0,80	1,60		
			8	16	Paßkenksch. ½" 40kg	St 38					0,04	0,32		
			2	15	Rippen 10St 35-55kg	St 38					0,10	0,20		
			2	14	Flacheisen 80-15... 112kg	St 38					1,10	2,30		
			4	13	Rohrbüchsen 30/38... 18kg	Messing				mit ½" Gewindestifte	0,03	0,12		
			3	12	Flacheisen 80-15... 220kg	St 38					2,04	4,08		
			12	11	Paßschrauben ½"- 35kg	St 38					0,38	0,06		
			4	10	Rohrbüchsen 30/38F... 12kg	Messing				mit ½" Gewindestifte	0,03	0,02		
			2	9	Flacheisen 80-15... 115kg	St 38					1,38	2,76		
			2	8	Nasenkeile 7-8-40kg	St 60					0,027	0,054		
			2	7	Einlegekeile 7-8-30kg	St 60					0,02	0,04		
			2	6	Wellen 30F... 140kg	St 42				gezogen	1,10	2,20		
			2	5	Ritzel; L-4F; z-18; Da 72F	St 42					1,25	2,50		
			3	4	Paßstifte 10F... 30kg	St 42					0,01	0,04		
			6	3	Schrauben ½"... 37kg	St 42					0,05	0,30		
			2	2	Zahnstangen 4F... 385kg	St 42					1,50	3,00		
			2	1	Verriegelungsbolzen 140F... 325kg	St 60					162,00	234,00		

X

25.1.59	Freigabe-Anfrage		
22.1.59	Anfrage Nr.	Dortmunder Union Brückenbau	
	Gez.		
	Geprüft		
	Norm. gegr.		
	Ers.		
	Ers. durch		

Das Urheberrecht an diesen Zeichnungen und sonstigen Unterlagen verbleibt uns. Sie sind dem Empfänger nur zum persönlichen Gebrauch anvertraut. Ohne unsere schriftliche Genehmigung dürfen sie nicht kopiert oder vervielfältigt, noch nicht dritten Personen, insbesondere Wettbewerbern, zugänglich oder zugänglich gemacht werden. Widerrechtliche Benutzung durch den Empfänger oder Dritte hat zivil- und strafrechtliche Folgen. Die Zeichnungen und sonstigen Unterlagen sind uns im Falle der Nichtbeteiligung sofort zurückzugeben. (§ 1 ff. des Gesetzes vom 19. 6. 1901 bezw. 22. 5. 1910 und des Gesetzes vom 7. 6. 1909.)

Dortmunder Union Brückenbau-Aktiengesellschaft Dortmund

kratzen | schruppen | schlichten | fein schlichten

Wehranlage Rothenfels Dreigurtschütz

Schützaufhängung

Abteilung:	Datum	Name
gezeichnet	17.12.58	ja/Kermis
geprüft	12.2.59	Zimmermann
geprüft	17.2.59	ja/K.
Norm. gegr.		

Maßstab: 1:1; 1:25; 1:1

Zeichnung Nr. 224/1856

Archiv: | Mappe: | Nr.:

Ersatz für: | Ersetzt durch:

WSD Süd 206740

Orginal	Werkstr.	Durchmesser	Sb		Objekt	Teil	Stand
6 1 2 A 1 2 9 3 4	1 8 0 6 0 3				2 1 3 1 5 2 0 2 0	1 9 3 6	

15/72