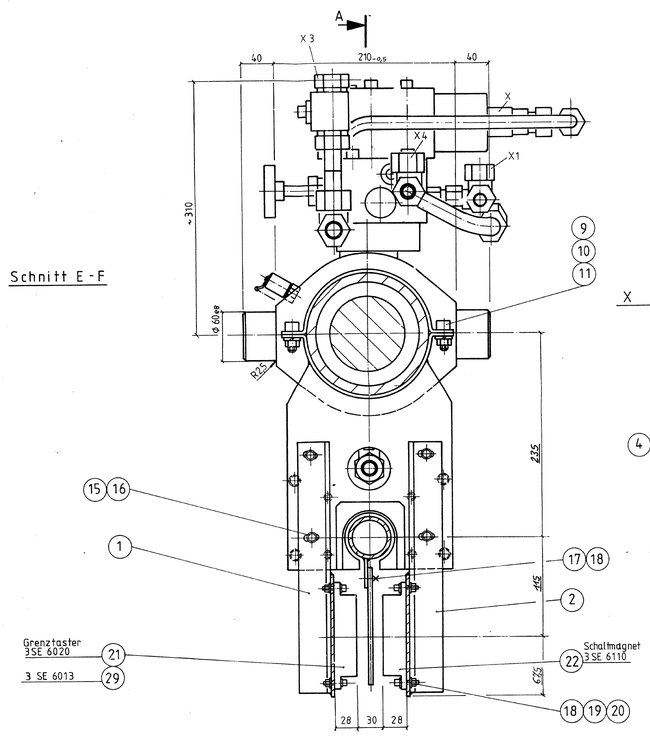

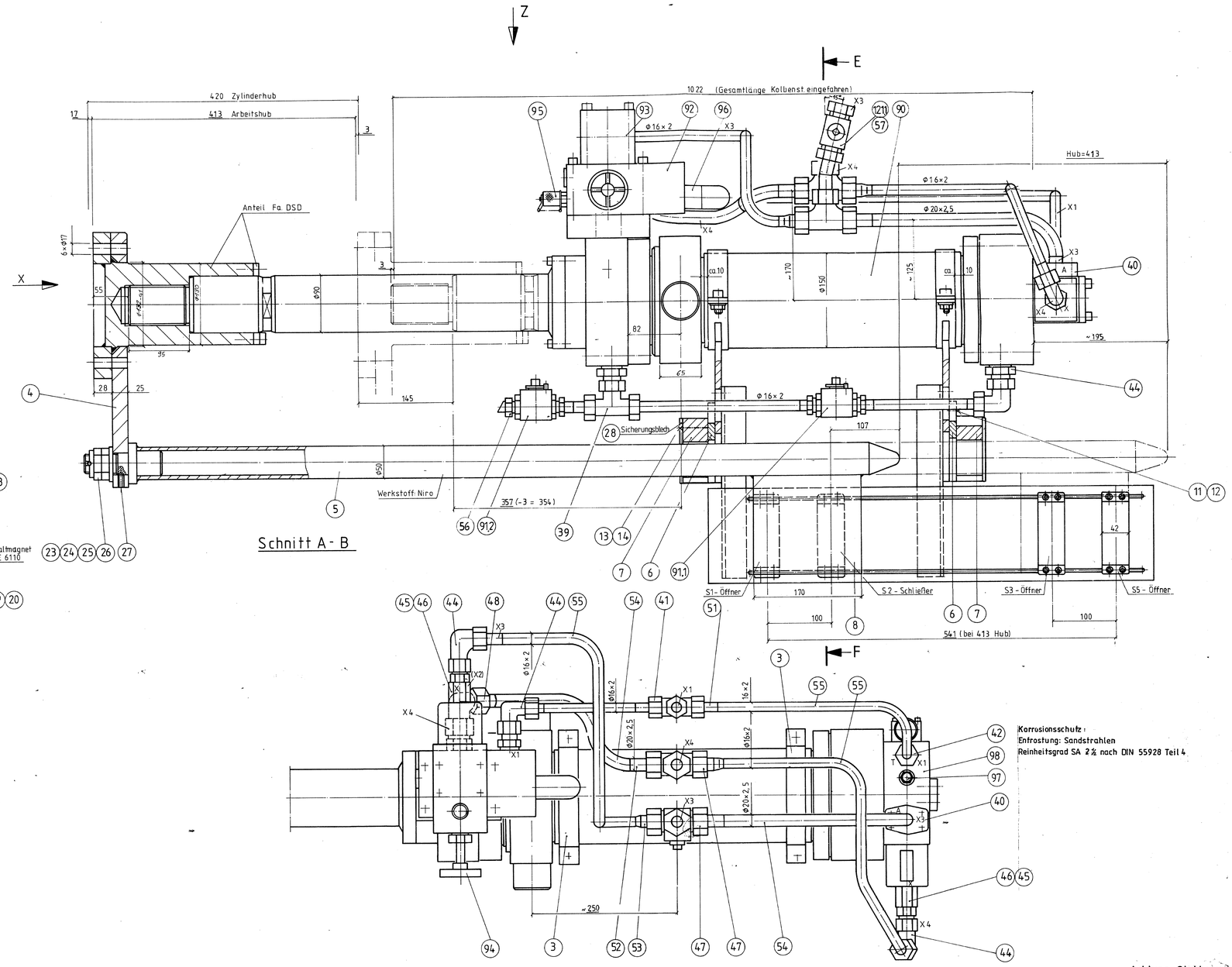

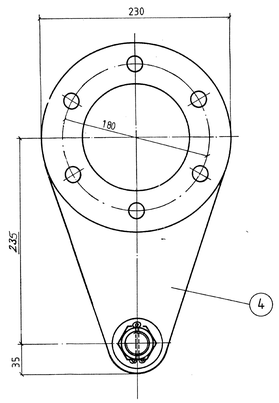

zugeh. Zeichnungen:

HY/AG	14066 - 1 - 2
HY/AG	14066 - 2 - 2
HY/AG	14066 - 3 - 1
HY/AG	14066 - 4 - 3
HY/AG	14066 - 5 - 2
HY/AG	14066 - 6 - 3
HY/AG	14066 - 7 - 3
HY/AG	14066 - 8 - 3
HY/AG	14066 - 9 - 3
HY/AG	14066 - 10 - 3

Anschlüsse:

X1 für Rohr Φ 16 × 2

X3, X4 " " Φ 20 × 2,5

Verrohrung:

nach DIN 2353 - schwere Reihe, Einschraubverschraubungen
mit EO-Lastic-Dichtring
Verschraubungen u. Rohre in Niro 1.4571
u. Anschweißkegel 24°

Zur Ausführung genehmigt: Wasserstraßen-Neubiezirksamt Koblenz, Außenstelle Stuttgart
Stuttgart, den 18.11.88 i.A. Kaczar

88	10.10.	Füller	BLATT 1	MASSSTAB 1:2,5
			VON 1	
MANNESMANN REXROTH				

Zyl. - Verrohrung u. Endschalter-Betätigung
HY/AG 14066 - 0 0-1

Wasser- und Schiffahrtsdirektion Südwest
Wasser- und Schiffahrtsamt Stuttgart

Verw.-Bez.	B.Wa.Str. Nr.	ZB	Kilometer	S	rechts	hoch
5 7 5 4 7	3 3	0	4 4 7 5 3 6	2		

Objektbenennung: Schleuse Horkheim
Objektteil: Linke Kammer - Unterhaupt
Einzelheit: Segmentschütz / Zyl.-Verrohrung u. Endschalt. Be

Objekt Art	Objekt Teil	F	Stand	Entwurf Nr. Zeichnung Nr.	Maßstab:
3 4 4 2 3 2			4 9 8 6		

Die Übereinstimmung mit der Ausführung wird bescheinigt:
den
Unterschrift Amtsbezeichnung

Plan im Original geknickt

WSD Südwest
A59205