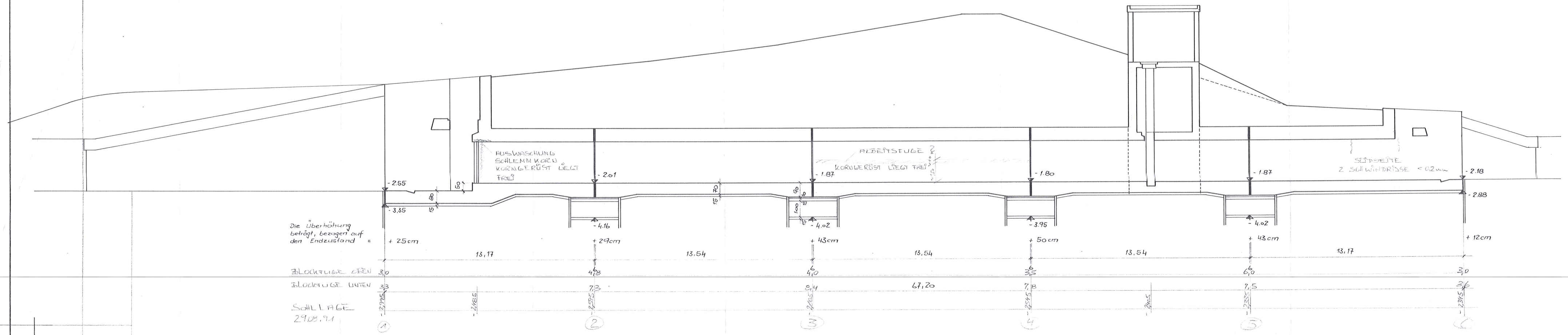

4.00 innen u. außen
(1) 2×(B+B) = 32 ∅ 12, 13.00 lg, a = 20cm

4.00 innen u. außen 3.00
(2) 2×(2+2) = 8 ∅ 12, 7.00 lg, a = 20cm

9.00 13.35 innen u. außen
(3) 2×2×(B+B) + 2×8 = 80 ∅ 12, 13,35 lg, a = 20cm

innen u. außen
(5)

nur außen
(5)
(4) 2×8 = 16 ∅ 12, 3.00 lg, a = 20cm
3.00 innen

innen 7.00 — innen 5.80
(5) 2×8 = 16 ∅ 12, 8.10 lg, a = 20cm
(6) 2×8 = 16 ∅ 12, 6.90 lg, a = 20cm

13.00 innen u. außen
(7) 2×(B+B) = 32 ∅ 12, 13.00 lg, a = 20cm

Detail A M. 1:20

links Decke dargestellt
rechts Wand "

oben bzw. außen

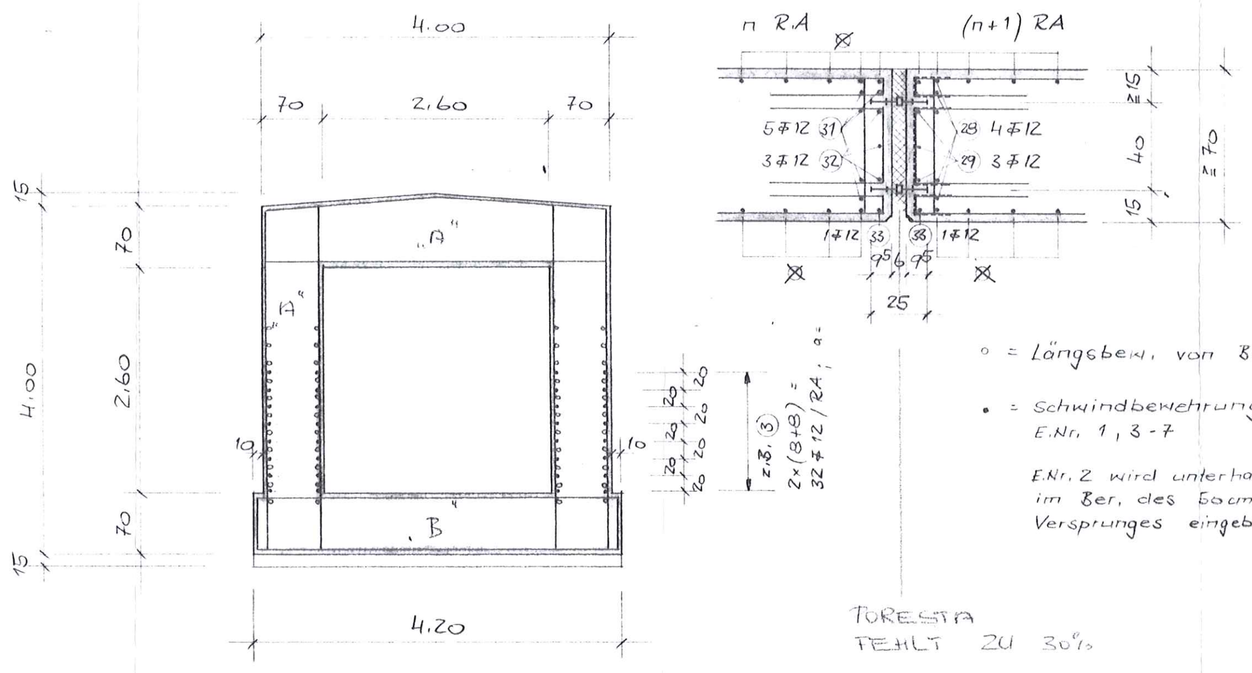

○ = Längsbew. von Bl Nr. 2-6

• = Schwindbewehrung E.Nr. 1, 3-7

E.Nr. 2 wird unterhalb von E.Nr. 1, im Ber. des 60cm hohen Versprunges eingebaut.

Detail B M. 1:20

Sohle

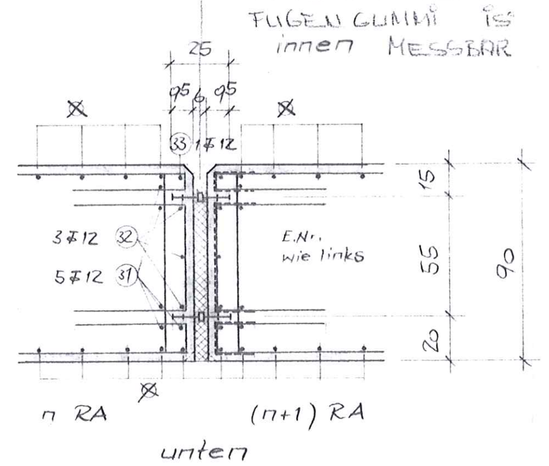

Die Höhenkoten dieses Planes geben den Einbauzustand an, während sich die Höhenkoten auf allen anderen Plänen auf den Endzustand (nach erfolgter Setzung) beziehen.

Betondeckung = 4 cm

BAUSTOFFE

Beton: Br 250 wasserdicht
Zement: _____
_____ kg/m³ Fertigbeton
Zuschlagstoffe nach Sieblinie _____
_____ Körnungen _____
Betonstahl: _____

Alle Maße sind am Bau zu prüfen!

Der Plan gilt nur in Verbindung mit den Plänen des Architekten und der Fachingenieure. Unstimmigkeiten sind dem Planverfasser sofort zu melden, bei Nichtbeachten haftet der Ausführende.

Pl. Nr. 8-132.09-07

Mindest-Biegerollendurchmesser
nach DIN 1045 Tabelle 19

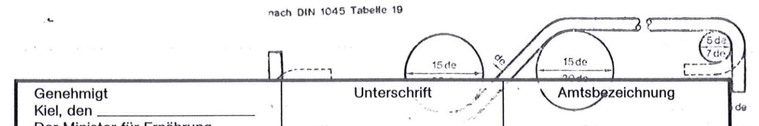

Genehmigt Kiel, den _____ Der Minister für Ernährung Landwirtschaft und Forsten	Unterschrift	Amtsbezeichnung
Land Schleswig-Holstein **ALW Heide**	Entwürf Nr. Blatt Nr. 1 Pl. K. Nr. 8-421.04.01	
SIEL NORDGROVEN BAUZUSTAND 29.08.91		
Maßstab: 1:100 gez.: Änderungen - Anmerkungen	Aufgestellt: Heide, den SEPT. 91 Dezernent	Sachbearbeiter

8-132.09-07