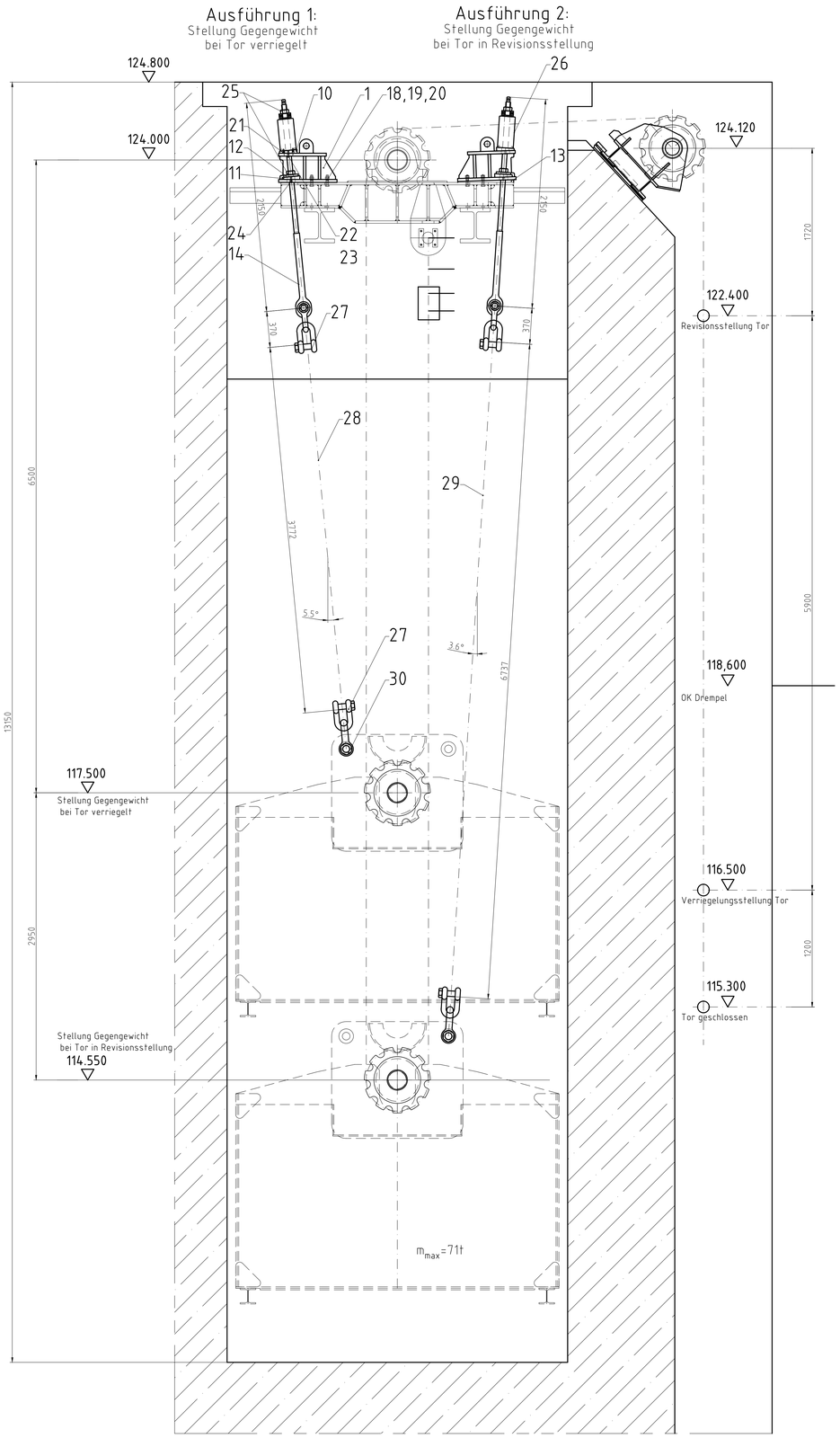

Anschraubplatte unten Pos.10

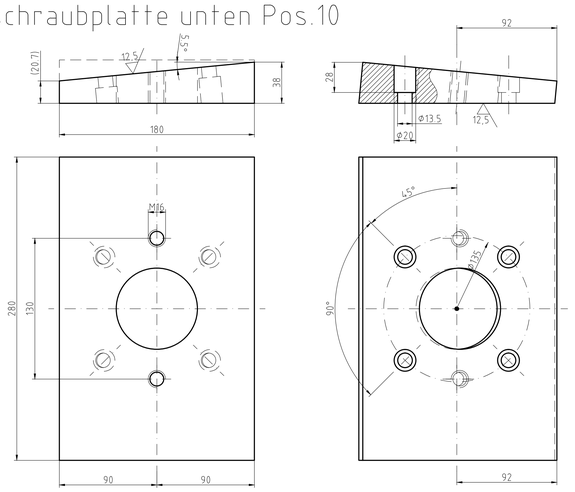

Reihenfolge: 1.Gewindebohrung M16
Bearbeitung: 2.Fräsen Keil
3.Auflegen auf gefräste Fläche
4.Senkungen Ø13,5 / 20

Keilfutter Pos.13

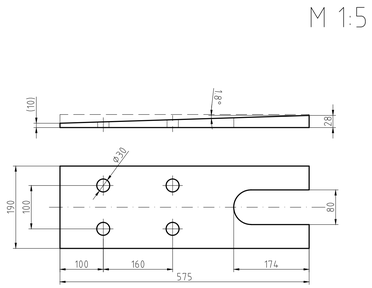

Augenstab Pos.14

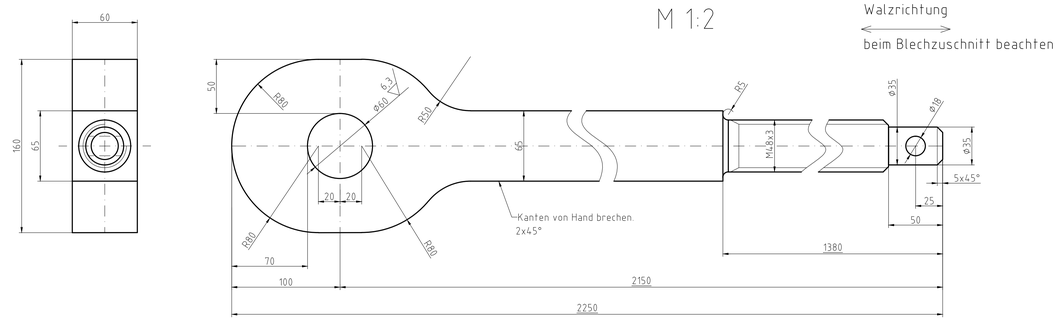

Achtung:
Walzrichtung
beim Blechzuschnitt beachten

Konsole Pos.1

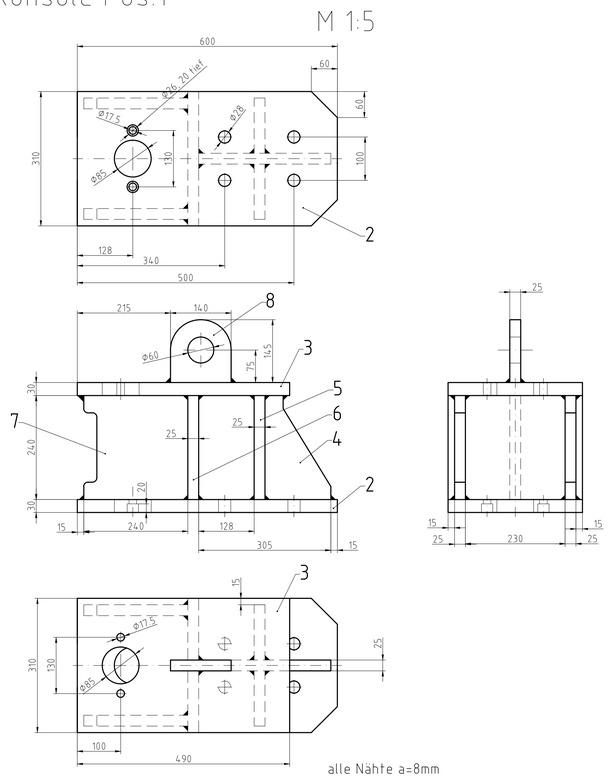

alle Nähte a=8mm
Bleche vor dem Heften, Schweißen bohren!

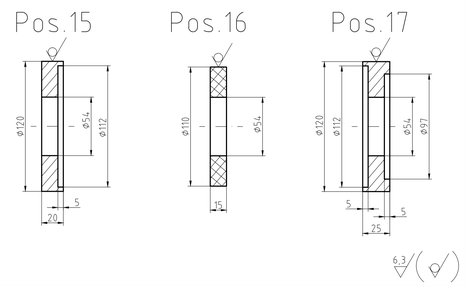

Anschraubplatte unten Pos.11

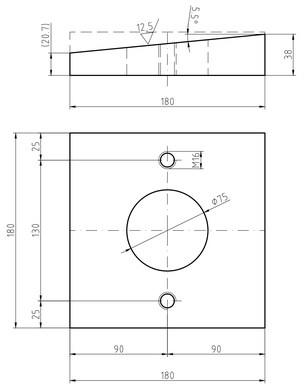

Reihenfolge: 1.Gewindebohrung M16
Bearbeitung: 2.Fräsen Keil

Stückliste gilt für 1 Aufhängung
gesamt 8 x fertigen

Gewicht ges. 254,9 kg

	Pos.	Meng.	Benennung		Werkstoff	Gew/St.	Ges.
	30	1	Schäkel hochfest, gerade Form	Tragfähigkeit 50 t (vorhanden)			
	29	1	Abspannseil 40 t, beiderseits verpresste Kausche DIN 83311	Nutzlänge 6800 mm			
	28	1	Abspannseil 40 t, beiderseits verpresste Kausche DIN 83311	Nutzlänge 3800 mm			
	27	3	Schäkel hochfest, gerade Form	Tragfähigkeit 35 t			
	26	1	Hohlkolbenzylinder YALE YCS-62/150	Hub 150 mm Druckkraft 62 t 700 bar			
	25	2	Skt.-Mutter M48x3	DIN 934	10 schwarz		
	24	2	Zylinderschraube M16 x 35	DIN 912	8.8 verz.		
	23	2	Scheibe d=17	DIN 125	verz.		
	22	2	Skt.-Schraube M16 x 55	DIN 931	8.8 verz.		
	21	4	Zylinderschraube M12 x 25	DIN 912	8.8 verz.		
	20	4	Scheibe d=25	DIN 125	verz.		
	19	4	Skt.-Mutter M24	DIN 934	8. verz.		
	18	4	Skt.-Schraube M24 x 100	DIN 931	8.8 verz.		
	17	1	Druckstück unten Rd 120.....25 lg.		1.4057	1,6 kg	1,6 kg
	16	1	Gleitscheibe Ø110/54		RG7	0,8 kg	0,8 kg
	15	1	Druckstück oben Rd 120.....20 lg.		1.4057	1,4 kg	1,4 kg
3:2	14	1	Augenstab Bl.60 x 160 x 2250		42CrMo4	56,5 kg	56,5 kg
	13	1	Keilplatte Bl.30 x 190 x 575		S355J2+N	21,8 kg	21,8 kg
	12	1	Scheibe Bl.25 x Ø150/52		S355J2+N	3,1 kg	3,1 kg
	11	1	Anschraubplatte unten Bl.40 x 180 x 180		S355J2+N	7,2 kg	7,2 kg
	10	1	Anschraubplatte oben Bl.40 x 180 x 280		S355J2+N	12,8 kg	12,8 kg
	9	-					
3:1	8	1	Hangöse Bl.25 x 140 x 145		S355J2+N	4,1 kg	4,1 kg
3:1	7	2	Steg Bl.25 x 240 x 240		S355J2+N	11,5 kg	23,0 kg
3:1	6	1	Rippe Bl.25 x 240 x 310		S355J2+N	14,8 kg	14,8 kg
3:1	5	2	Rippe Bl.25 x 127 x 240		S355J2+N	6,1 kg	12,2 kg
3:1	4	1	Steg Bl.25 x 240 x 305		S355J2+N	14,6 kg	14,6 kg
3:1	3	1	Deckplatte Bl.30 x 310 x 490		S355J2+N	36,4 kg	36,4 kg
3:1	2	1	Grundplatte Bl.30 x 310 x 600		S355J2+N	44,6 kg	44,6 kg
	1	1	Konsole besteht aus Teil 2-8				

Werkszeugnis

Version/Index	Änderungen bzw. Ergänzungen / zugehörige Pläne	Datum	Name

Zeichnung gefertigt / bearbeitet (Datum, Name)

	Datum	Name
Bearb.	24.08.2010	Heller
Gepr.	24.08.2010	Heller

Maschinenfabrik Thale GmbH

Vermerk des bearbeitenden Ingenieurbüros

Zeichnung geprüft

Geprüft – Genehmigt | Unterschrift Im Auftrag | Amts-/Dienstbezeichnung

Aufgestellt | Unterschrift | Amts-/Dienstbezeichnung

Zeichnung bearbeitet gefertigt | Unterschrift Im Auftrag | Amts-/Dienstbezeichnung

Bestandszeichnung

Wasser-und Schifffahrtsdirektion Südwest
Wasser-und Schifffahrtsamt Freiburg

OrgEinh Amt	AB	BWaStr Nr	ZB	Kilometer	S	rechts	hoch
511	A4	39	01	333826	0		

Objektbenennung: Schiffsschleusenanlage Iffezheim

Objektteil: Schleusentore, Schleusenersatztore

Einzelheit: OW-Senktor, Antrieb
Aufhängung Gegengewicht

ObjektidentNr. OArt		Objekt- Teil	ZK	OB	Entwurf Nr.	Maßstab
311	7114001	231	02		Zeichnung Nr. 4924	1:20

Blatt-Nr.

Die Übereinstimmung mit der Ausführung wird bestätigt:

Datum | Unterschrift, Funktionsbez.

DVtU-Identifikation

DVtU-Index