Draufsicht

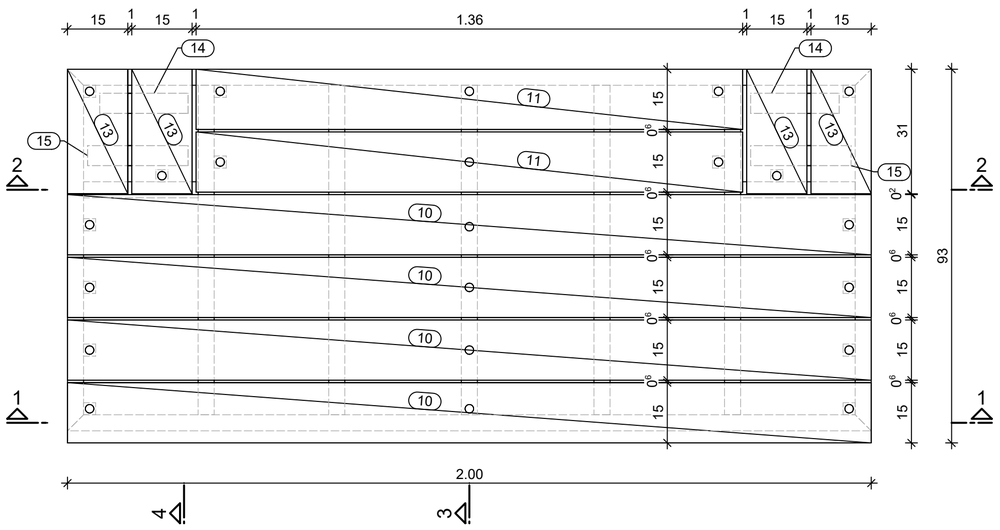

Schnitt 2-2

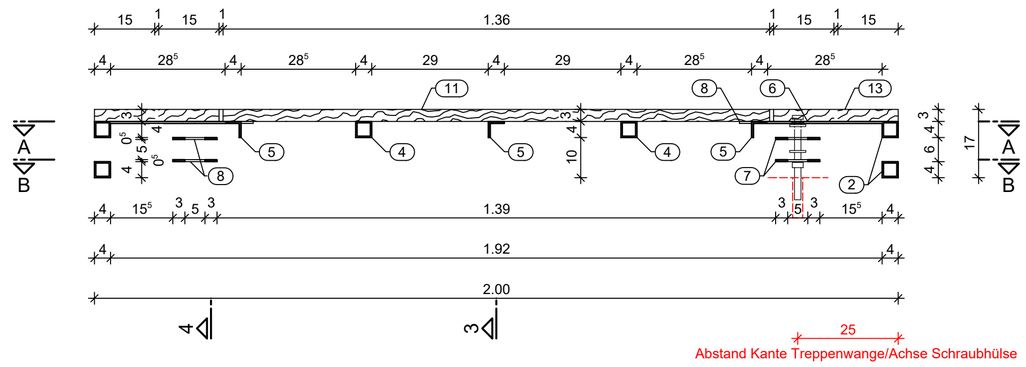

Schnitt 3-3

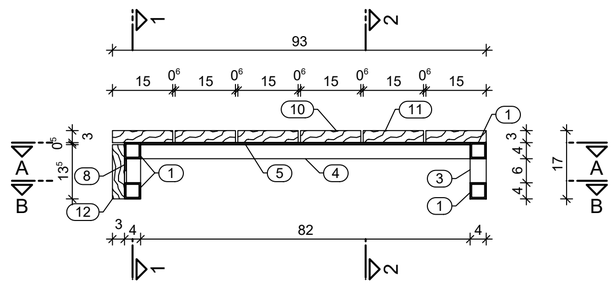

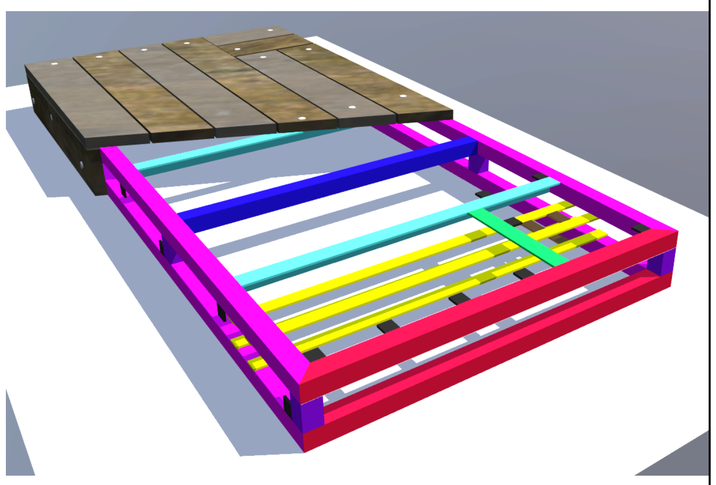

Schnitt A-A

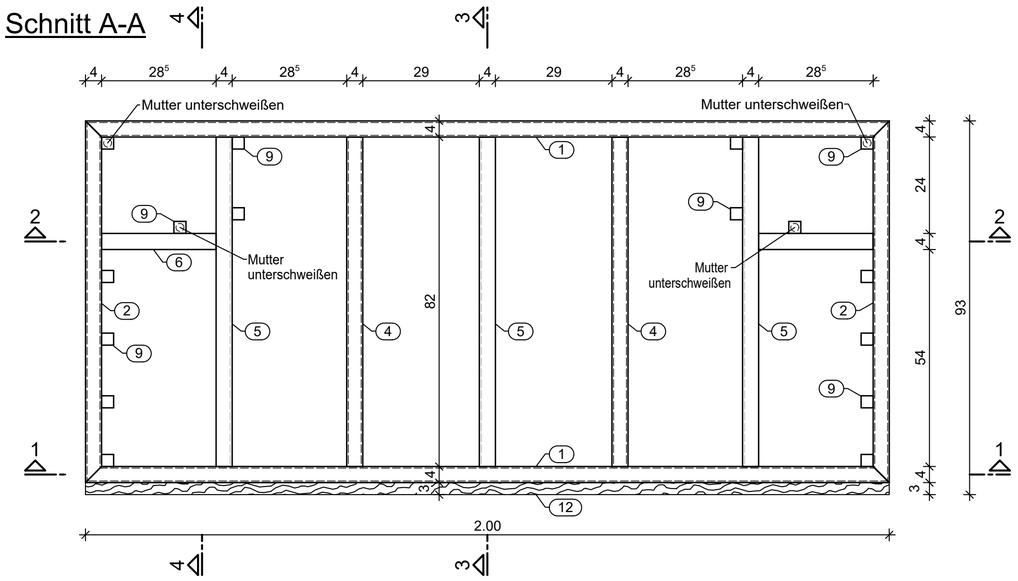

Schnitt 4-4

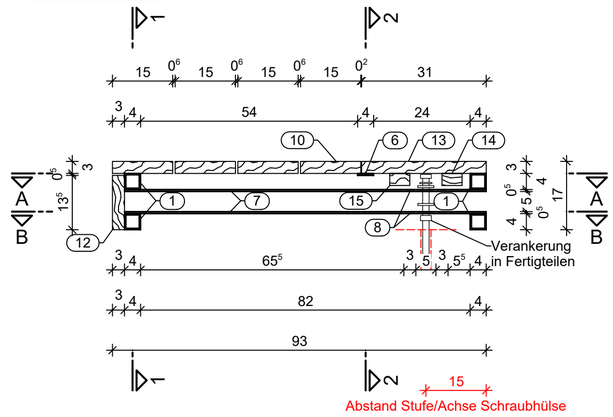

M 1:10

0 0,5 1,0 1,5 m

Das Element ist 4 mal zu fertigen.

Einsatzbereich: Rosensinselfähre I beideseitig
Roseninselfähre II beidseitig

Einsatz: als obere Lage der Ausfachung, bei Normalwasserstand

Rückbau: ab einem Wasserstand von ca. 59,90 m NHN

Schnitt B-B

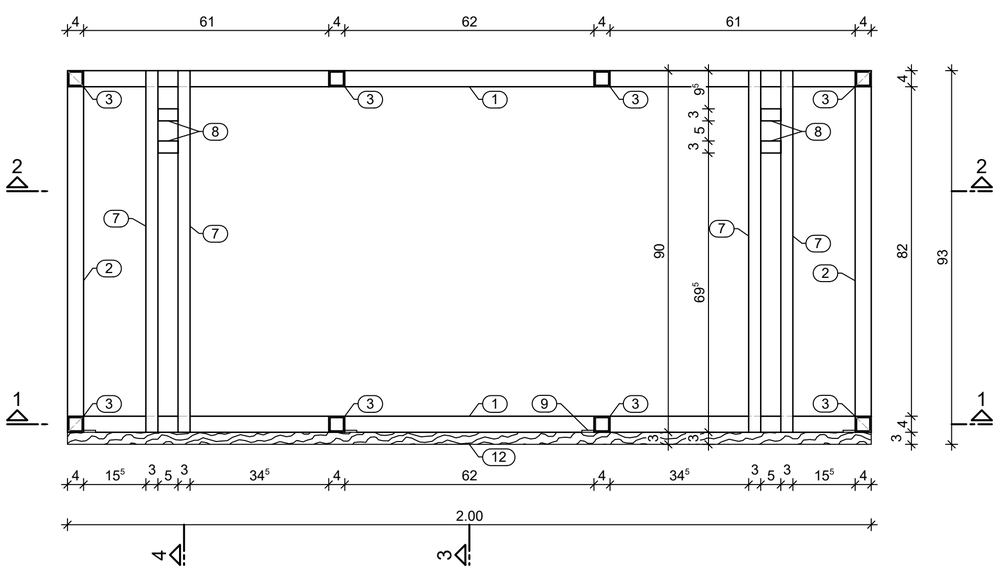

Schnitt 1-1

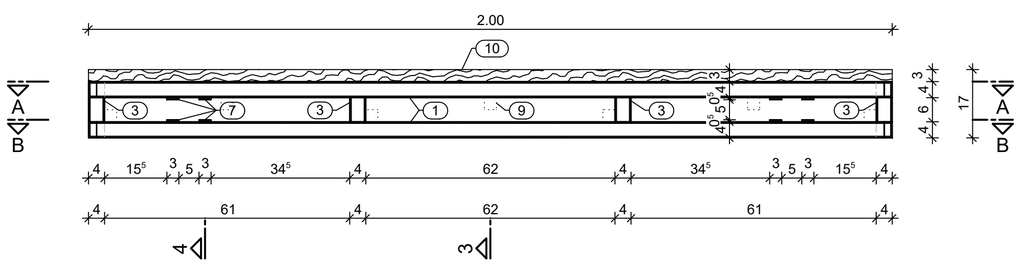

Korrosionsschutzangaben

alle Oberflächen	Materialwiderstand

Angaben zu Schweißarbeiten

- Alle Profile sind im Vollstoß zu verschweißen.
- Alle von außen sichtbaren Schweißnähte sind plan zu schleifen.

Pos.	Anzahl	Funktion	Maße	Mat.	Einzel-gewicht	Gesamt-gewicht
1	4	Kantenprofil	□ 40x4, L=2.000 mm	Alu	3,120	12,480
2	4	Kantenprofil	□ 40x4, L=900 mm	Alu	1,404	5,616
3	10	Kantenprofil	□ 40x4, L=60 mm	Alu	0,094	0,936
4	2	Unterstützung	□ 40x4, L=820 mm	Alu	1,279	2,558
5	3	Unterstützung	L 40x4, L=820 mm	Alu	0,668	2,005
6	2	Unterstützung	40x285x5 mm	Alu	0,154	0,308
7	8	Haltekonstruktion	30x900x5 mm	Alu	0,365	2,916
8	8	Haltekonstruktion	30x50x5 mm	Alu	0,020	0,162
9	24	Befestigungsblech	ca. 30x30x5 mm	Alu	0,012	0,292
10	1	Beplankung	2.000x150x30 mm	Holz	6,390	6,390
11	2	Beplankung	1.360x150x30 mm	Holz	4,345	8,690
12	1	Anprallbohle	2.000x135x30 mm	Holz	5,751	5,751
13	4	Beplankung	310x150x30 mm	Holz	0,990	3,962
14	2	Verbindungslatte	220x50x30 mm	Holz	0,234	0,469
15	2	Verbindungslatte	250x50x30 mm	Holz	0,266	0,533
						53,067

KULTUR STIFTUNG DESSAU WÖRLITZ

Kulturstiftung Dessau-Wörlitz
Schloss Großkühnau
Ebenhanstraße 8
06846 Dessau-Roßlau
Tel.:0340-646150
fax.:0340-6461510

Unterlage: A7

Blatt-Nr.: 1/1

Projekt-Nr.: 24-1013

Straße : Gartenreich Dessau-Wörlitz

Gemarkung: Wörlitz, Flur 4

Ausschreibungsunterlage

Baumaßnahme / Bauwerk:

Baumaßnahme: Erneuerungen der Fähranlegestellen und einer Gondelanlegestelle im Wörlitzer Park

Teilvorhaben: Los 1 Roseninselfähre I & II

	Datum	Zeichen
Bearb.		
Gez.		
Gepr.		

ASB-Nr.:

Plandarstellung:

mobiles Element
2.000 x 930 x 170 mm
Holzbeplankung

Ausstattung

Maßstab: 1:10