Neubau: Maschinelle Überschussschlammeindickung

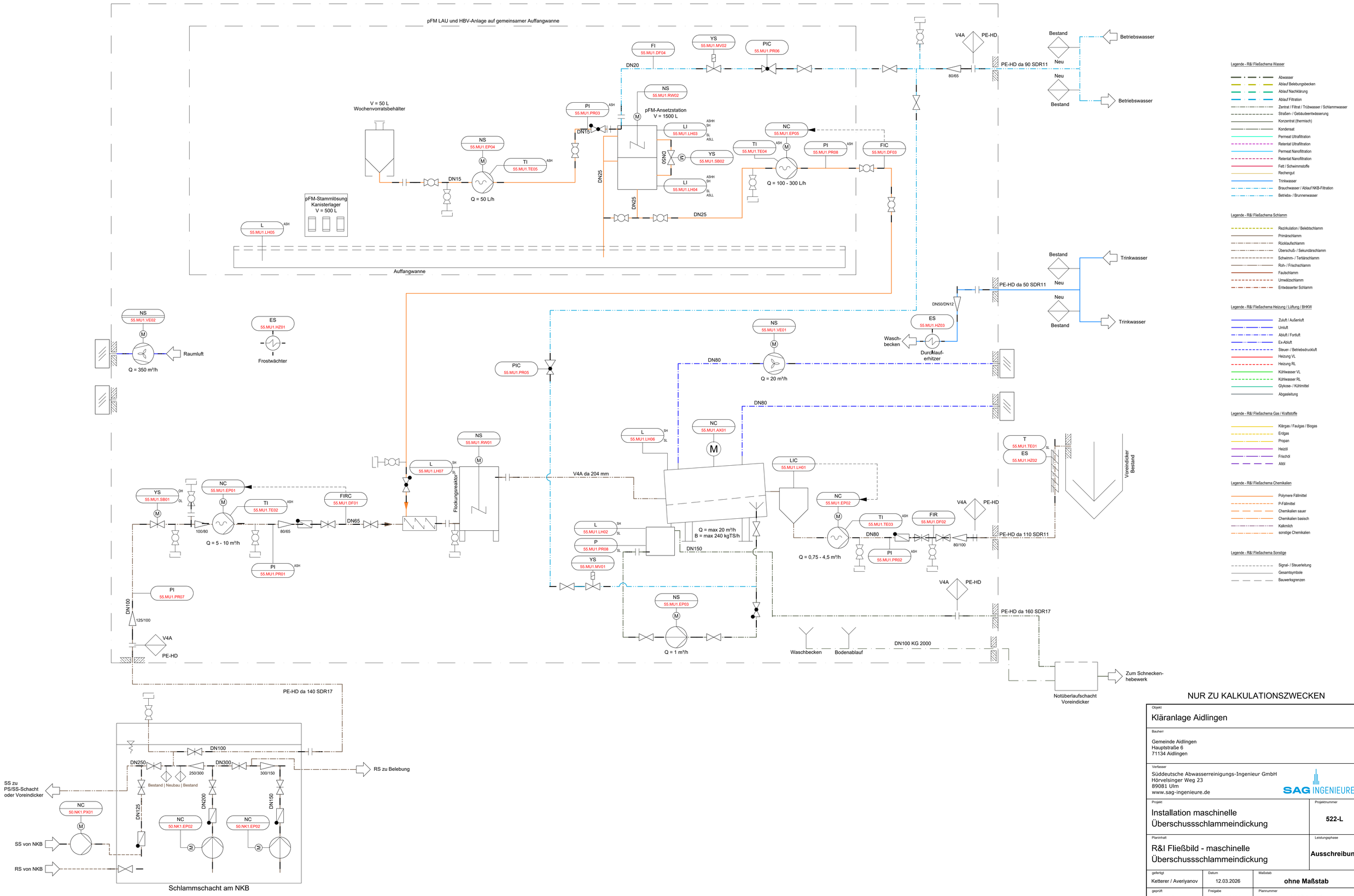

NUR ZU KALKULATIONSZWECKEN

Objekt	Kläranlage Aidlingen
Bauherr	Gemeinde Aidlingen Hauptstraße 6 71134 Aidlingen
Verfasser	Süddeutsche Abwasserreinigungs-Ingenieur GmbH Hörvelsinger Weg 23 89081 Ulm www.sag-ingenieure.de SAG INGENIEURE
Projekt	Installation maschinelle Überschussschlammeindickung
Projektnummer	522-L
Planinhalt	R&I Fließbild - maschinelle Überschussschlammeindickung
Leistungsphase	Ausschreibung
gefertigt	Ketterer / Averiyanov
Datum	12.03.2026
Maßstab	ohne Maßstab
geprüft	Averiyanov
Freigabe	15.04.2026
Plannummer	1522-L-540

Schutzvermerk ISO 16016
Weitergabe sowie Vervielfältigung dieser Zeichnung, Verwertung und Mitteilung seines Inhalts sind verboten, soweit nicht ausdrücklich gestattet.