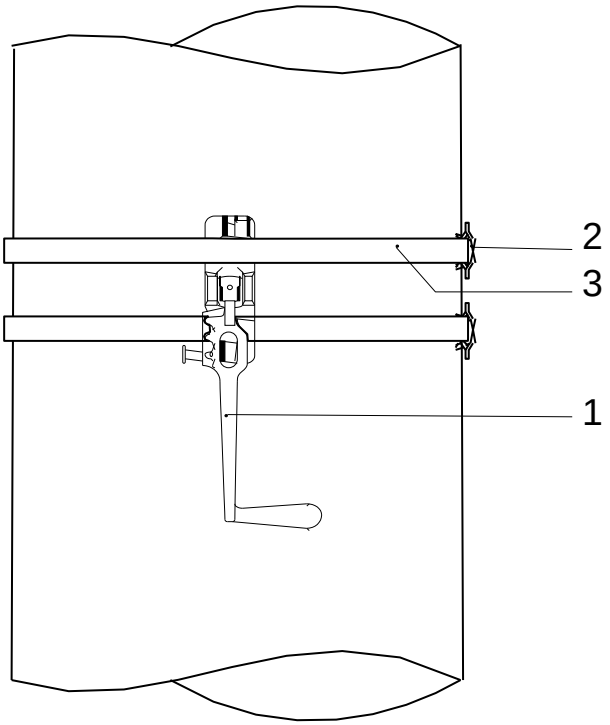

Hebelantrieb

Befestigung mit Spannbändern

Pos.	Beschreibung	Menge/Typ					Bestell-Nr.	Bemerkung
		I	II	III	IV	V		
1	Hebelantrieb	1	-	-	-	-	PL 2802538	
2	Schlaufe für Spannband	1	-	-	-	-	PL 2815155	
3	Spannband 20 x 1,0mm	6m	-	-	-	-	PL 2812354	

AE=Alpine-Energie / 3EGF=Balfour Beatty Rail / E=Elektroline/ FF=Furrer + Frey / HA=Halfeneisen/
H= Hilti / KM=Kummler+Matter / N=nkt cables / P=Pfisterer / PL= Powerlines / R=Ribe / 8WL Siemens

Mind. gleichwertiges Material sowie Bauarten und Bauweisen sind zugelassen.
Ausnahme: Fett dargestellte Bauteile (Benennung) gelten als Vorgabe
Vor Materialbestellung ist generell Rücksprache mit dem AG erforderlich

System-Nr.750112