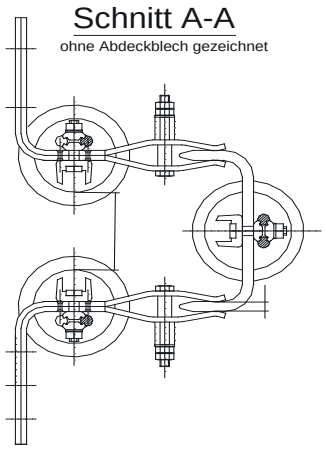

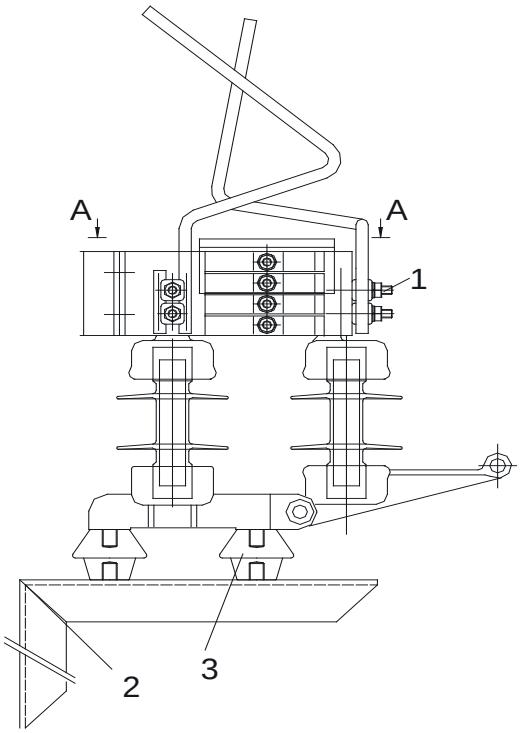

Hörnertrennschalter

Traverse, mit Mastbügel

Pos.	Beschreibung	Menge/Typ					Bestell-Nr.	
		I	II	III	IV	V		
1	Hörnertrennschalter 3000A	1					PL 2830349	
2	Traverse	1						
3	Isolierkörper	2					8WL3122-4	

3EGF=Balfour Beatty Rail / E=Elektroline/ FF=Furrer + Frey / HA=Halfeneisen / H= Hilti / KM=Kummler+Matter / KR=Kruch
N=nkt cables / P=Pfisterer / PL= Powerlines / R=Ribe / 8WL Siemens

Mind. gleichwertiges Material sowie Bauarten und Bauweisen sind zugelassen.
Ausnahme: Fett dargestellte Bauteile (Benennung) gelten als Vorgabe
Vor Materialbestellung ist generell Rücksprache mit dem AG erforderlich

System-Nr.750101