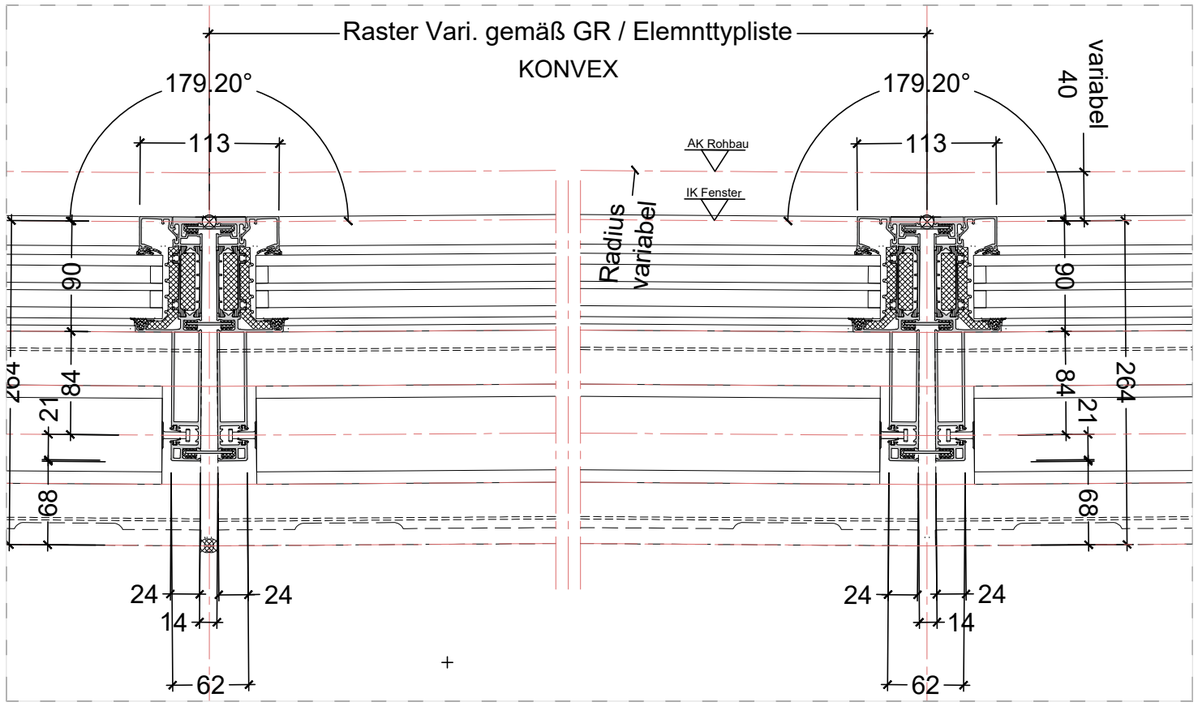

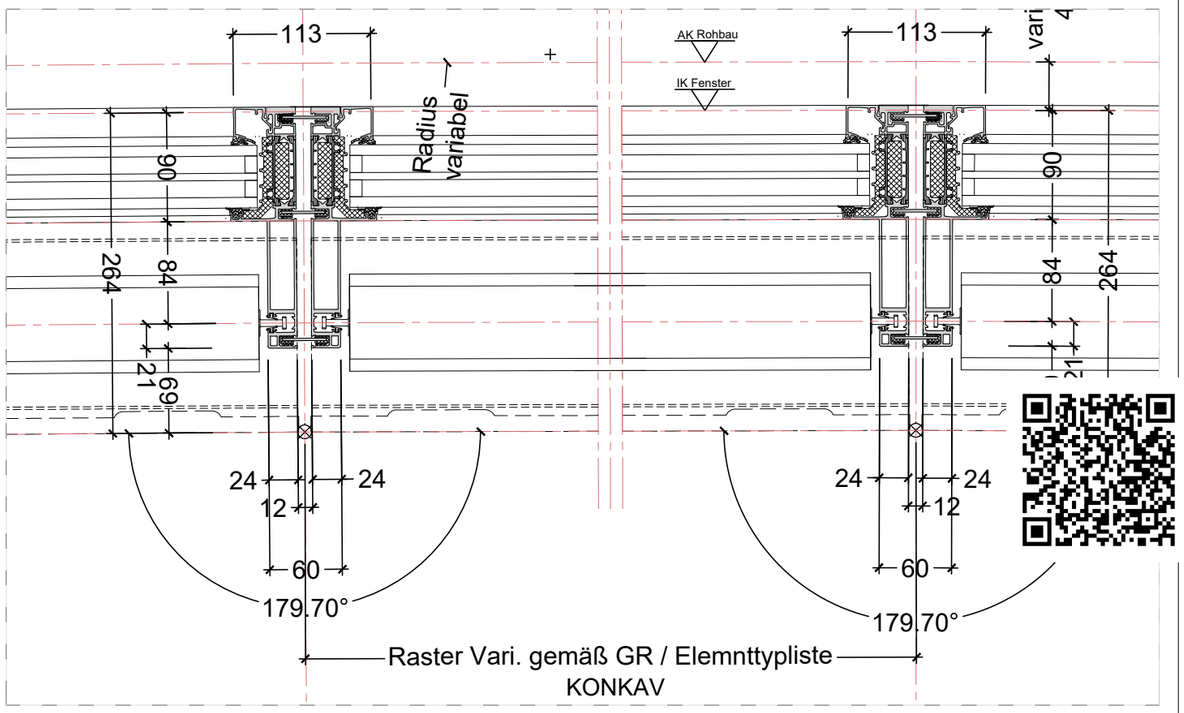

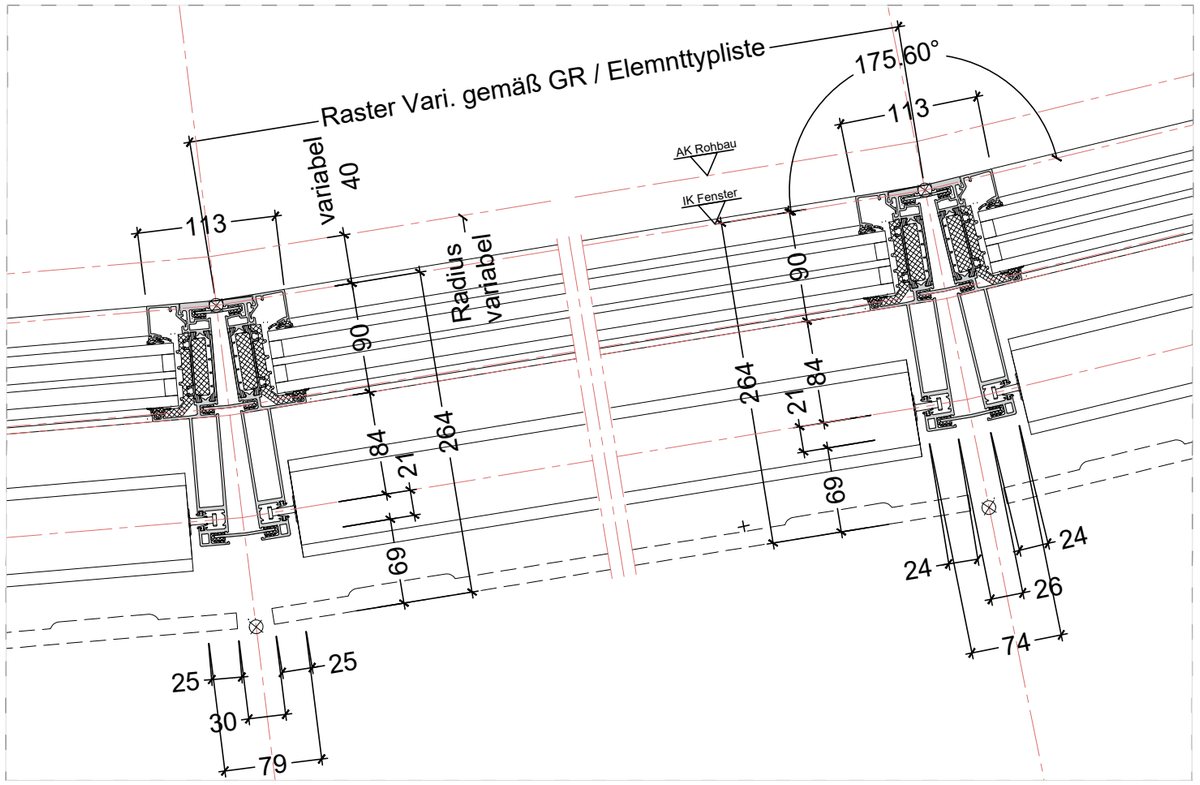

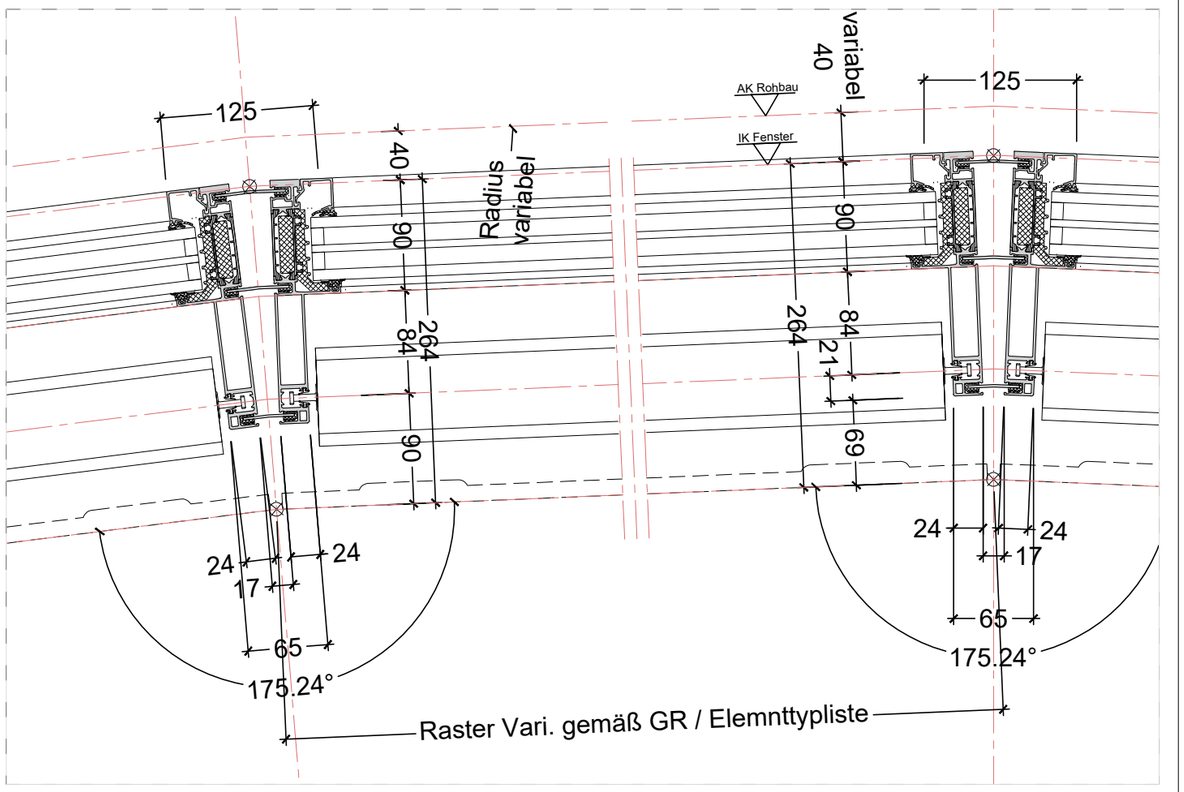

PLANVERFASSER:	PROJEKTSTEUERUNG AUSSSCHREIBUNG BAUMANAGEMENT	ARCHITEKT:	BAUHERR:	PROJEKT:					PLANINHALT:		
osd office for structural designe Hamburger Allee 26-28 60486 Frankfurt am Main **Überarbeitung, Index 04:** **assmann münster GmbH** **Kardinal-von-Galen-Ring 55,** **48149 Münster**	assmann münster GmbH Kardinal-von-Galen-Ring 55, 48149 Münster Fon 0251.609.63000, info@assmanngruppe.com	HASCHER JEHLE Planen und Beraten GmbH kantstrasse 17 10623 Berlin	Stadt Münster Klemensstraße 10 / Stadthaus 1, 48143 Münster Vertreten durch: Bauwerke Münster GmbH Klemensstraße 10, Stadthaus 1, 48143 Münster Fon Tel. 0251 29 79 411-0, info@bauwerke-ms.de	Neubau Stadthaus 4 Münster					FT 1, EG, konv./konk. Fensterelement, HS		
				PHASE: **Ausschreibungsplanung**					MASSSTAB: 1:5	PLANNUMMER: 730_5_DE_--_101_04	INDEX: **04**
				PROJEKT: XXXX	GEZEICHNET: **M.Otto/ assmann**	DATUM: **xxxxxx**	GEPRÜFT: **xxxxxx**	DATUM: **xxxxxx**	INDEXBESCHREIBUNG: 04 Plankopf angepasst		DATUM: **23.09.2025**

Projekt Stadthaus 4 - AWARO Dokument-Nr.: 11005 / AWARO Plannummer: 730_5_DE_--_101 (PDF) / Index: 04