WCs

Oberbelag: Fliesen
Gesamtaufbau 10 cm
Nutzlast gem. Kategorie C1 = 3.0 kN / m²

Fußleisten: Sockelfliese, 60xXXX mm / Wandfliesen

1.5 cm - Fliesen im Dünnbett, Format XXxXX cm
6.5 cm - Heiz-Estrich mit Vergütung
erf. Estrichnenndicke = 7.5 cm, gewählt = 6.5 cm
HINWEIS: Es handelt sich um eine Sonderkonstruktion!
0.2 mm - PE-Folie
2 cm - Tackerplatte als Trittschalldämmung WLG 040,
c ≤ 2 mm, s ≤ 40 MN/m³
24 cm - Stb.-Decke gem. Statik

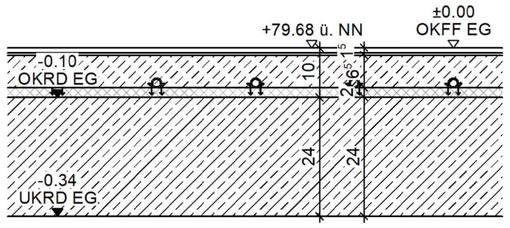

Erdgeschoss Typ 1.1

Flur

Oberbelag: Fliesen
Gesamtaufbau 10 cm
Nutzlast gem. Kategorie C3 = 5.0 kN / m²

Fußleisten: Sockelfliese, 60xXXX mm

1.5 cm - Fliesen im Dünnbett, Format XXxXX cm
6.5 cm - Heiz-Estrich mit Vergütung
erf. Estrichnenndicke = 8.5 cm, gewählt = 6.5 cm
HINWEIS: Es handelt sich um eine Sonderkonstruktion!
0.2 mm - PE-Folie
2 cm - Tackerplatte als Trittschalldämmung WLG 040,
c ≤ 2mm, s ≤ 40 MN/m³
24 cm - Stb.-Decke gem. Statik

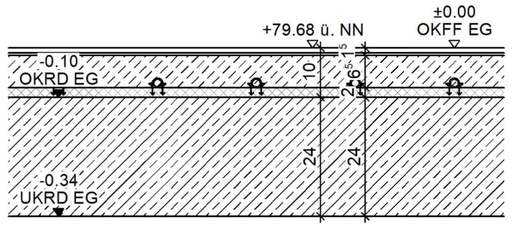

Erdgeschoss Typ 1.2

Pumi, Technik

Oberbelag: Fliesen
Gesamtaufbau 10 cm
Nutzlast gem. Kategorie C1 = 3.0 kN / m²

Fußleisten: Sockelfliese, 60xXXX mm

1.5 cm - Fliesen im Dünnbett, Format XXxXX cm
6.5 cm - Zement-Estrich
erf. Estrichnenndicke = 5.5 cm, gewählt = 6.5 cm
0.2 mm - PE-Folie
2 cm - Tackerplatte als Trittschalldämmung WLG 040,
c ≤ 2 mm, s ≤ 40 MN/m³
24 cm - Stb.-Decke gem. Statik

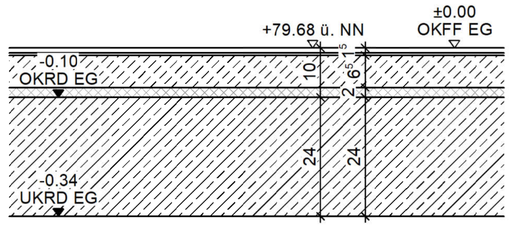

Erdgeschoss Typ 1.3

Diff.-Raum, Flex-Raum

Oberbelag: Linoleum
Gesamtaufbau 10 cm
Nutzlast gem. Kategorie C1 = 3.0 kN / m²

Fußleisten: Holz weiß lackiert, 20x60 mm

7 mm - Lino
7.5 cm - Heiz-Estrich
erf. Estrichnenndicke = 7.5 cm, gewählt = 7.5 cm
0.2 mm - PE-Folie
2 cm - Trittschalldämmung WLG 040,
c ≤ 3 mm, s ≤ 40 MN/m³
24 cm - Stb.-Decke gem. Statik

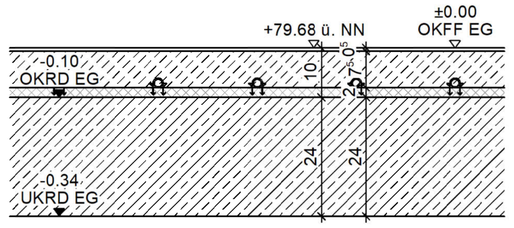

Erdgeschoss Typ 2.1

Mitte

Oberbelag: Linoleum
Gesamtaufbau 10 cm
Nutzlast gem. Kategorie C3 = 5.0 kN / m²

Fußleisten: Holz weiß lackiert, 20x60 mm

7 mm - Lino
7.5 cm - Heiz-Estrich mit Vergütung
erf. Estrichnenndicke = 8.5 cm, gewählt = 7.5 cm
HINWEIS: Es handelt sich um eine Sonderkonstruktion!
0.2 mm - PE-Folie
2 cm - Trittschalldämmung WLG 040,
c ≤ 2 mm, s ≤ 40 MN/m³
24 cm - Stb.-Decke gem. Statik

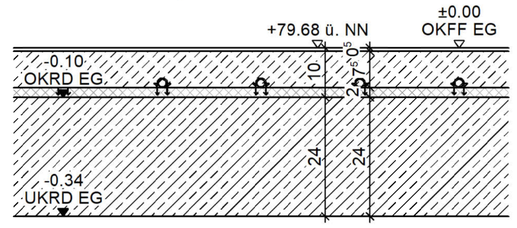

Erdgeschoss Typ 2.2

WCs

Oberbelag: Fliesen
Gesamtaufbau 21.5 cm
Nutzlast gem. Kategorie C1 = 3.0 kN / m²

Fußleisten: Sockelfliese, 60xXXX mm / Wandfliese

1.5 cm - Fliesen im Dünnbett, Format XXxXX cm
8.5 cm - Heiz-Estrich
erf. Estrichnenndicke = 7.5 cm, gewählt = 8.5 cm
0.2 mm - PE-Folie
3 cm - Tackerplatte als Trittschalldämmung WLG 040,
c ≤ 3 mm, s ≤ 40 MN/m³
8 cm - Dämmung WLG 035
6 mm - Abdichtung
25 cm - Stb.-Sohle gem. Statik
5 cm - Sauberkeitsschicht
50 cm - Schottertragschicht gem. Statik

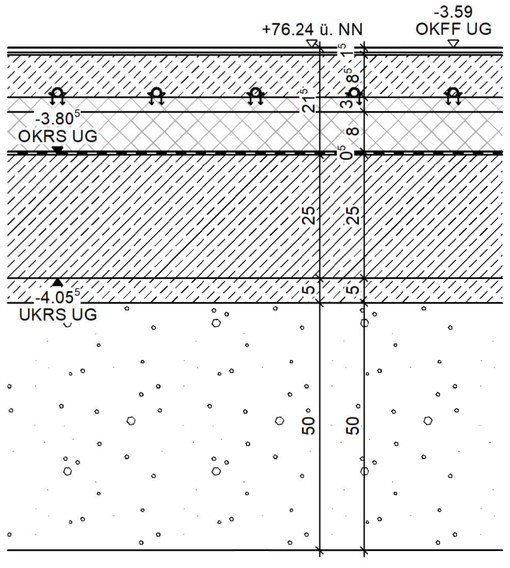

Untergeschoss Typ 1.1

Flur

Oberbelag: Fliesen
Gesamtaufbau 21.5 cm
Nutzlast gem. Kategorie C3 = 5.0 kN / m²

Fußleisten: Sockelfliese, 60xXXX mm

1.5 cm - Fliesen im Dünnbett, Format XXxXX cm
8.5 cm - Heiz-Estrich
erf. Estrichnenndicke = 8.5 cm, gewählt = 8.5 cm
0.2 mm - PE-Folie
3 cm - Tackerplatte als Trittschalldämmung WLG 040,
c ≤ 3 mm, s ≤ 40 MN/m³
8 cm - Dämmung WLG 035
6 mm - Abdichtung
25 cm - Stb.-Sohle gem. Statik
5 cm - Sauberkeitsschicht
50 cm - Schottertragschicht gem. Statik

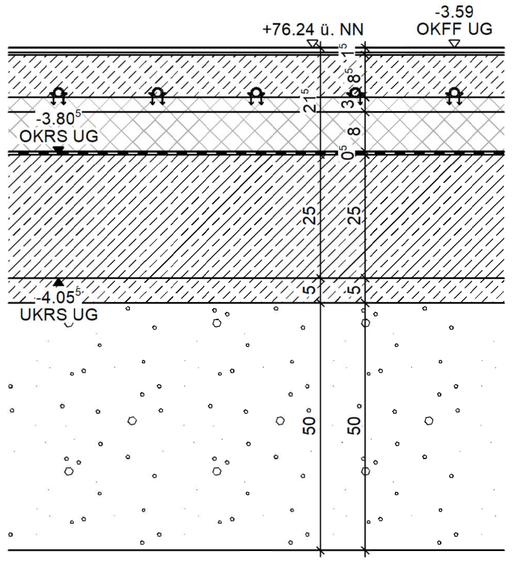

Untergeschoss Typ 1.2

Materiallager, Technik

Oberbelag: Fliesen
Gesamtaufbau 21.5 cm
Nutzlast gem. Kategorie C1 = 3.0 kN / m²

Fußleisten: Sockelfliese, 60xXXX mm

1.5 cm - Fliesen im Dünnbett, Format XXxXX cm
8.5 cm - Zement-Estrich
erf. Estrichnenndicke = 5.5 cm, gewählt = 8.5 cm
0.2 mm - PE-Folie
3 cm - Tackerplatte als Trittschalldämmung WLG 040,
c ≤ 3 mm, s ≤ 40 MN/m³
8 cm - Dämmung WLG 035
6 mm - Abdichtung
25 cm - Stb.-Sohle gem. Statik
5 cm - Sauberkeitsschicht
50 cm - Schottertragschicht gem. Statik

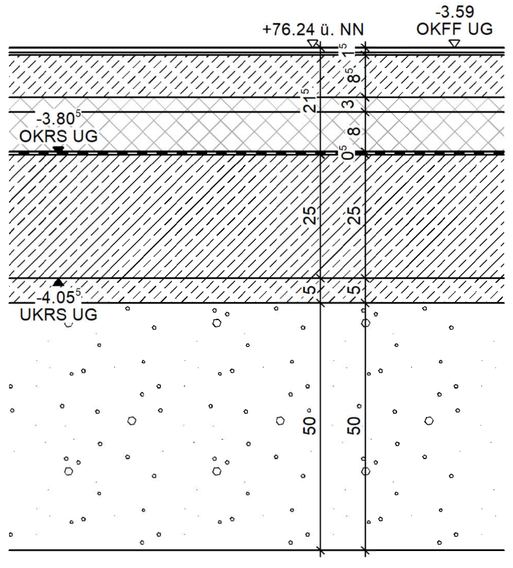

Untergeschoss Typ 1.3

Diff.-Raum, Flex-Raum

Oberbelag: Linoleum
Gesamtaufbau 21.5 cm
Nutzlast gem. Kategorie C1 = 3.0 kN / m²

Fußleisten: Holz weiß lackiert, 20x60 mm

7 mm - Lino
8.5 cm - Heiz-Estrich
erf. Estrichnenndicke = 7.5 cm, gewählt = 8.5 cm
0.2 mm - PE-Folie
3 cm - Tackerplatte als Trittschalldämmung WLG 040,
c ≤ 3 mm, s ≤ 40 MN/m³
9 cm - Dämmung WLG 035
6 mm - Abdichtung
25 cm - Stb.-Sohle gem. Statik
5 cm - Sauberkeitsschicht
50 cm - Schottertragschicht gem. Statik

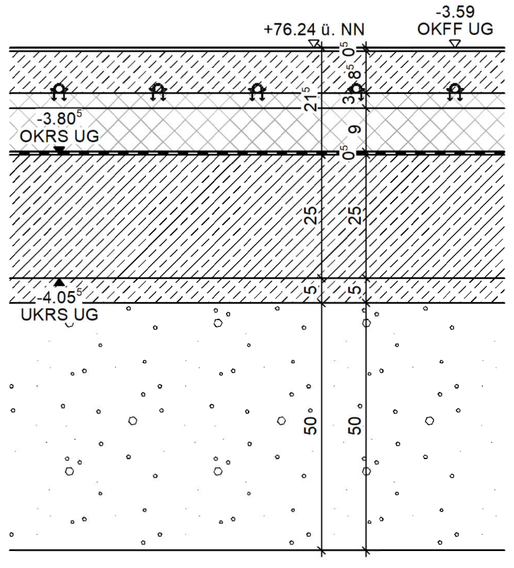

Untergeschoss Typ 2.1

Mitte

Oberbelag: Linoleum
Gesamtaufbau 21.5 cm
Nutzlast gem. Kategorie C3 = 5.0 kN / m²

Fußleisten: Holz weiß lackiert, 20x60 mm

7 mm - Lino
8.5 cm - Heiz-Estrich
erf. Estrichnenndicke = 8.5 cm, gewählt = 8.5 cm
0.2 mm - PE-Folie
3 cm - Tackerplatte als Trittschalldämmung WLG 040,
c ≤ 3 mm, s ≤ 40 MN/m³
9 cm - Dämmung WLG 035
6 mm - Abdichtung
25 cm - Stb.-Sohle gem. Statik
5 cm - Sauberkeitsschicht
50 cm - Schottertragschicht gem. Statik

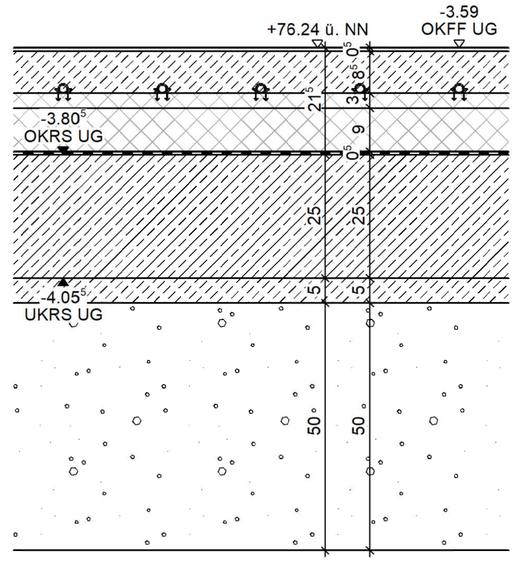

Untergeschoss Typ 2.2

Hinweis

Zusatzmittel für CT-Estriche:
Neben der Vergütung zur Stabilisierung des Estrichs ist zudem die Verwendung eines Trocknungsbeschleunigers vorgesehen (übergreifend). Dadurch wird das frühzeitige Aushärten ermöglicht und somit eine schnellere Belegreife erzielt.

Index	Datum	Änderungen/Ergänzungen	Gez.

Projekt:

Bauherr:
Kommunalbetriebe Hiddenhausen
Rathausstraße 1
32120 Hiddenhausen

Planungsstand:
Ausführungsplanung

Planinhalt:
Detail
Fußbodenaufbauten

Datum:	Maßstab:	Plannummer:	Index:
08.04.2026	1:10	5801	00
Gezeichnet:	Blattgröße: H/B 390/735	Planschlüssel:	

H/B = 390 / 735 (0.29m²)

Allplan 2025