Ausführungen:
Typ a: 1TS / 1FD- für Seil 16mm²
Typ b: 2TS / 1FD- für Seil 16mm²

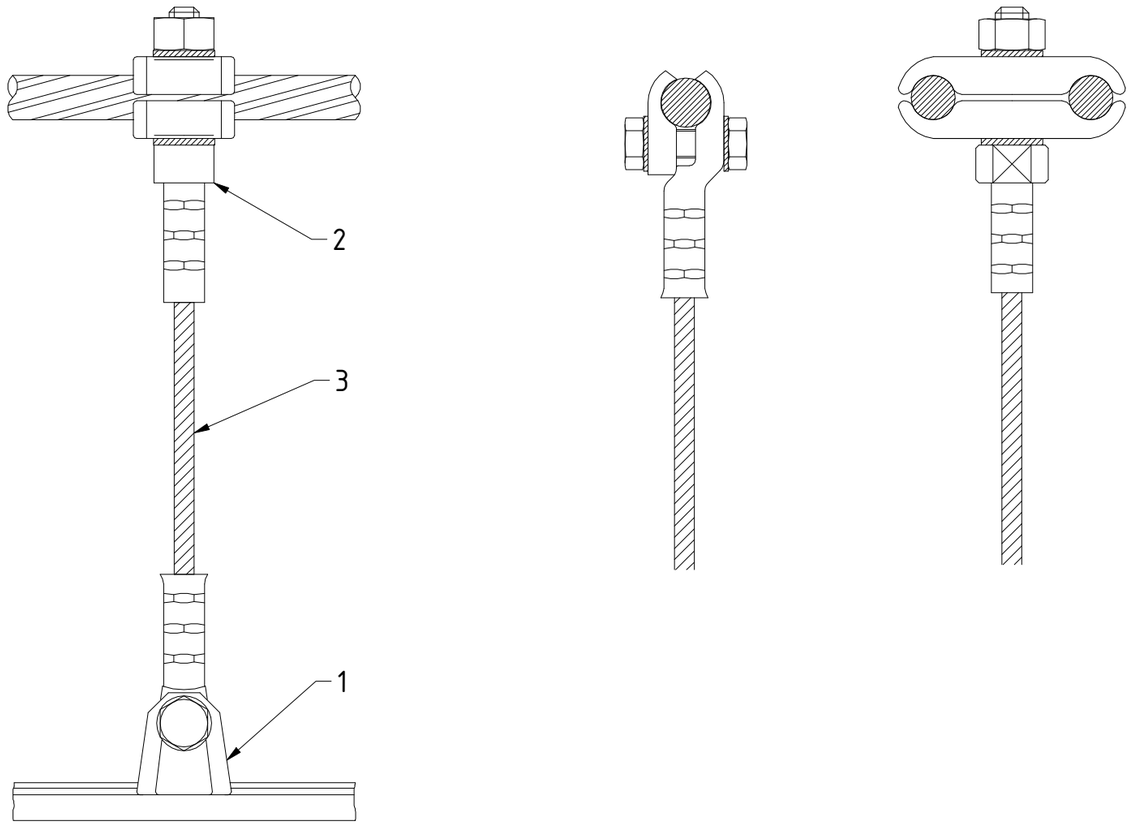

Pos.	Beschreibung	Menge / Typ a	b	c	d	Artikelnummer	Bemerkung
1	Universalhängerklemme	2	1			2802047	für Hängerseil 16mm²
2	Speise- und Hängerklemme	-	1			2802028	für Hängerseil 16mm²
3	Kupferseil 16mm²	x	x			2811632	DIN 1787, DIN 40500

Verwendbar für:

Entwurf
15.03.2022

Material:

Maße ohne Toleranzangabe:

Oberflächen: DIN EN ISO 1302

Oberfläche:

Ausg.							
Datum							

Maßstab:

Masse:

	Datum	Name
Bearb.	04.02.22	Mettin
Gepr.		
Freig.		

SPL Powerlines Germany

DVG ///

Hänger

1TS / 1FD - 2TS / 1FD

1410_542888

Blatt 1 / 1 Bl.

Zust.	Änderung	Datum	Name	Urspr.	Ers. f.	Ers. d.

Weitergabe sowie Vervielfältigung dieses Dokuments, Verwertung und Mitteilung seines Inhalts sind verboten, soweit nicht ausdrücklich gestattet. Zuwiderhandlungen verpflichten zu Schadenersatz. Alle Rechte für den Fall der Patent-, Gebrauchsmuster- oder Geschmacksmustereintragung vorbehalten.