Diese Unterlage ist urheberrechtlich geschützt. Ihre Vervielfältigung, Mitteilung oder Überlassung an Dritte, sowie die Verwertung ohne unser schriftliches Einverständnis ist untersagt und verstößt gegen den Paragraphen 106 ff. UrhG und Paragraph 18 UWG und Paragraph 3 Absatz 6 VOB/B.

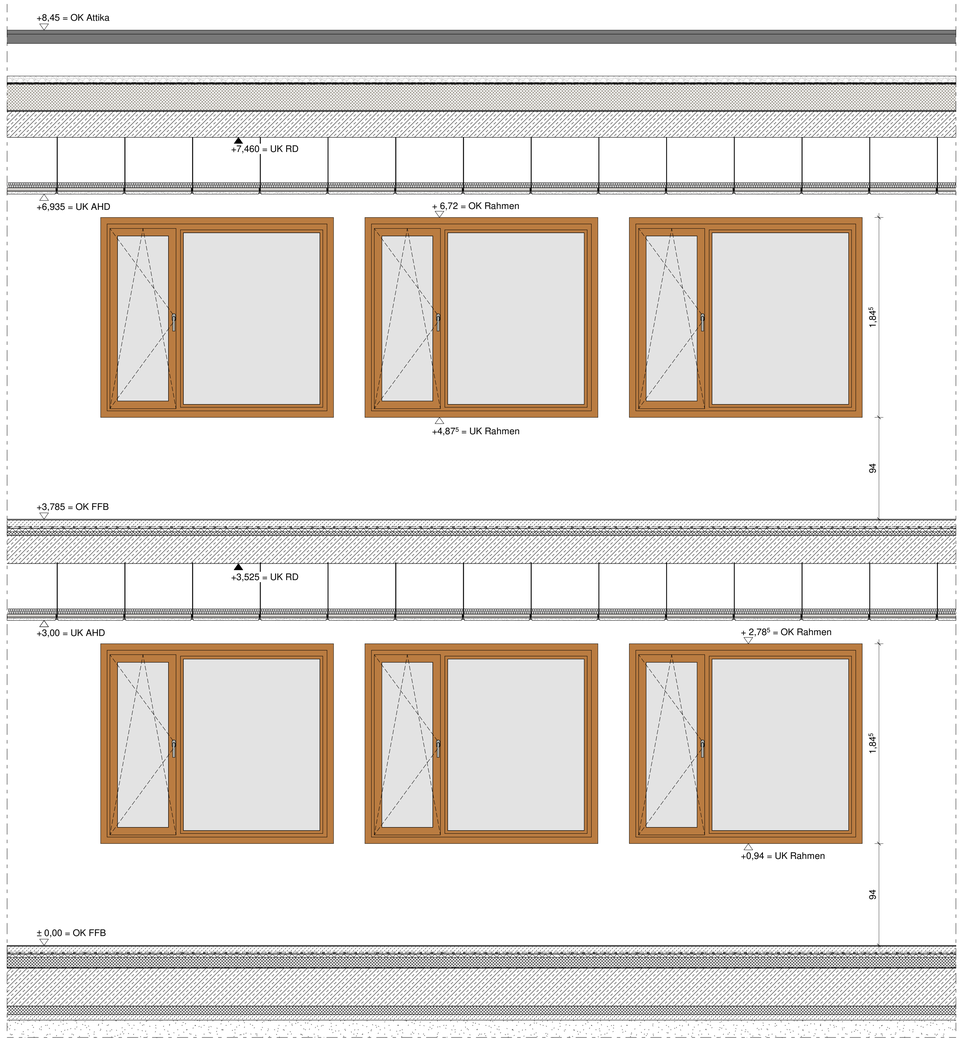

Innenansicht

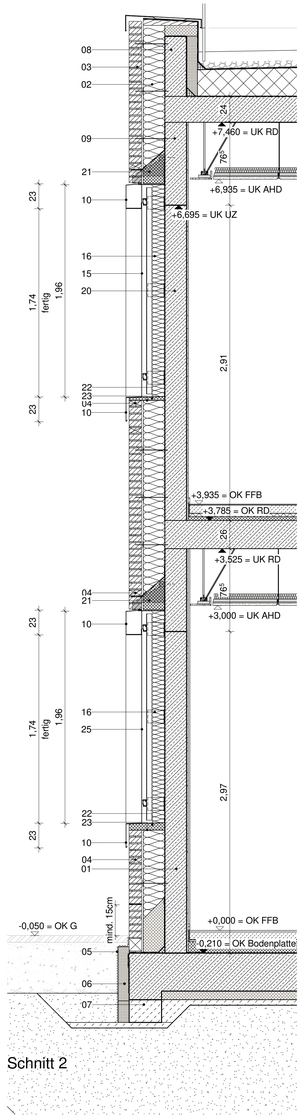

Schnitt 2

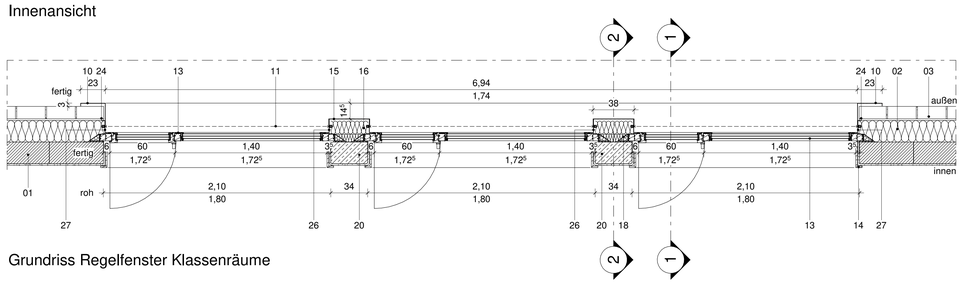

Grundriss Regelfenster Klassenräume

Legende - Fenster

01	KS-Mauerwerk, d = 20 cm, KS-XL-20-2.0-DM	(AN-Rohbau)
02	Wärmedämmung, Mineralwolle, d = 20 cm, WLS 035	(AN-Fassade)
03	Verblendmauerwerk, 240 x 115 x 52 mm	(AN-Fassade)
04	offene Stoßfuge	(AN-Fassade)
05	Schutzlage, Noppenbahn, d = 8mm, von AN-Rohbau überlappend hergestellt, durch AN-Fassade, bzw. AN-Fenster/ Türen hochzuführen	(AN-Rohbau)
06	Sockelperimeterdämmung XPS, d = 10 cm, WLS 037, PW dh	(AN-Rohbau/ AN Fassade)
07	Frostschürze b=30cm, Magerbeton, C12/15, XF1, WF	(AN-Rohbau)
08	Stahlbetonattika, d = 20 cm, C25/30, XC1, W0	(AN-Rohbau)
09	Stahlbetonunterzug, d = 20 cm, h = 76,5 cm, C25/30, XC1, W0	(AN-Rohbau)
10	Umlaufende Zarge, bzw. Fensterbank im Bereich Brüstung, bzw. seitliche Laibungsverkleidung, Aluminiumblech, mehrfach gekantet, ≥ 2mm Blechstärke und nach statischer Erfordernis, pulverbeschichtet, RAL 7016 anthrazitgrau, verdeckt an Sonnenschutzblende montiert	(AN-Fenster)
11	Raffstoreanlage, Flachlamellen, 80mm breit, motorbetrieben, mit Schienenführung, pulverbeschichtet, RAL 7016 anthrazitgrau, Motor und Steckerkupplung (Kabellänge 2m)	(AN-Fenster)
12	Sonnenschutzblende, Aluminium mehrfach gekantet, pulverbeschichtet, RAL 7016 anthrazitgrau, über Winkel an Betonsturz montiert	(AN-Fenster)
13	Holzfenster, innen Holz, außen Alu-Deckschale, pulverbeschichtet, RAL 7016 anthrazitgrau, Mehrscheiben-Isolierverglasung, U_w ≤ 0,90 W/(m²K), g = 50%, F_f ≤ 0,25	(AN-Fenster)
14	Rahmen, Holzwerkstoff, HPL Beschichtung, umlaufend als innere Fensterzarge, bzw. Fensterbank	(AN-Fenster)
15	Paneel, Aluminiumblech, mehrfach gekantet, ≥ 2mm Blechstärke und nach statischer Erfordernis, pulverbeschichtet, RAL 7016 anthrazitgrau, auf seitlicher Verkleidung Fenster montiert, sichtbare Verschraubung in Farbe Verblendung	(AN-Fenster)
16	Wärmedämmung, Mineralwolle, d ≥ 12 cm, WLS 035	(AN-Fenster)
17	Durchdringung für Kabel	(AN-Fenster)
18	Folie, dampfoffen	(AN-Fenster)
19	Folie, dampfdicht	(AN-Fenster)
20	Stahlbetonstütze, d = 20 cm, b = 34 cm, C25/30, XC1, W0	(AN-Rohbau)
21	Konsolanker	(AN-Rohbau)
22	Dämmkeil für Fensterbank, XPS	(AN-Fassade)
23	horizontale Feuchtigkeitssperre	(AN-Fenster)
24	Kompriband	(AN-Fassade)
25	Paneel, Aluminiumblech, mehrfach gekantet, ≥ 2mm Blechstärke und nach statischer Erfordernis, pulverbeschichtet, RAL 7016 anthrazitgrau, nicht sichtbare Befestigung mittels Agraffen, horizontalem und vertikalem Traggrollll und Aluminium-Wandhalter	(AN-Fenster)
26	Laibungsverkleidung zur Befestigung der Metallpaneele	(AN-Fenster)
27	Laibungsverkleidung zur Befestigung der Metallzargen	(AN-Fenster)

ALLGEMEINE VORGABEN

DIESER PLAN GILT NUR IN VERBINDUNG MIT SÄMTLICHEN ARCHITEKTURPLÄNEN UND DEN ENTSPRECHENDEN FREIGEGEBENEN PLANUNGEN DER FACHPLANER UND SONDERINGENIEURE DIESES PROJEKTES!

ALLE PLANINHALTE, ANGABEN UND MASE SIND VOR BEGINN DER ARBEITEN VOM UNTERNEHMER VERANTWORTLICH ZU PRÜFEN, MIT DER ÖRTLICHKEIT ZU VERGLEICHEN UND DIFFERENZEN DER BAULEITUNG MITZUTEILEN UND ZU KLÄREN!
UNSTIMMIGKEITEN ZWISCHEN DER ARCHITEKTENPLANUNG UND ANDEREN UNTERLAGEN VON PLANUNGSBETEILIGTEN SOWIE GEGENÜBER LEISTUNGSVERZEICHNISSEN SIND UMGEHEND DER BAULEITUNG MITZUTEILEN UND ZU KLÄREN!

ERGÄNZENDE ANGABEN SIND DEN UNTERLAGEN DER FACHPLANER ZU ENTNEHMEN: BRANDSCHUTZKONZEPT, BODENGUTACHTEN, SCHLITZ- UND DURCHBRUCHSPLÄNE, BAUTEILKATALOG, SCHAL- UND BEWEHRUNGSPLÄNE; PLÄNE DER AUSSENANLAGEN, DER HAUSTECHNIK UND DER LOGISTIK !

BEI KERNBOHRUNGEN SIND DIE PLÄNE DES STATIKERS MASSGEBLICH. KERNBOHRUNGEN SIND VOR DER AUSFÜHRUNG MIT DER BAULEITUNG UND DEM STATIKER ABZUSTIMMEN !

HÖHENKOTEN IM AUSSENBEREICH SIND DER AUSSENANLAGENPLANUNG ZU ENTNEHMEN!

TÜRBREITEN SIND ROHBAUMASSE, TÜR- UND BRÜSTUNGSHÖHEN BEZIEHEN SICH AUF OKFF BIS UK ROH-STURZ BZW. OK ROH-BRÜSTUNG!

ALLE NICHTTRAGENDEN RAUMHÖHEN INNENWÄNDE SIND QLETEND AN DIE BETONDECKE ANZUSCHLIESSEN!

SCHRAFFUREN

Erdreich
Kies / Schotter
Schotter
Putz
Drainplatte
Stahlbeton
Aushub
Auffüllung
Betonfertigteil
Mauerwerk
Porenbeton
Estrich/ Sauberkeitsschicht
Naturstein
Betonwerkstein
Schichtholz
Kies / Schotter
Vollholz
Gipskartonwand
Reinraumwand
Systemwand
Dämmung, EPS
Dämmung, XPS
Dämmstoff weich
Dachbegrünung

SYMBOLE

OK / UK (fertig Schnitt)
OK / UK (roh Schnitt)
OKF (fertig Grundriss) OKR (roh Grundriss)
Schnittlinie / Ansicht
Detailhinweis
Änderungshinweis
BD (Bodendurchbruch)
DD (Deckendurchbruch)
WD (Wanddurchbruch)
WS (Wandschlitz)
RH (Rohrhülse)
BE / DE (Boden-/Dacheinlauf)

Änderung	Gefertigt	Geprüft	Datum	Index

Code

HBG-DE-FA-202

Übersichtsplan

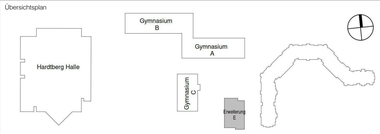

Projekt
Erweiterung Gymnasien Stadt Bonn
Hardtberg Gymnasium Bonn

Vorabzug

Planungsphase
Ausführungsplanung

Spezifikation/Gewerk
Architektur

Planinhalt
Fensterübersicht innen

Plannummer	Index	Status
012-EGB-AR-5-HBG-DE-FA-202-V		V

Erstelldatum	Maßstab	Indexdatum	Format
23.07.2025	1:20		A0

Dateiname	Gefertigt	Geprüft
012_EGB_LP5_Zentralmodell_HBG	LGr/AMal	LGr

Bauherr
Städt. Gebäudemanagement Bonn
SGB/85 - PT2 G8/G9
Berliner Platz 2
53111 Bonn

Architekt
heinlewischer
Partnerschaft freier Architekten mbB
Stolkgasse 25-45
50667 Köln
Telefon +49 221 91659-0

012-egb@heinlewischer.de

Unterschrift Bauherr

Unterschrift Architekt